主TMS320芯片

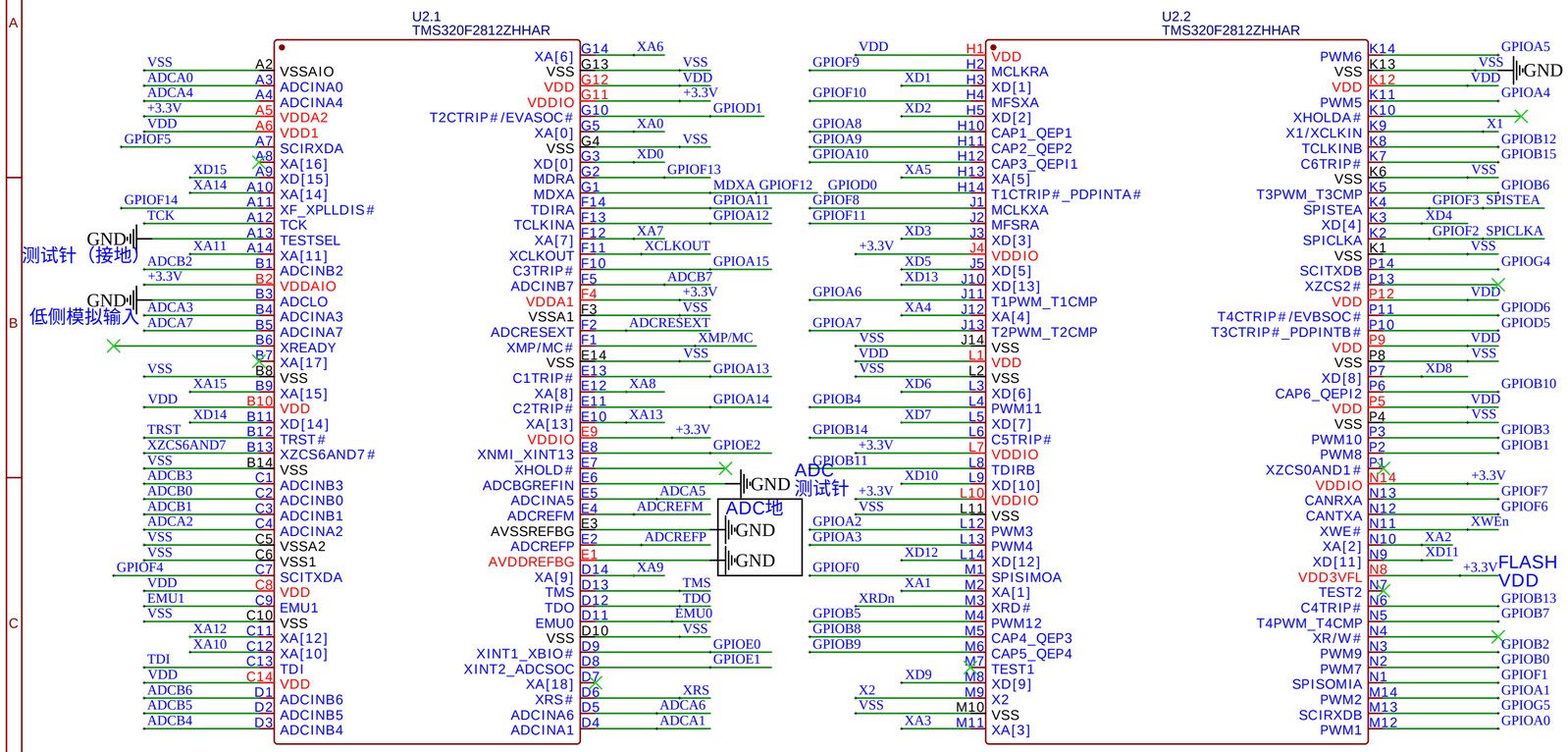

GPIOF14引脚：
1、XF—通用输出引脚。
2、XPLLDIS -- 复位期间此引脚被采样以检查锁相环PLL是否被使能，若该引脚采样为低，PLL将被禁止。此时，不能使用HALT和STANDBY模式。
3、GPIO --- 通用输入/输出功能，GPIOF共用

JTAG

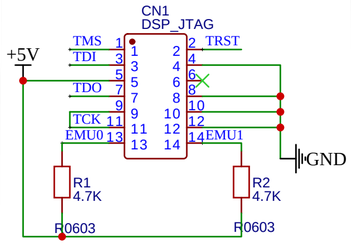

外部存储芯片

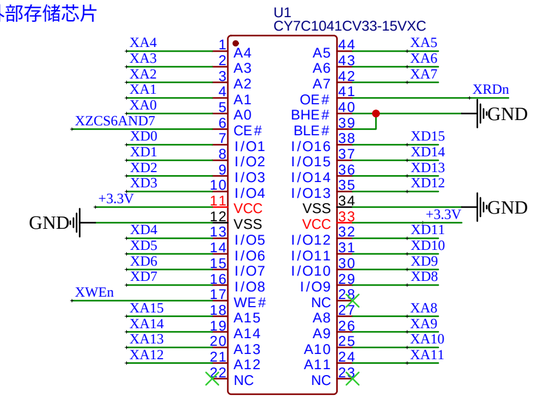

电源芯片

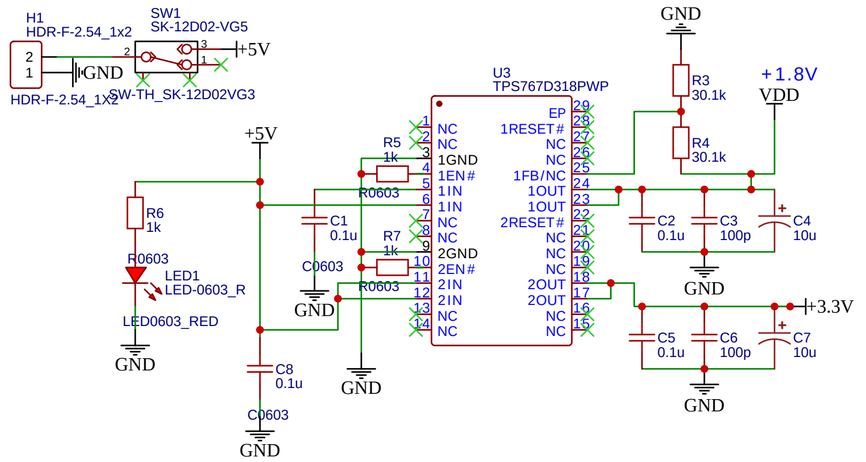

主时钟电路

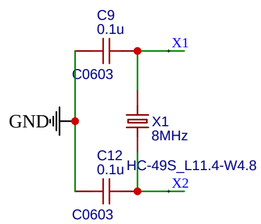

ADC参考电压输出（2V和1V）

低ESR（50m-1.5欧

ADC外部偏置电阻

ADC时钟为1-18.75MHz时使用R8
18.75-25MHz时使用R9

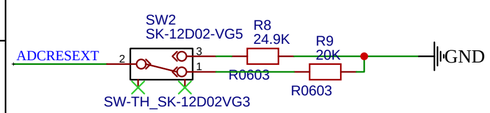

BOOT模式选择

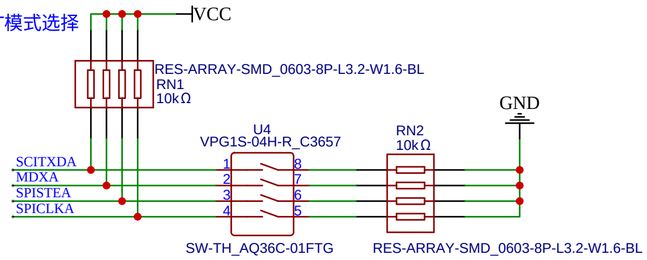

Table 6-1. Boot Mode Selection(1)(2)

BOOT MODE SELECTED	GPIOF4 (SCITXDA)	GPIOF12 (MDXA)	GPIOF3 (SPISTEA)	GPIOF2 (SPICLK)
GPIO PU status(3)	PU	No PU	No PU	No PU
Jump to Flash address 0x3F 7FF6. A branch instruction must have been programmed here prior to reset to re-direct code execution as desired.	1	x	x	x
Call SPI_Boot to load from an external serial SPI EEPROM	0	1	x	x
Call SCI_Boot to load from SCI-A	0	0	1	1
Jump to H0 SARAM address 0x3F 8000	0	0	1	0
Jump to OTP address 0x3D 7800	0	0	0	1
Call Parallel_Boot to load from GPIO Port B	0	0	0	0

GPIO排针引出

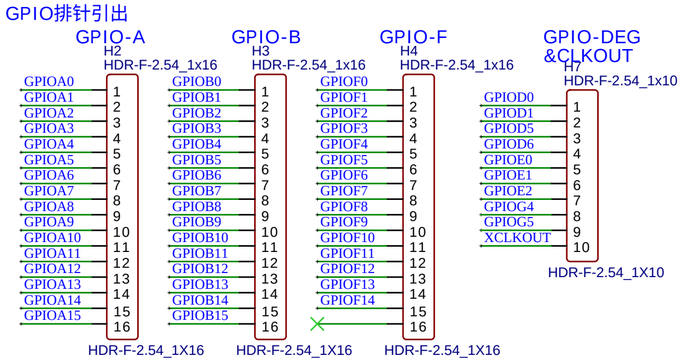

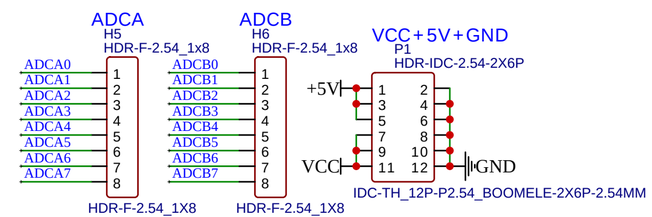

复位电路

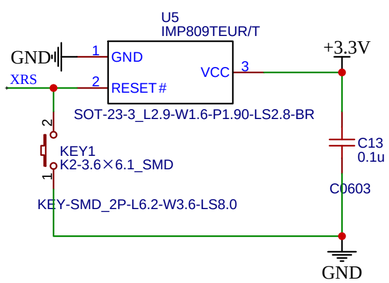

计算机模式选择：

1.高电平为使能外部存储
0.低电平为片内闪存

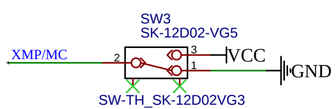

用户自定义按键和LED

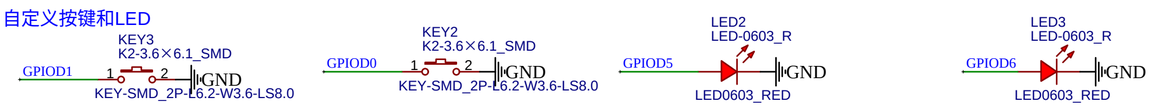

TITLE: Sheet_1	REV: 1.0
立创EDA	Company: Your Company
	Sheet: 1/1
	Date: 2022-05-20 Drawn By: MALossov