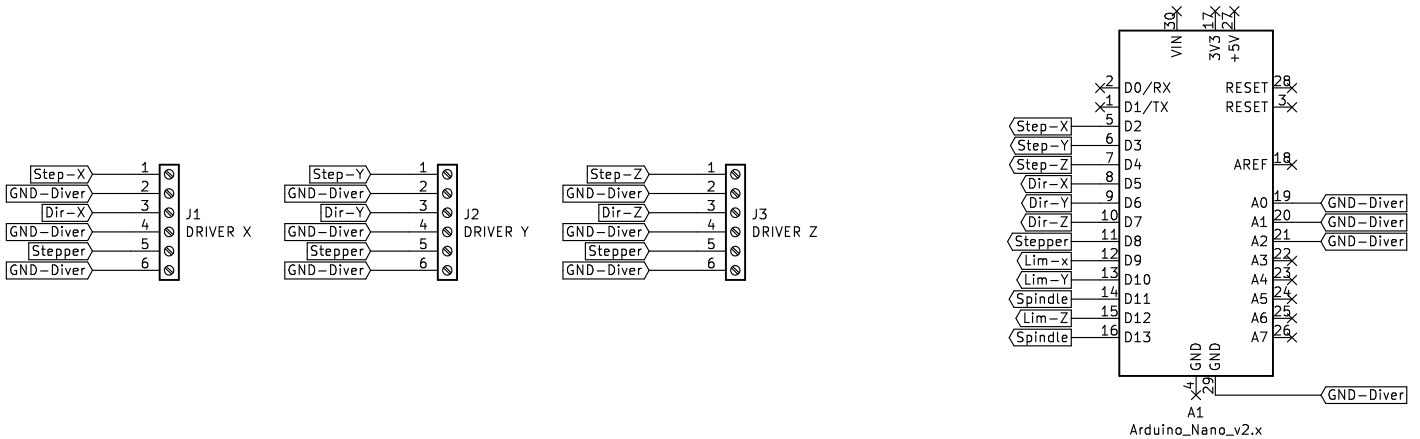

Desenvolvido por GABRIEL MAXIMO Da SILVA

SENAI

Sheet: /

File: CNC.sch

Title: Placa CNC

Size: A4	Date: 2019-11-08	**Rev: 1**
KiCad E.D.A. kicad (5.1.4)-1		Id: 1/1