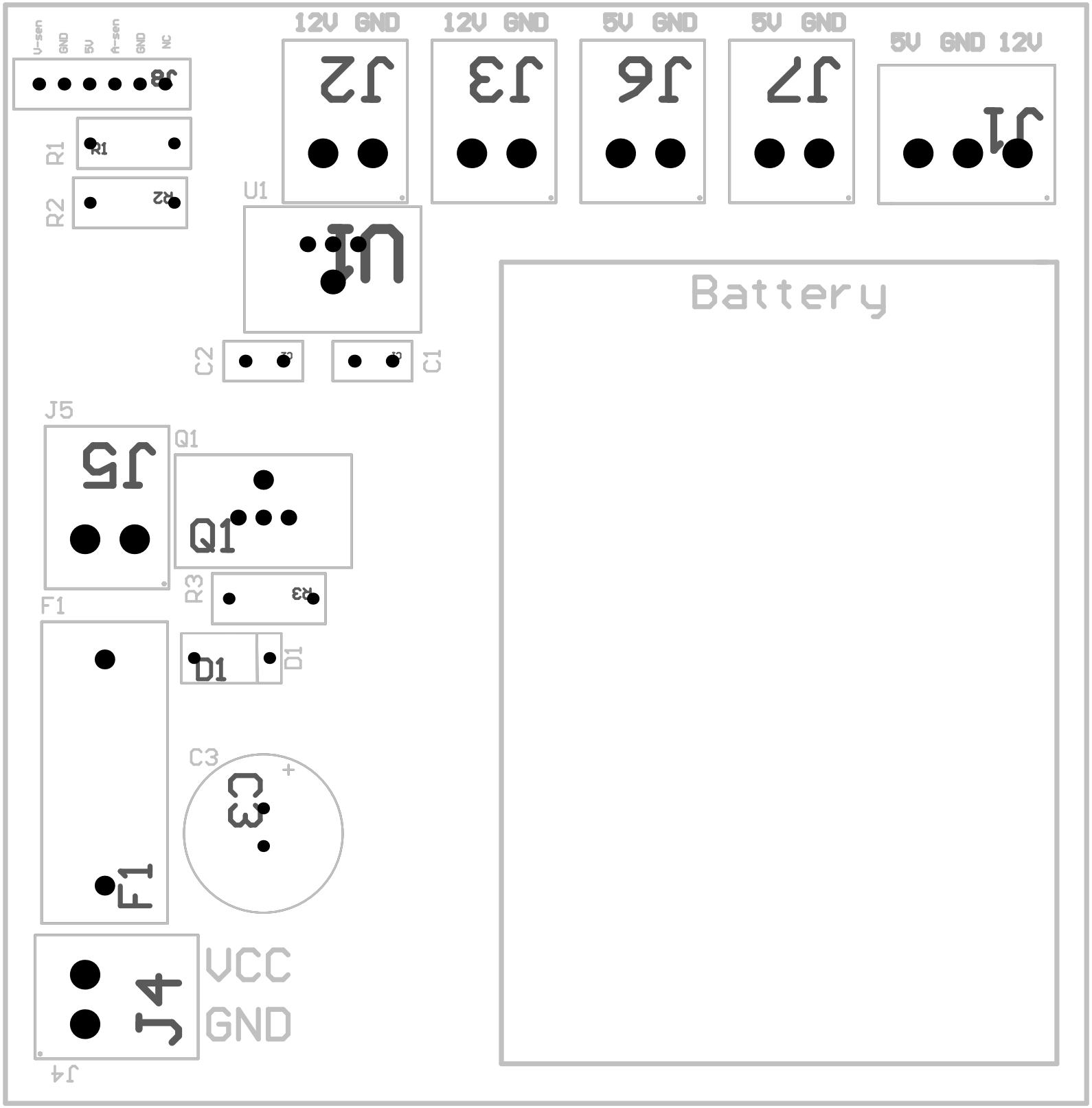
V-sen
GND
5V
A-sen
GND
NC
J8
R1
R2
12V GND
J2
12V GND
J3
5V GND
J6
5V GND
J7
5V GND 12V
J1
U1
C2
C1
J5
Q1
R3
F1
D1
C3
J4
VCC
GND
Battery

J1
J7
J6
J3
J2
U1
C1
C2
R2
R1
J8
J5
Q1
R3
D1
C3
+
F1
J4