The contents thereof shall not be copied without our written permission, nor shall it be made available to any other company or used for any unauthorised. Construction not to be presented. Section Skum

Rev.	Design change	Date	Sign.	Checked

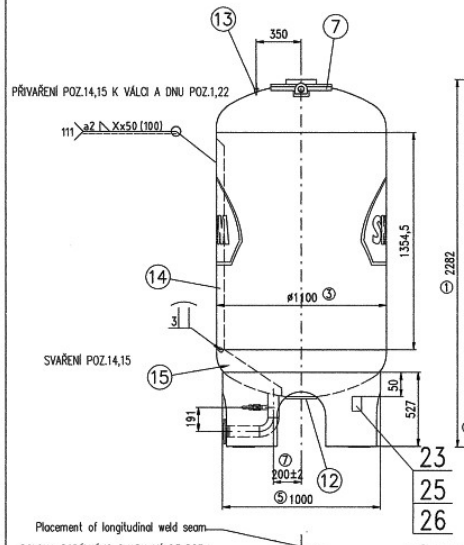

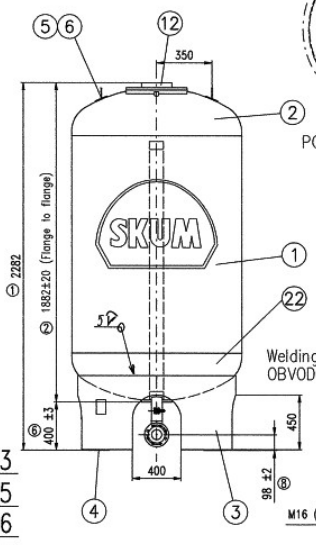

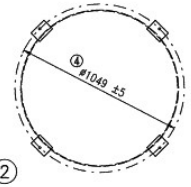

POHLED NA DESKY POZ.4

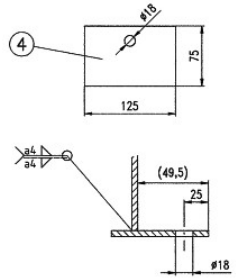

Welding of foot plate to skirt plate
PŘIVAŘENÍ DESEK POZ.4 K PODPĚŘE POZ.3

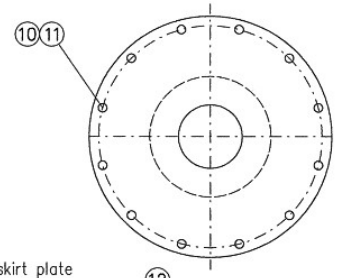

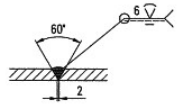

Welding of longit. and circumf. welds
OBVODOVÉ SVÁRY VÁLCE SE DNEM POZ.2,22

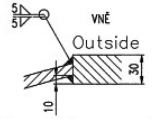

Welding of flange pos. 7 to head
PŘIVAŘENÍ PŘÍRUBY POZ.7 KE DNU POZ.2

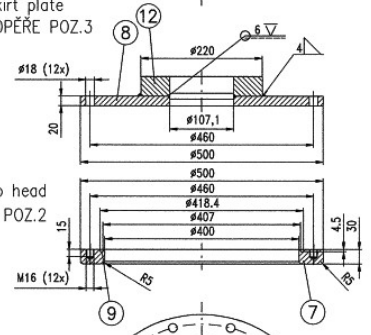

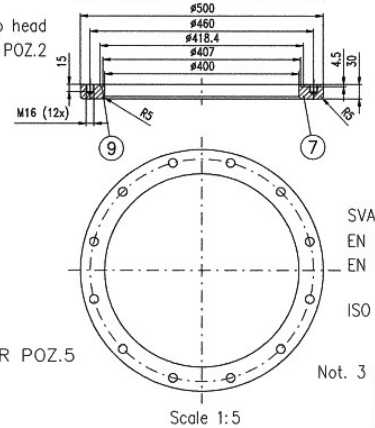

Scale 1:5

TILLVERKARE MANUFACTURER	
TILLVÄR MANUFACT.YEAR	TILL.V.NR. SER.NO.
VOLYM VOLUME	
VIKT TOM WEIGHT EMPTY	
GRUNDMATERIAL BASIC MATERIAL	P355GH/ P265GH/ St 35.8/I
TILLSATSMATERIAL WELDING MATERIAL	OK 48.05, PZ 61.02, OK 12.64
SVETSMETOD WELDING METHOD	Arc welding
BERÄKNINGSTRYCK DESIGN PRESSURE	12,07 bar
BERÄKNINGS TEMP. DESIGN TEMP.	+50° C
PROVTRYCKNING VATTEN PRESSURE TEST.WATER	17,26 bar / LUFT AIR
MEDIUM MEDIUM	Water / DENSITET DENSITY 1000 kg/m3
STYRKEFAKTOR WELDING FACTOR	0,85
KORROSIONSTILLÄGG CORROSION ALLOWANCE	1 mm
RÖNTGENUNDERSÖKNING X-RAY EXAMINATION	10%
VÄRMEBEHANDLING HEAT TREATMENT	
SANDBLÄSTRING INV. SAND BLASTING INS.	Sa 2,5 / UTV. OUTS. Sa 2,5
MÅLNING INV. PAINTING INS.	PROG. PROG.
Temacoat GPL-S, 2x40µ	
MÅLNING UTV. PAINTING OUTS.	RAL 3002 / PROG. PROG.
Temacoat GPL-S, 2x40µ, Temacoat RM40,40µ	
ISOLERING INSULATION	
BEKLÄDNAD COVERING	
KONTROLL PLAN INSPECTION PLAN	
NORM DESIGN CODE	EN 729-2
FLUID GRUPP FLUID GROUP	2
KATEGORI CATEGORY	Category 1
MODUL MODULE	Module A
FÖRESKRIFTER ACCORDING	AFS 1999: 4

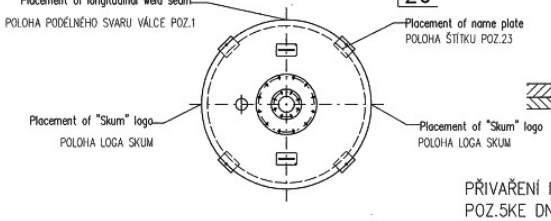

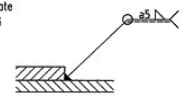

Welding of saddle plates
and lifting lug to shell

PŘIVAŘENÍ PODLOŽNÉHO PLECHU OKA
POZ.5KE DNU POZ.2

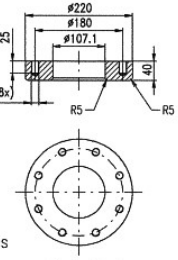

Detail A
Scale 1:5

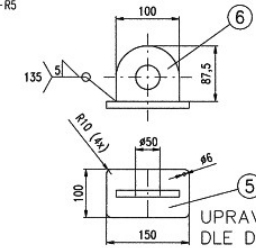

UPRAVIT TVAR POZ.5
DLE DNA

Scale 1:5

SVARY DLE AD MERKBLATT
EN ISO 5817-B JAKOST SVARŮ
EN ISO 13920-BG ZÁKLADNÍ TOLERANCE
PRO SVAŘENCE
ISO 2768-mK MEZNÍ ÚCHYLKY NETOLEROVANÝCH
ROZMĚRŮ

Not. 3 Tolerances for welded contruction according to EN ISO 13920:1996-B and for machined construction according to SS-ISO 2768-1 if nothing else is stated in the drawing.

Not. 2 Pos. 15 to be fitted to head.

Not. 1 All sharp edges to be broken.

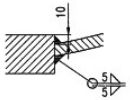

Welding of flanges pos. 12 to head
PŘIVAŘENÍ PŘÍRUBY POZ.12 KE DNU POZ.22

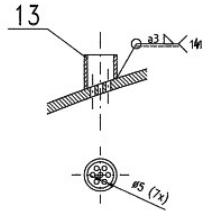

VRTAT OTVORY VE DNU POZ.2

No	Qty	Drawing	Description	Dimension or type	Material
21	1		Half coupling	DN 25	St 35.8/I
20	1		Ball valve	DN 25 weld ends	Carbon st.
19	1		Pipe	DN 25 ø33,7x2,6	St 35.8/I
18	1		Weld neck flange	See list PN 16 DIN	C 22.8
17	1		Bend	See list	St 35.8/I
16	2		Pipe	See list	St 35.8/I
15	1		Plate	t=3, to be fitted	P355NL1
14	1		Plate	t=3, bent	P265GH
13	1		Weld nipple	DN 25	St 35.8/I
12	2		Flange	t=40 (see det. A and B)	P355NL1
11	12		Nut	M16 galv.	8.
10	12		Threaded bar	M16x60 galv.	8.8
9	1		O-ring	ø399,3x5,7	Nitrile
8	1		Cover plate	ø500 t=20	P355NL1
7	1		Flange	ø500/ø400 t=30	P355NL1
6	2		Lifting lug	t=10	P265GH
5	2		Lifting lug	Ts-nom.	P355GH
4	4		Foot plate	Ts-nom. (see list)	P265GH
3	1		Skirt	Ts-nom.	P265GH
2	2		Head	Th-nom. Din28011(SS2634)	P355NL1
1	1		Shell	Ts-nom.	P355NL1

Tol. Welded constr. SMS 723-A / Machined const. SMS-ISO-2768 Medel — Surface roughness △ / Except as stated — Rem.

TLAKOVÁ NÁDOBA

Celkový objem nádoby	1500 l
Nejvyšší pracovní tlak	12,1 bar
Výpočtový tlak	12,1 bar
Zkušební tlak	17,3 bar
Nejvyšší pracovní teplota	50 °C
Výpočtová teplota	50 °C
Modul posuzování schody	A
Kategorie tlakové nádoby dle PED 97/27/ES	I
Součinitel hodnoty svarového spoje	0,85
Přídavek na korozi a erozi	1 mm
Klasifikační stupeň svarů dle EN 12517-1, HP5/3, EU ø35B	1
Stupeň jakosti svarů dle EN 25817	B
Zkoušky tlakové nádoby dle PED 97/23/ES AD 2000 MERKBLATT	
stavební zkouška	ANO
1.tlaková zkouška vodou	ANO
Zkoušky svarových spojů dle PED 97/23/ES AD 2000 MERKBLATT	
vnější prohlídka	ANO
zkouška prozářením 10%	ANO
penetrační zkouška hrdel a nátrubků 100%	ANO
Konstrukce,výroba a přejímka	PED 97/23/ES
Provedení zkoušek	ZVVZ a.s.

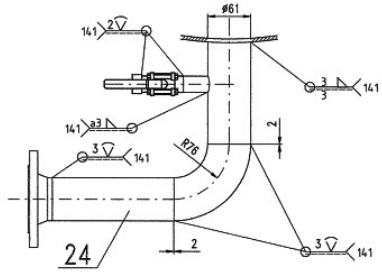

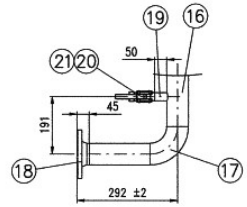

TECHNOLOGIE SVAŘOVÁNÍ
TECHNICKY PROVĚŘIL
10630 Martin RYBAR
Datum 6.12.07 Podpis

SVENSKA SKUM AB
MTB-V PED
ASSEMBLY
GENERAL DRAWING

ART. NO.	DATE	CHECKED	SCALE	DRAWING NO.	REV.
	060915	HE	1:20	10050-1500	0
	DRAWN PR	APPR. MHe	ORIGINAL A1		