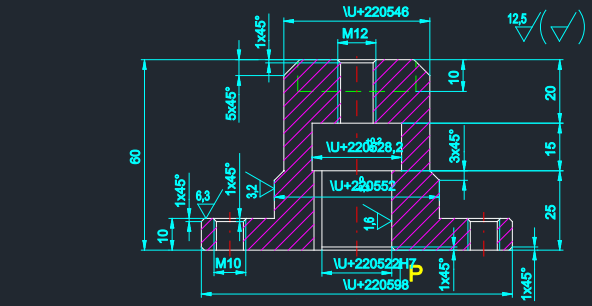

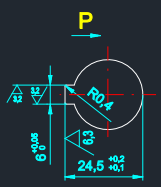

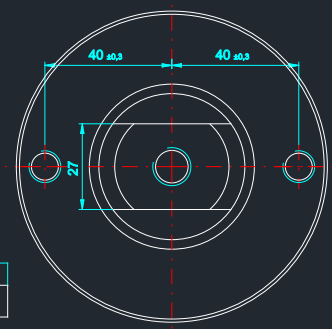

Ø22 H7	+0,021 0
Rozm ěr	Tolerance

Celková čistá hmotnost kg 1,1

EN 5817- - C JAKOST SVARU
EN ISO 13920 - - BG ZÁKLADNÍ TOLERANCE PRO SVAŘENCE
ISO 2768 - mK - MEZNÍ UCHYLKY NETOLEROVANÝCH ROZMĚRŮ

ZVVZ a.s.
Sažinova 888
39925 Milevsko

Poznámka:

Měřítko 1:1	Kreslil Malečková		Změna	Datum	Podpis	Index změny
	Schválil Kozáková					
	Sval.techn.					
	Dne 11.12.2007					

Typ | Skupina | Starý výkres

Název: NÁBOJ

Varianta

4-V 124 003-01

Počet listů 1 List 1

DUŠEVNÍ VLASTNICTVÍ ZVVZ a.s. Milevsko Veškerá práva vyhrazena. Postoupení třetím osobám je zakázáno.