主功率部分

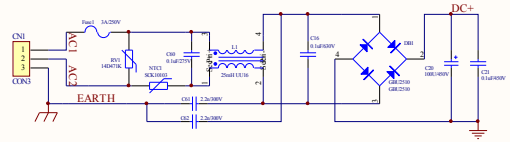

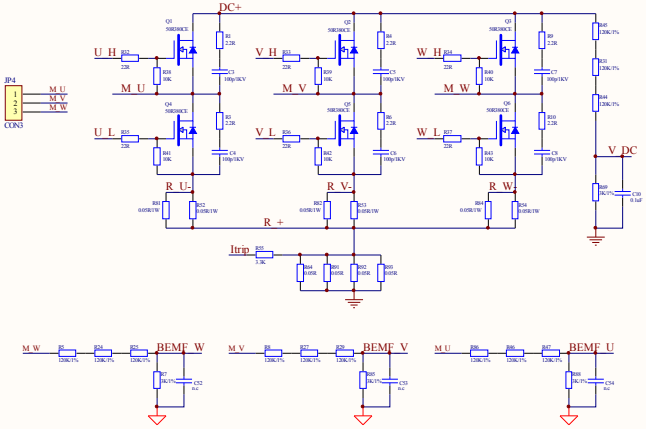

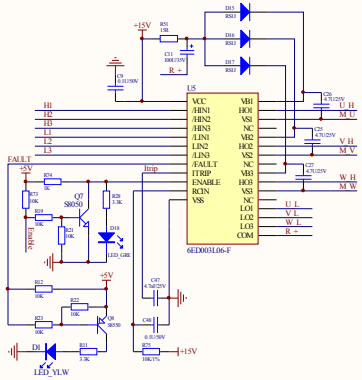

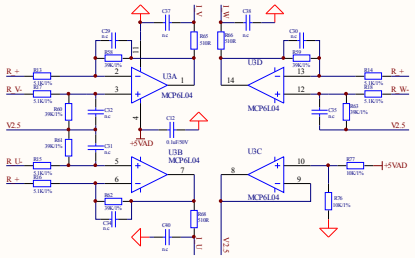

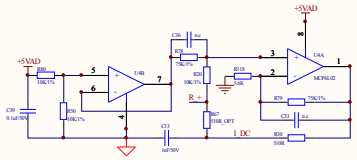

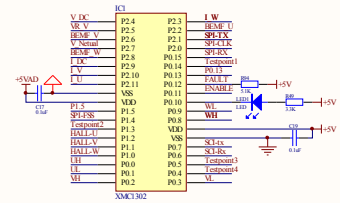

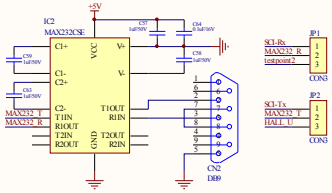

电源部分

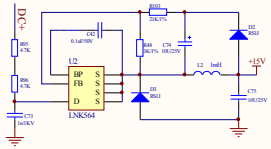

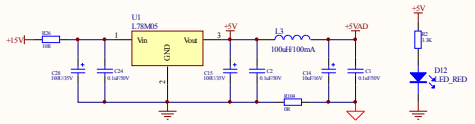

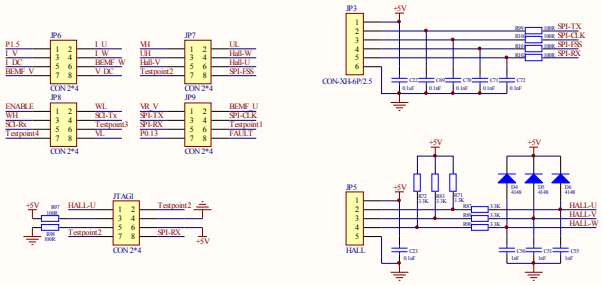

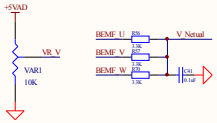

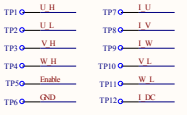

项目	XMC1300电机控制demo板			项目编号	
图纸名称				版本	V1.0
图纸编号	1	单位	福建睿能电子		
幅面	A2			第一页	共一页
日期	2015-07-31				
设计人	王磊	审核		批准	