ESP32S3模块

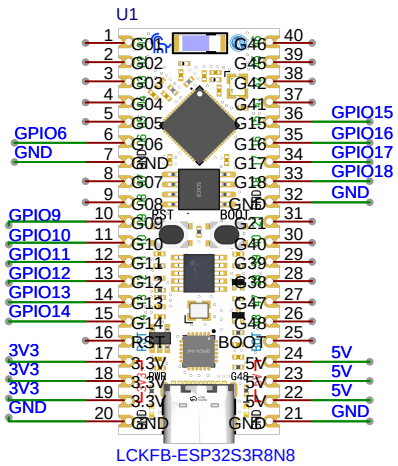

扩展电路

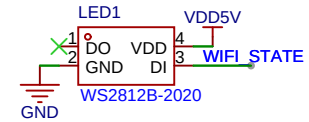

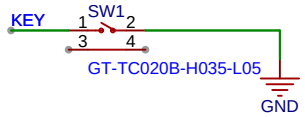

保护电路

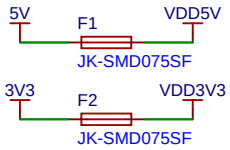

输出端口

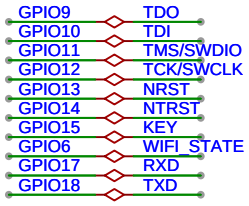

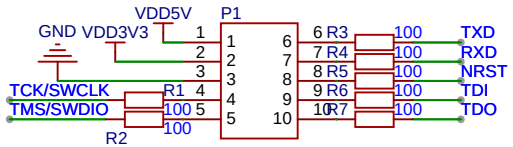

原理图	Schematic2	更新日期	2024-12-23
		创建日期	2024-12-09
图页	P1	物料编码	
绘制		ESP32S3多功能调试器	
审阅			
		版本	尺寸	页 1 共 1
嘉立创EDA		V1.0	A4	嘉立创EDA