ДМ МА104-1087.00.00ВО

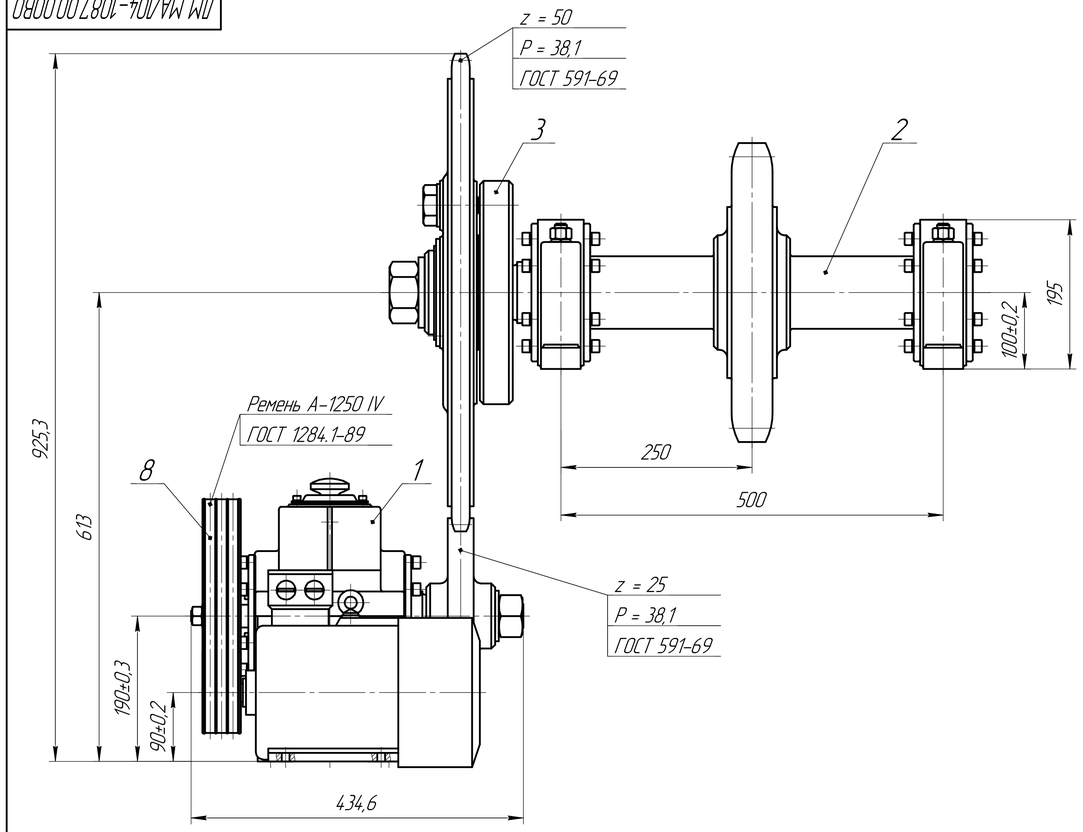

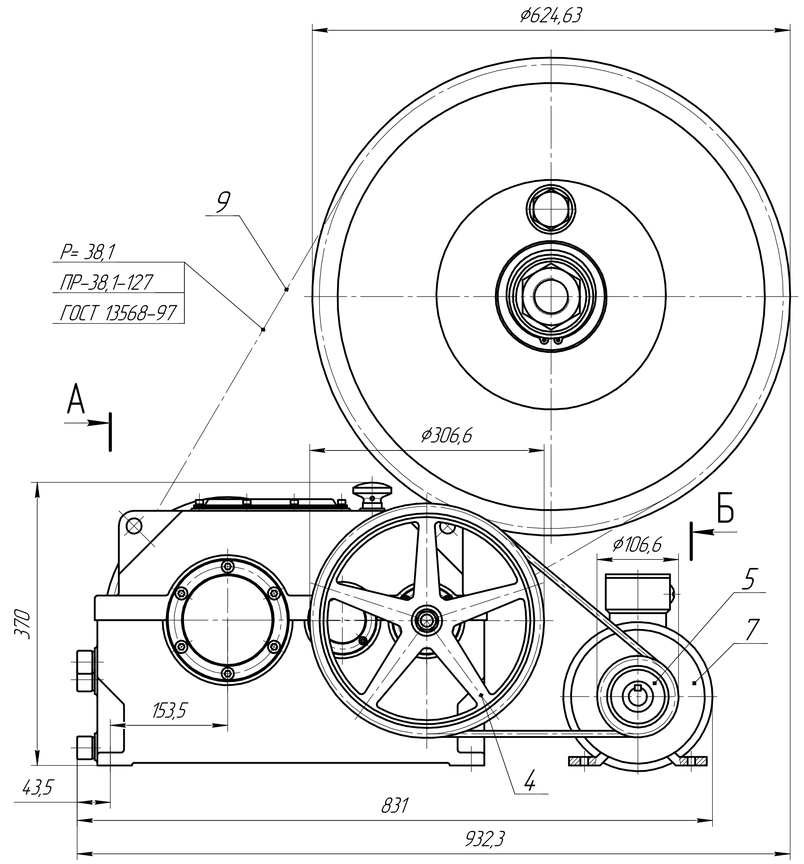

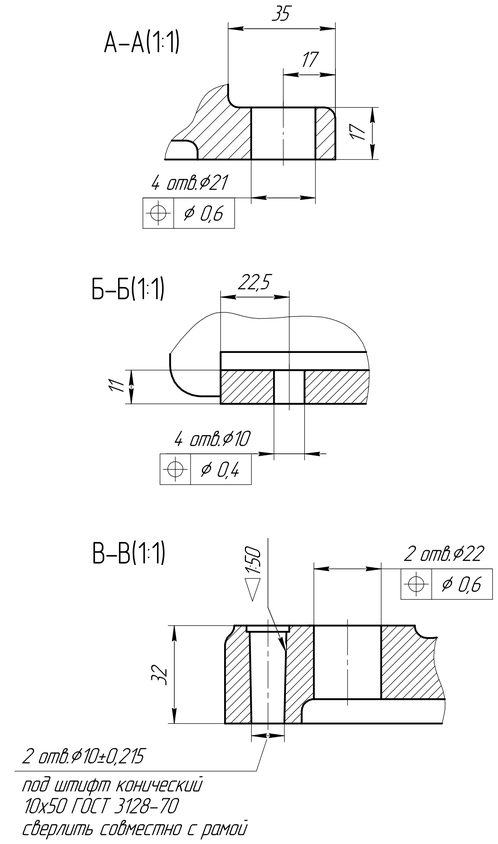

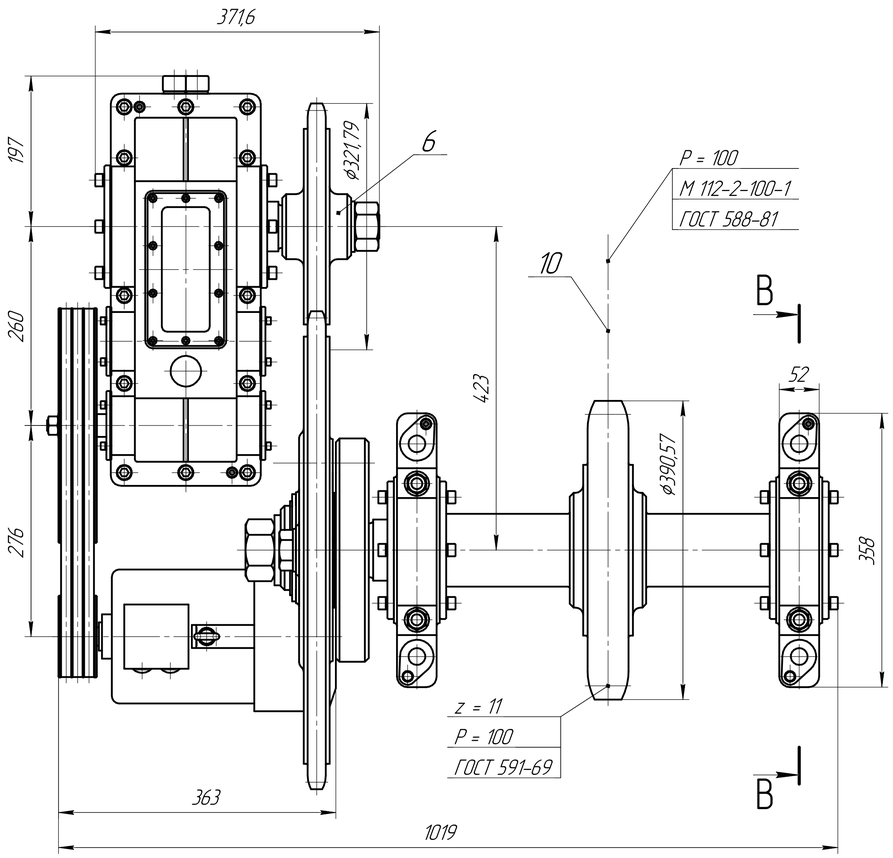

Схема расположения опорных поверхностей для крепления двигателя, редуктора и приводного вала к раме

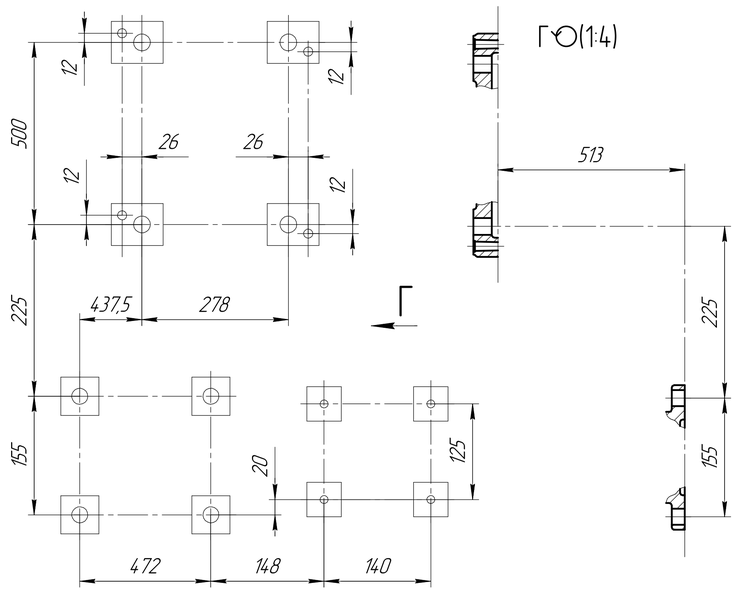

Техническая характеристика:

1. Окружная сила, кН 9,2
2. Скорость приводной цепи, м/с 0,2
3. Передаточное число 127,41
4. Мощность электродвигателя, кВт 2,2
5. Частота вращения вала электродвигателя, мин$^{-1}$ 1395
6. Ресурс, ч 10000

Технические требования:

Сила преднатяжения ремня, Н 785,5
Ресурс одного комплекта ремней, ч 2000
Максимальная консольная сила на валу редуктора
- быстроходном, Н 1100
- тихоходном, Н 6480

Момент затяжки гайки ведомого шкива ременной передачи:
- не менее, Н·м 21,3
- и не более, Н·м 40

Момент затяжки гайки ведущей звёздочки цепной передачи:
- не менее, Н·м 430
- и не более, Н·м 630

Момент затяжки гайки ведомой звёздочки цепной передачи:
- не менее, Н·м 836
- и не более, Н·м 861

При затяжке гаек использовать резьбовой фиксатор Loctite 262 или аналогичный

Натяжение ременной передачи регулируется смещением электродвигателя вдоль оси рамы

Натяжение цепной передачи регулируется смещением редуктора вдоль оси рамы

					ДМ МА104-1087.00.00ВО			
Изм.	Лист	№ докум.	Подп.	Дата	Привод цепного транспортёра	Лит.	Масса	Масштаб
Разраб.		Григорьев А. Р.				У		1:4
Пров.		Любченко М. А.				Лист	Листов 1	
Т.контр.						МГТУ им. Н. Э. Баумана Кафедра РК3 Группа РК9-64Б		
Н.контр.								
Утв.								

Перв. примен. | Справ. № | Подп. и дата | Инв. № дубл. | Взам. инв. № | Подп. и дата | Инв. № подл.

КОМПАС-3D v.18.1 Учебная версия © 2019 ООО "АСКОН-Системы проектирования". Россия. Все права защищены.
Не для коммерческого использования

Копировал | Формат А1