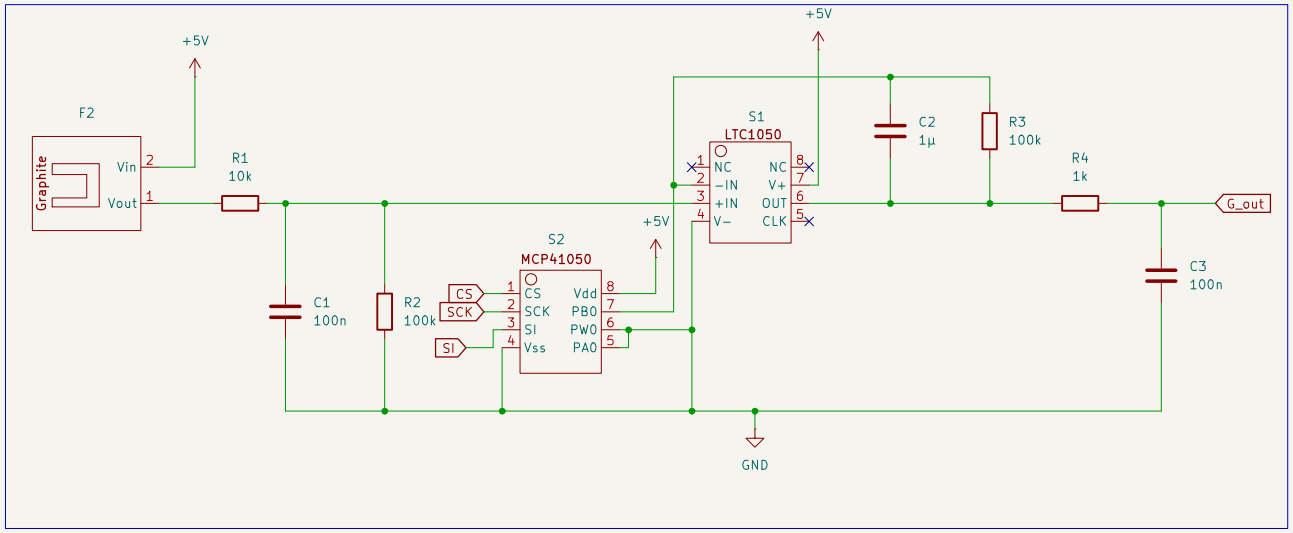

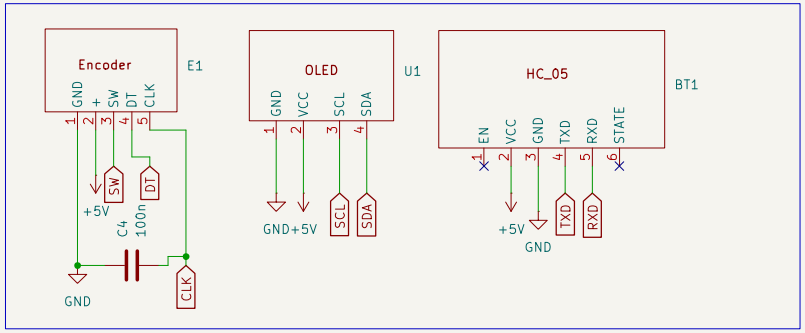

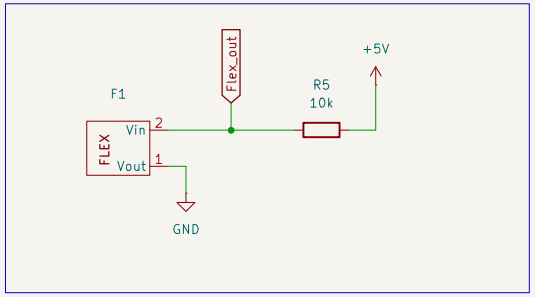

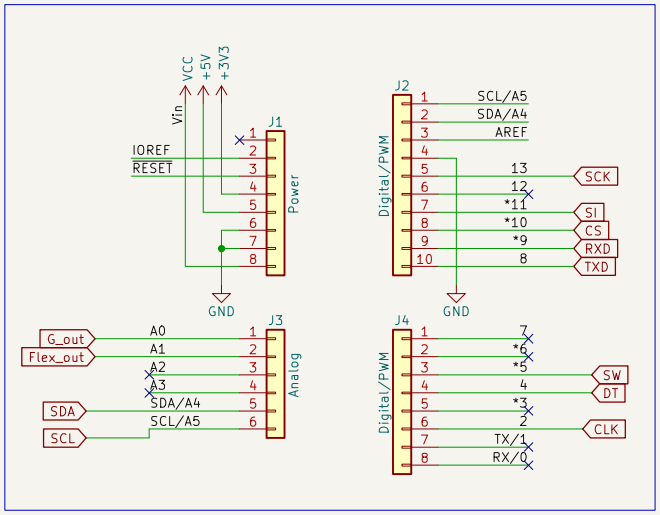

* Indicates a PWM-capable pin

Génie Physique – INSA Toulouse

Sheet: /

File: projet_capteur.kicad_sch

Title: Projet capteur Aubry Bourdarie

Size: A4	Date: lun. 17/03/2025	**Rev:**
KiCad E.D.A. 8.0.8		Id: 1/1