Р/15 02.01.00.02

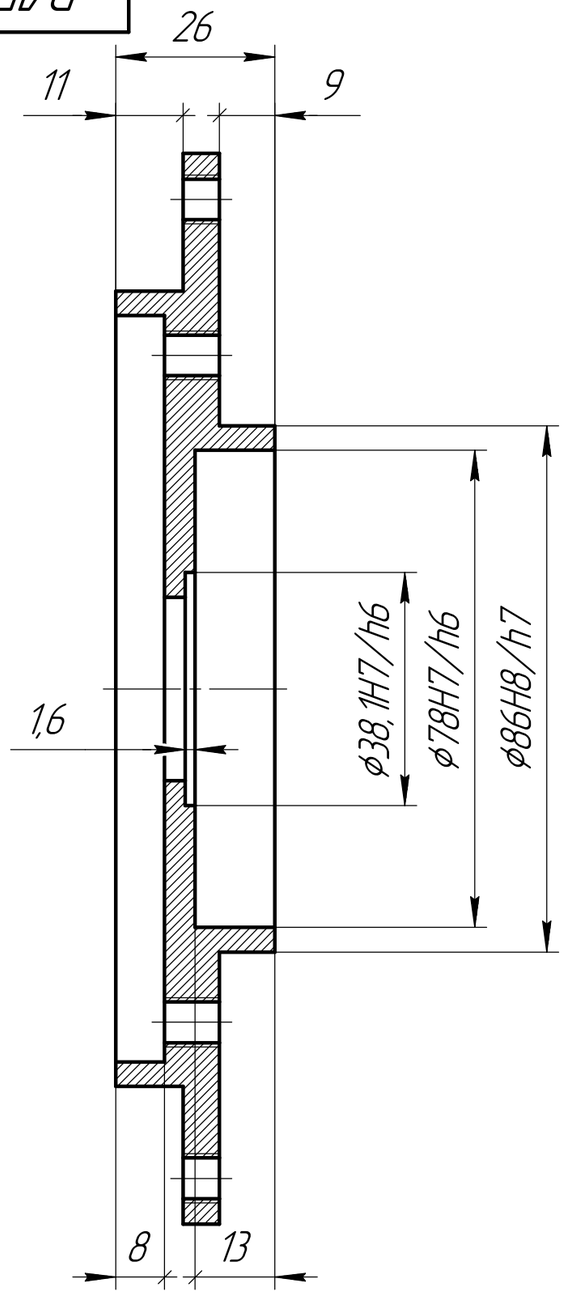

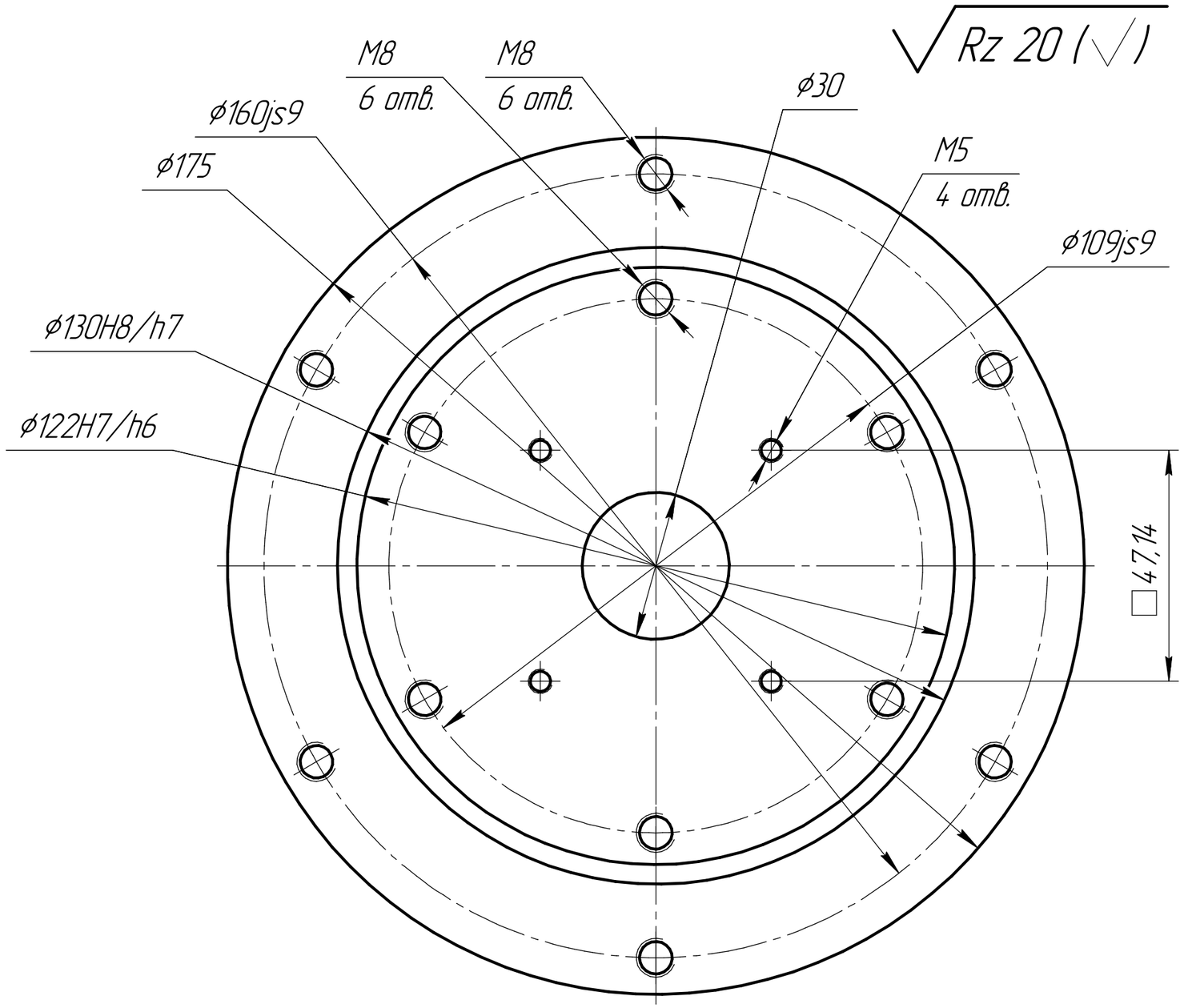

1. Твердость 187 НВ
2. Покрытие хим. окс.

Изм.	Лист	№ докум.	Подп.	Дата
Разраб.		Соловцов М.А.		
Пров.		Перминова Е.А.		
Т.контр.				
Н.контр.				
Утв.		Перминова Е.А.		

Р/15 02.01.00.02

Крышка кожуха

Лит.	Масса	Масштаб
	1,41	1:1

Лист | Листов 1

Сталь 40 ГОСТ 1050-2013

МГТУ им. Н.Э.Баумана
Группа СМ7-61Б

Копировал | Формат А3

Перв. примен. | Справ. № | Подп. и дата | Инв. № дубл. | Взам. инв. № | Подп. и дата | Инв. № подл.