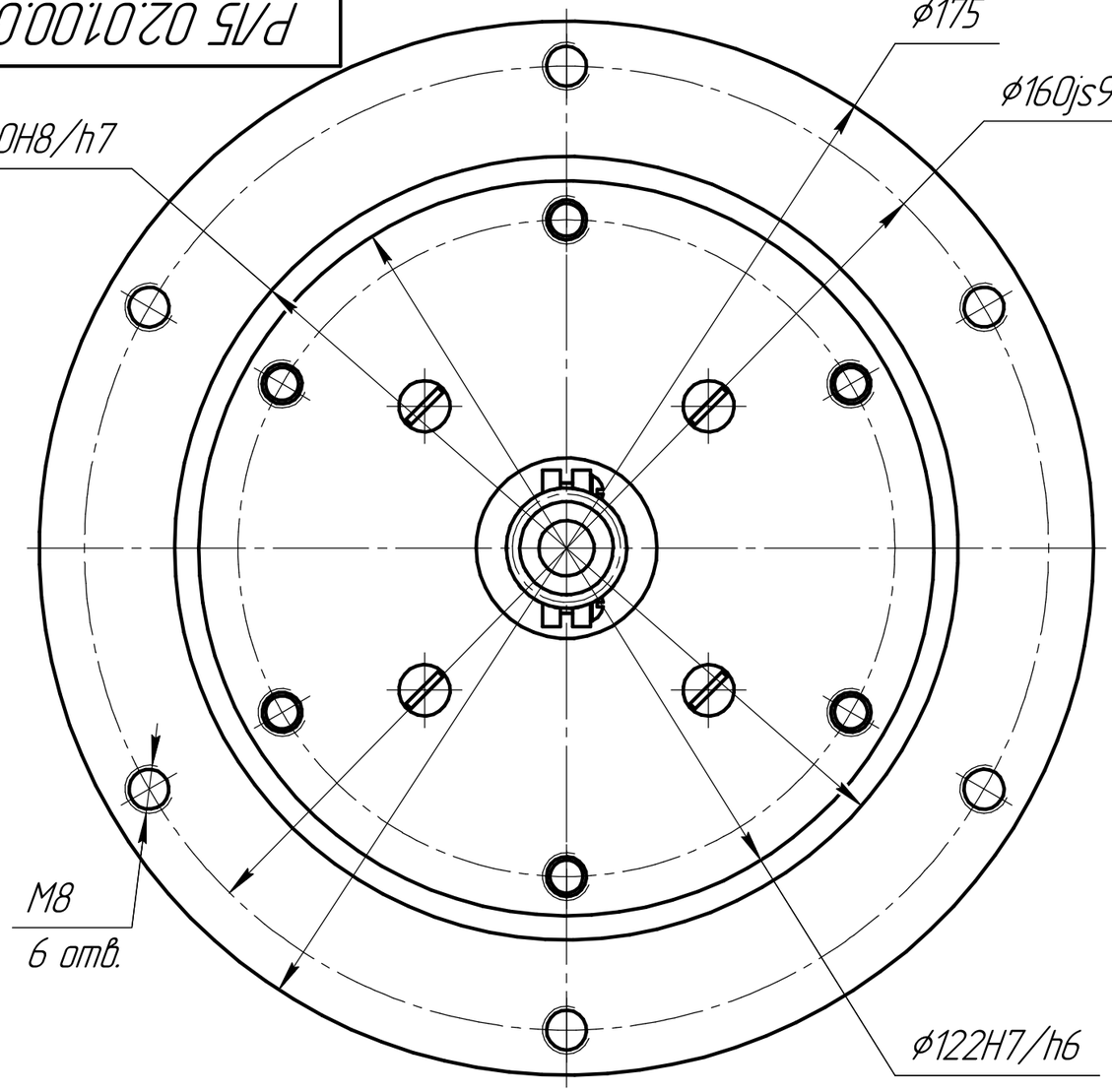

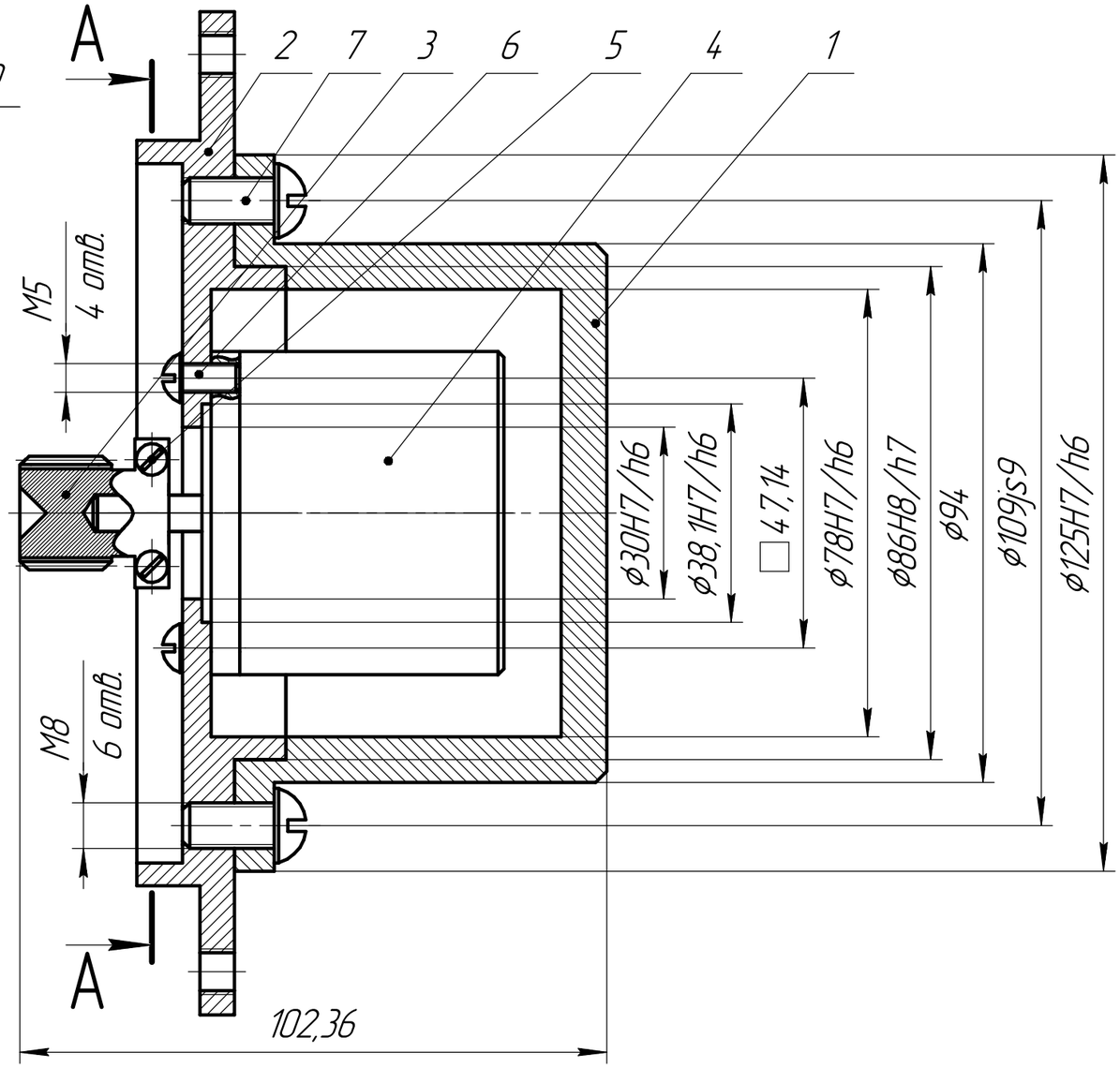

А–А (2:1)

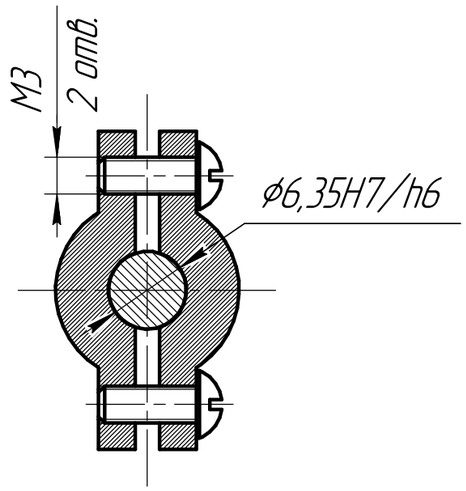

Техническое характеристики

1. Мощность двигателя номинальная P = 12.84 Вт
2. Обороты на валу двигателя n = 1024 об/мин
3. Крутящий момент двигателя M = 0.12 Н*м
4. Напряжение двигателя наминальное U = 12 В

Изм.	Лист	№ докум.	Подп.	Дата	Р/15 02.01.00.00		
Разраб.		Соловцов М.А.			Двигатель в сборке	Лит.	Масса: 4,16 / Масштаб: 1:1
Пров.		Перминова Е.А.				Лист	Листов 1
Т.контр.						МГТУ им. Н.Э.Баумана Группа СМ7-61Б	
Н.контр.							
Утв.							

Перв. примен. | Справ. № | Подп. и дата | Инв. № дубл. | Взам. инв. № | Подп. и дата | Инв. № подл.

Копировал | Формат А3