Р/15 02.04.00.01

Rz 20 (√)

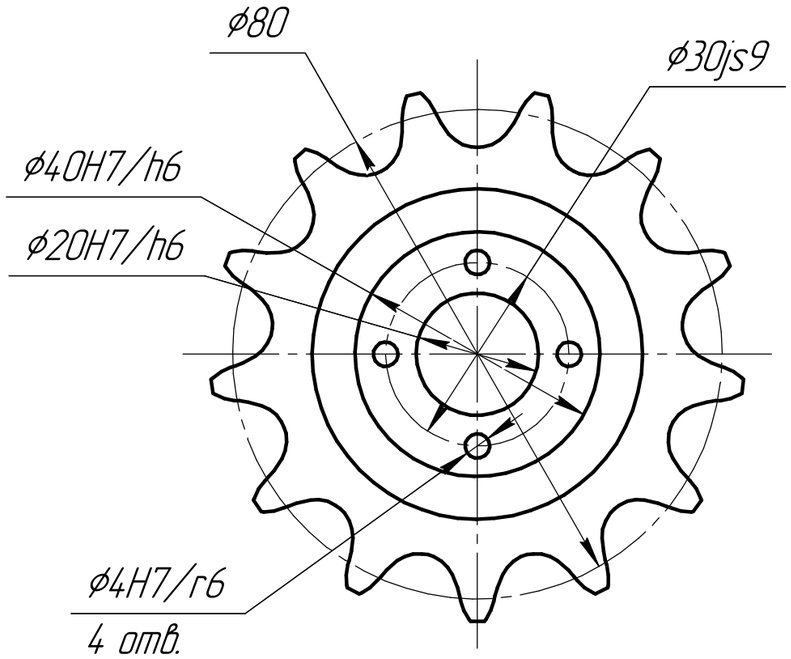

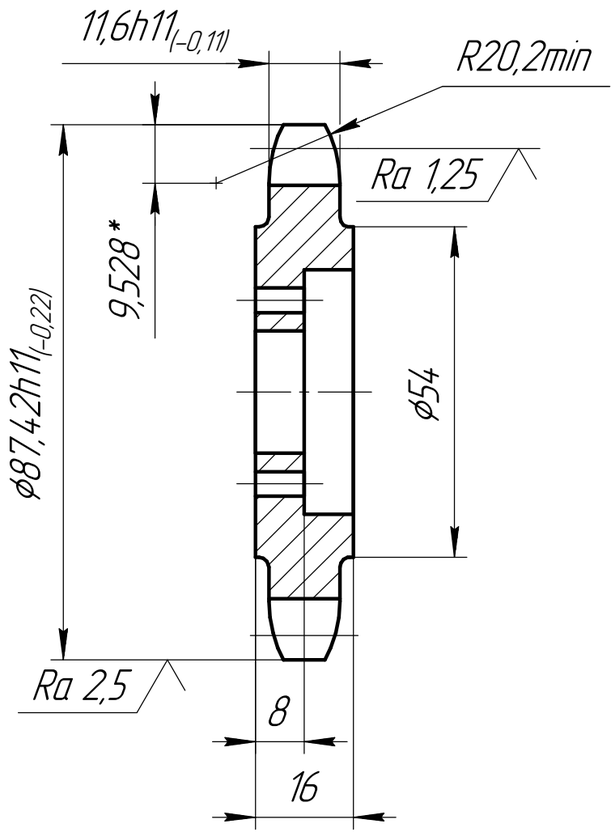

Число зубьев		z	13
Сопрягаемая цепь	Обозначение	–	ПР-19,05-31,8 ГОСТ 13568-97
	Шаг	t	19,05
	Диаметр ролика	d	11,91
Профиль зуба по ГОСТ 591-69		–	Без смещения
Класс точности по ГОСТ 591-69		–	А
Диаметр окружности впадин		D_i	$67{,}532_{-0{,}12}$
Допуск на разность шагов		δ_t	0,025
Радиальное биение окружности впадин		E_0	0,08
Торцовое биение зубчатого венца		–	0,08
Диаметр делительной окружности		D_d	79,602
Сопрягаемая цепь	Ширина внутренней пластины	h	18,2
	Расстояние между внутренними пластинами	B_{BH}	12,7

(2:1)

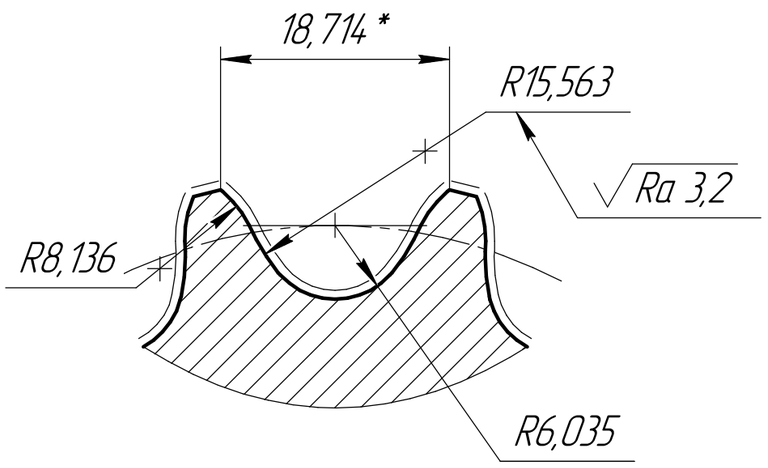

1. Твердость 230 НВ
2. Покрытие хим. окс.

Изм.	Лист	№ докум.	Подп.	Дата
Разраб.		Соловцов М.А.		
Пров.		Перминова Е.А.		
Т.контр.				
Н.контр.				
Утв.		Перминова Е.А.		

Р/15 02.04.00.01

Звездочка

Лит.	Масса	Масштаб
	0,38	1:1

Лист | Листов 1

Сталь 45 ГОСТ 1050-2013

МГТУ им. Н.Э.Баумана Группа СМ7-61Б

Копировал | Формат А3

Перв. примен. | Справ. № | Подп. и дата | Инв. № дубл. | Взам. инв. № | Подп. и дата | Инв. № подл.