Р/15 02.03.00.04

Rz 20 (√)

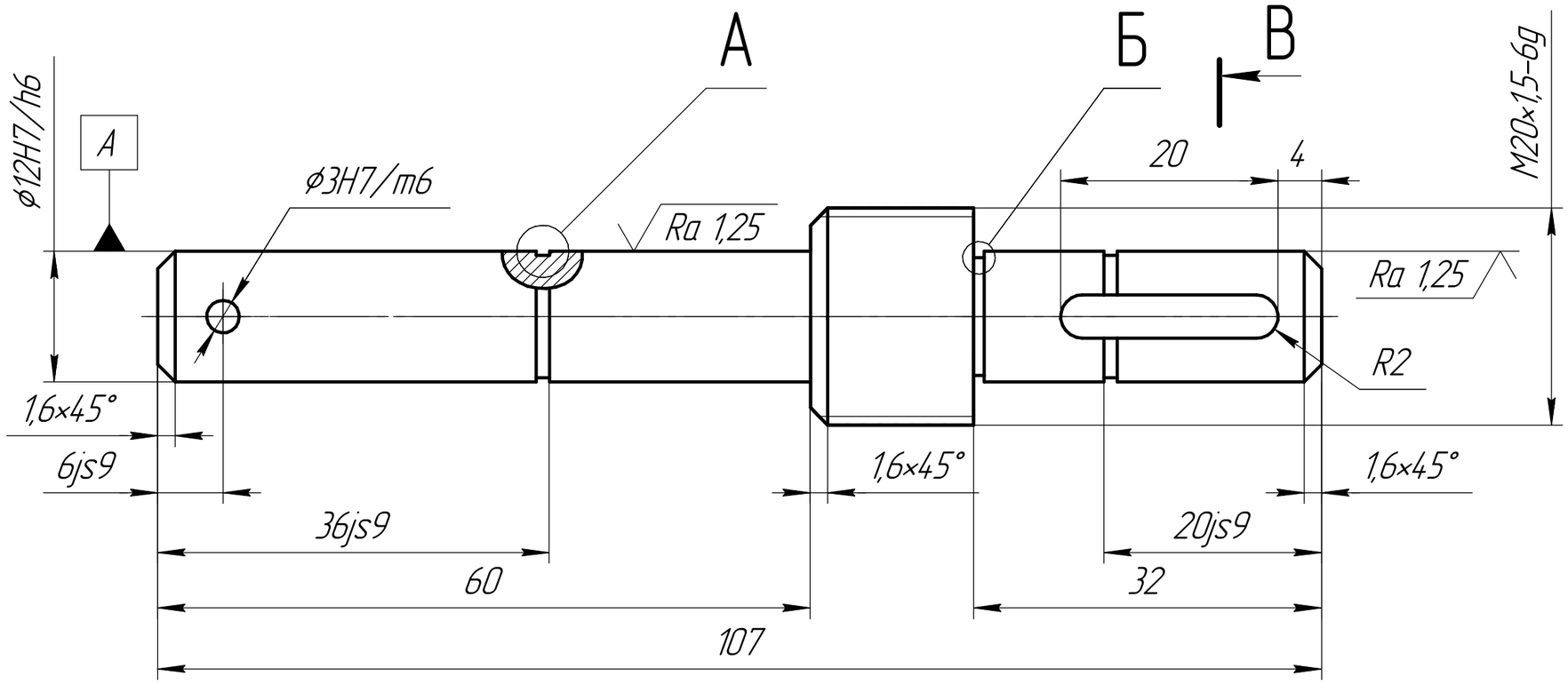

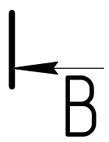

А(4:1)

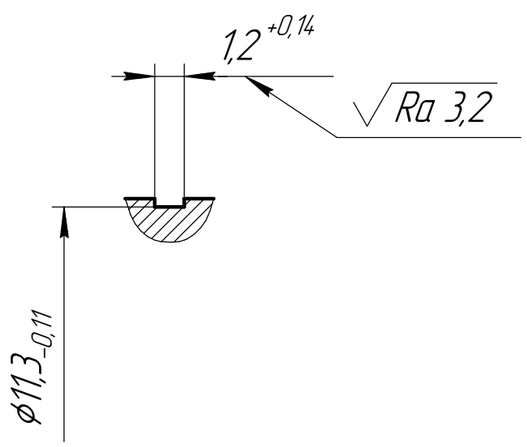

Б (10:1)

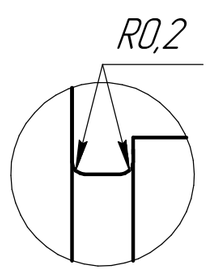

В–В (2:1)

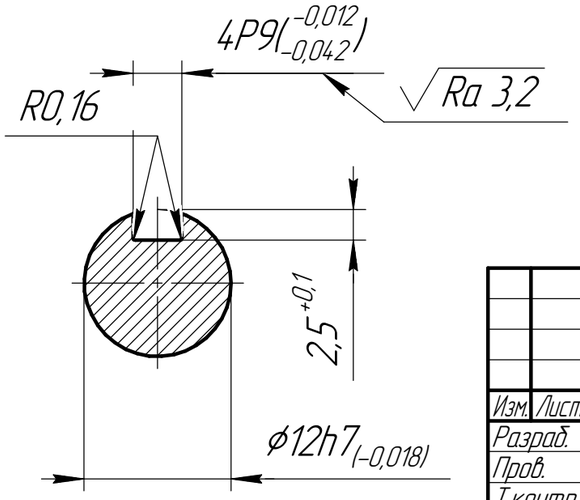

1. Твердость 187 НВ
2. Покрытие хим. окс.

Изм.	Лист	№ докум.	Подп.	Дата	Р/15 02.03.00.04		
Разраб.		Соловцов М.А.			Вал выходного звена	Лит.	Масса: 0,11 / Масштаб: 2:1
Пров.		Перминова Е.А.				Лист	Листов 1
Т.контр.					Сталь 40 ГОСТ 1050-2013	МГТУ им. Н.Э.Баумана Группа СМ7-61Б	
Н.контр.							
Утв.		Перминова Е.А.					

Перв. примен. | Справ. № | Подп. и дата | Инв. № дубл. | Взам. инв. № | Подп. и дата | Инв. № подл.

Копировал | Формат А3