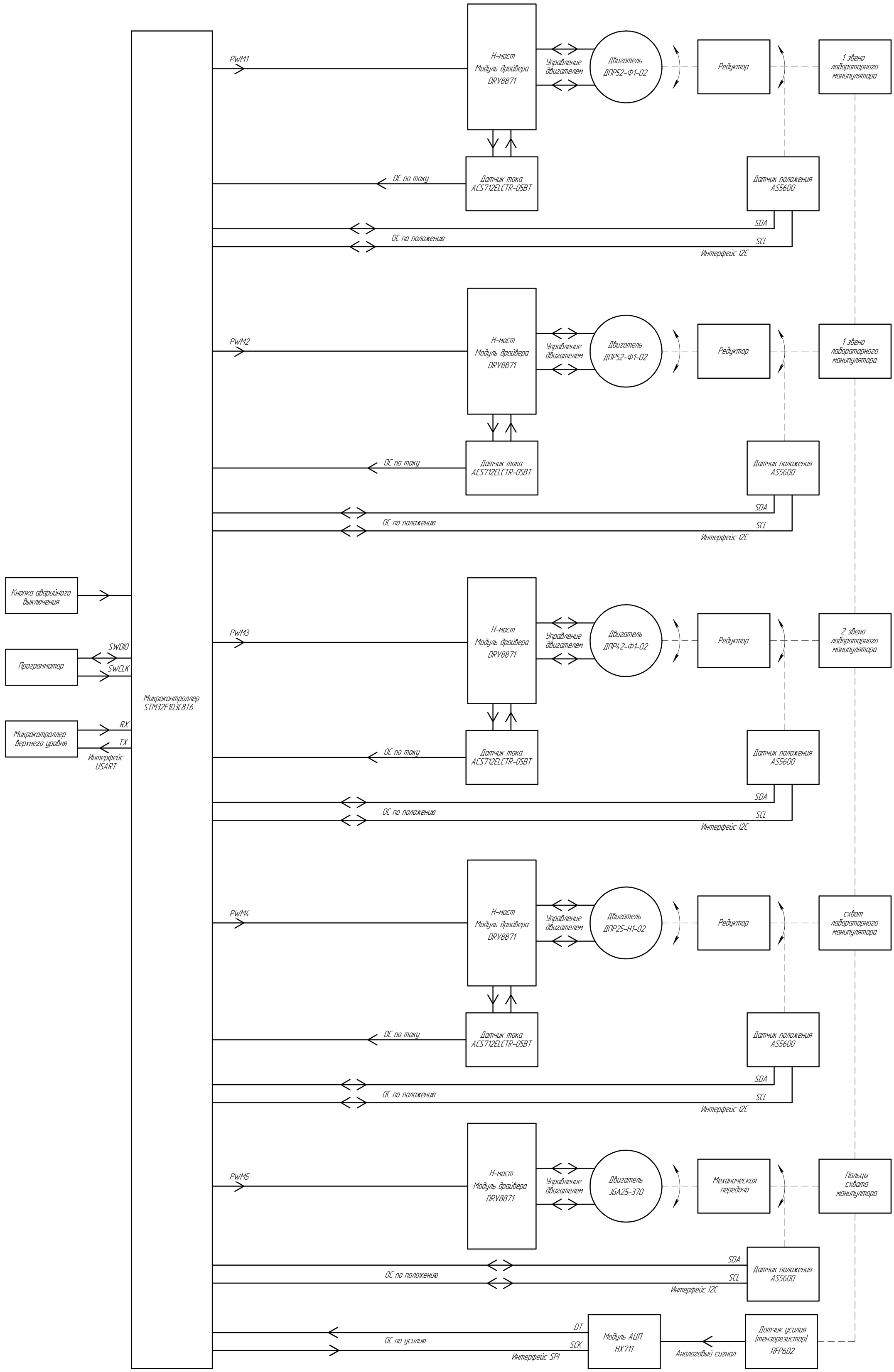

– Электрический сигнал

– Механическая связь

Изм.	Лист	№ докум.	Подп.	Дата	СМ7.00.00.00 Э2			
Разраб.		Соловцов М.А.			Управление манипулятором Схема электрическая функциональная	Лит.	Масса	Масштаб 1:1
Пров.		Бошляков А.А.				Лист	Листов 1	
Т.контр.						МГТУ им. Н.Э. Баумана группа СМ7-81Б		
Н.контр.								
Утв.								

Перв. примен.

Справ. №

Подп. и дата

Инв. № дубл.

Взам. инв. №

Подп. и дата

Инв. № подл.

Копировал

Формат А1