BB0035870

据付必要寸法図

室内機

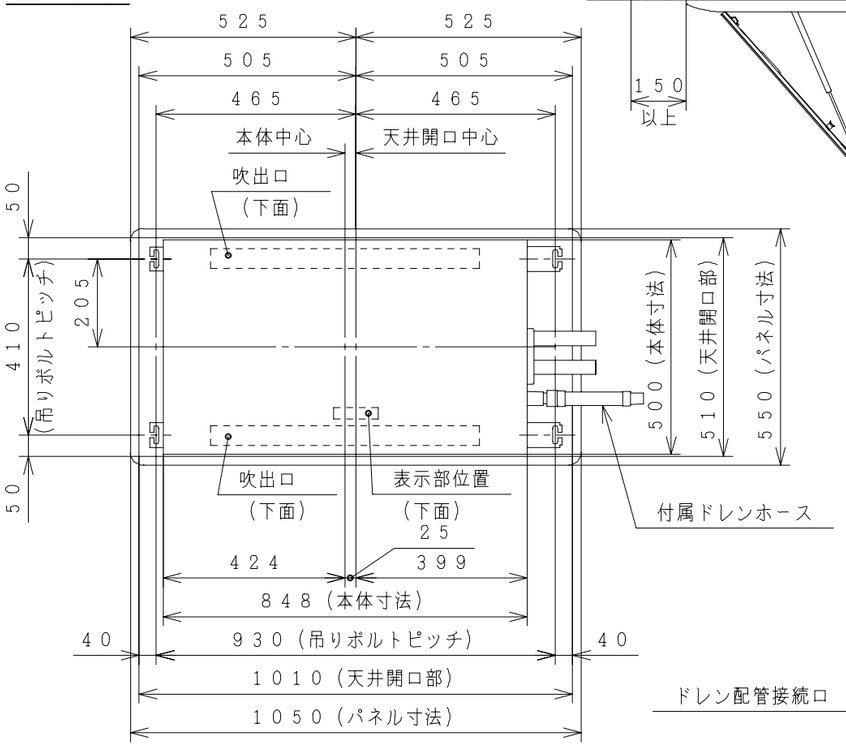

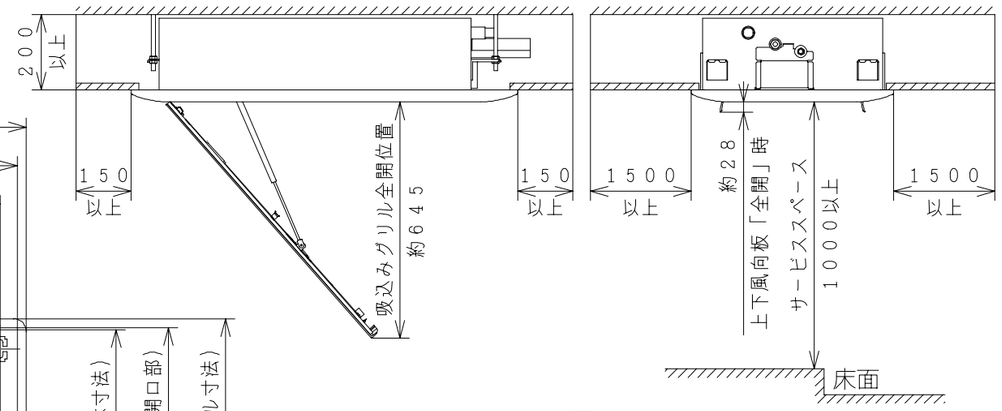

ドレンアップ図

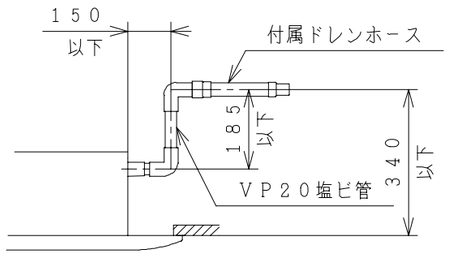

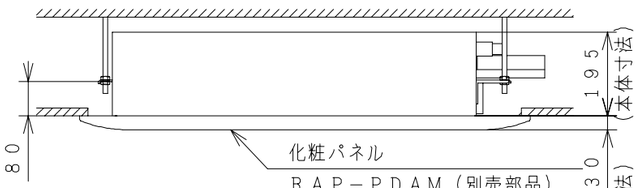

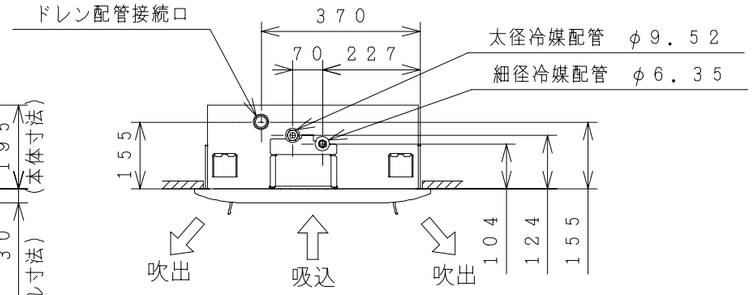

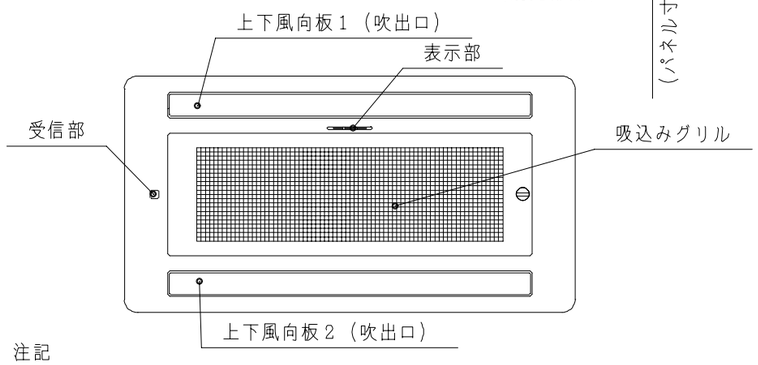

ワイヤレスリモコン

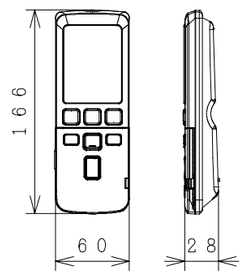

リモコンホルダー

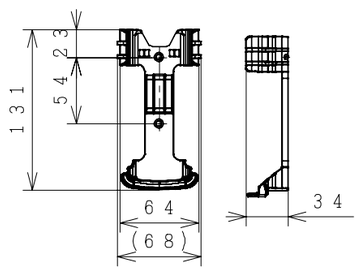

注記

1．配管は太径、細径とも断熱してあるものを使用します。

2．接続ケーブルは、φ2．0×3の単線Fケーブルを使用します。

仕様表

ユニット				マルチ室内ユニット
タイプ				二方向天井カセット
形名				RAMP－36DCS
電源（50/60Hz）				単相　200　V（室外受電）
冷房	定格	冷房能力	kW	接続する室外ユニットの外送図に記載の「能力・電気特性表」を参照してください。
		消費電力	W	
		運転電流	A	
		力率	%	
暖房	定格	暖房能力	kW	（マルチ用室内ユニットの冷房・暖房仕様は室内ユニットの能力と接続する室外ユニットによって異なります。）
		消費電力	W	
		運転電流	A	
		力率	%	
	低温	能力	kW	
		消費電力	W	
始動電流			A	
通年エネルギー消費効率	JIS C 9612:2013			室外ユニットの外送図に記載
	JIS C 9612:2005（区分名）			
熱交換器フィン形状				スリット
ファン	種類			貫流ファン
	ファンモータ出力		W	25＋25
	風量（冷房・暖房）	急速	m^3/h	580・700
		強風	m^3/h	560・680
		弱風	m^3/h	520・620
		微風	m^3/h	480・550
		静	m^3/h	450・470
音響パワーレベル運転音（冷房・暖房）		急速	dB	57・58
		強風	dB	55・57
		弱風	dB	53・55
		微風	dB	50・53
		静	dB	48・50
ワイヤレスリモコンスイッチ形名				RAR－5C3
電源プラグ	容量		V－A	室外ユニットの外送図に記載
	形状			
室内外接続ケーブル	芯線径（φ）		mm	2．0
	芯数		芯	3
冷媒配管	接続方式			フレア
	液側（φ）		mm	6．35
	ガス側（φ）		mm	9．52
ドレン接続口外径（φ）			mm	20（VP20）
製品寸法（高さ×幅×奥行）			mm	195×848×500
梱包寸法（高さ×幅×奥行）			mm	310×1090×560
質量（製品・梱包）			kg	19・23

（1）仕様は、改良のため変更することがあります。

（2）運転音の表示は、JIS　C　9612に基づき、無響室で測定した数値です。

SIGNATURE		DATE
DWN.	S. Iijima	2012-12-04
CHKD.	S. Takeuchi	2012-12-04
APPD.	T. Watanabe	2012-12-04

PROJECTION　SCALE: NTS　TITLE: RAMP-36DCS 構造・寸法図

Hitachi Appliances, Inc. Tokyo Japan

TOCHIGI DWG. No. 3YAA BB0035870

REGD. 2012 1204

002

BB0035871

回路図

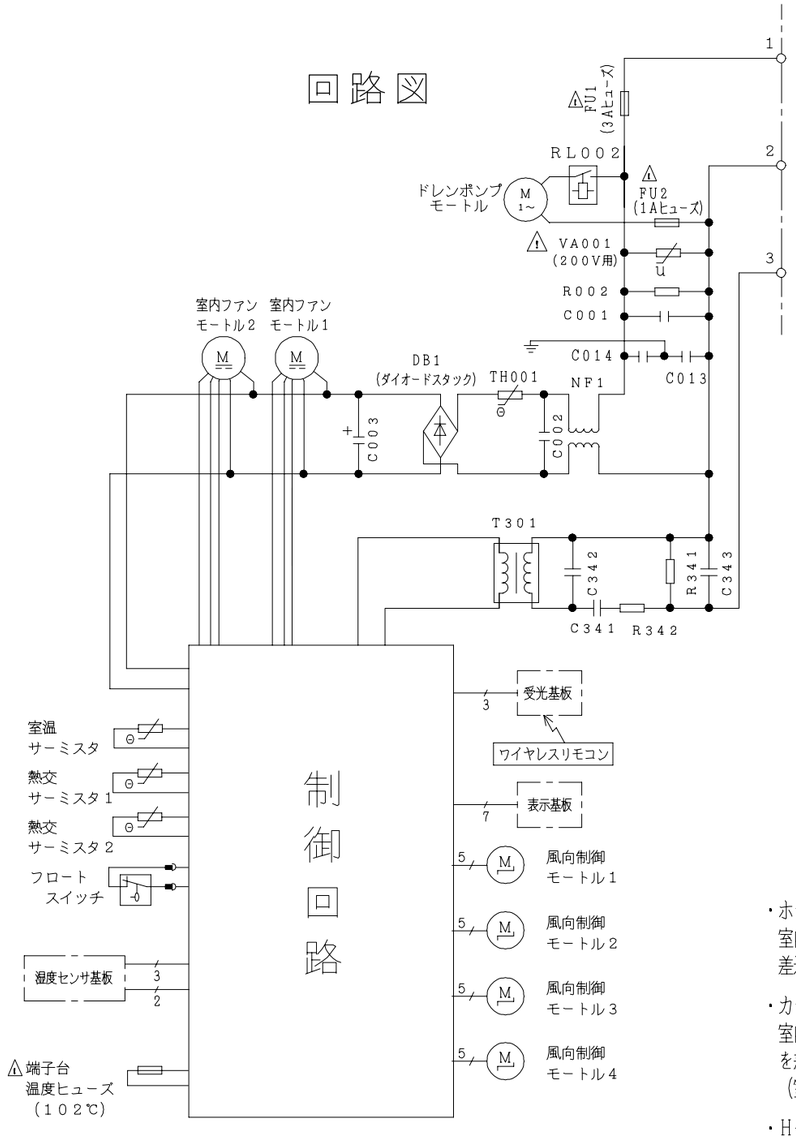

配線図
RAMP−36DCS

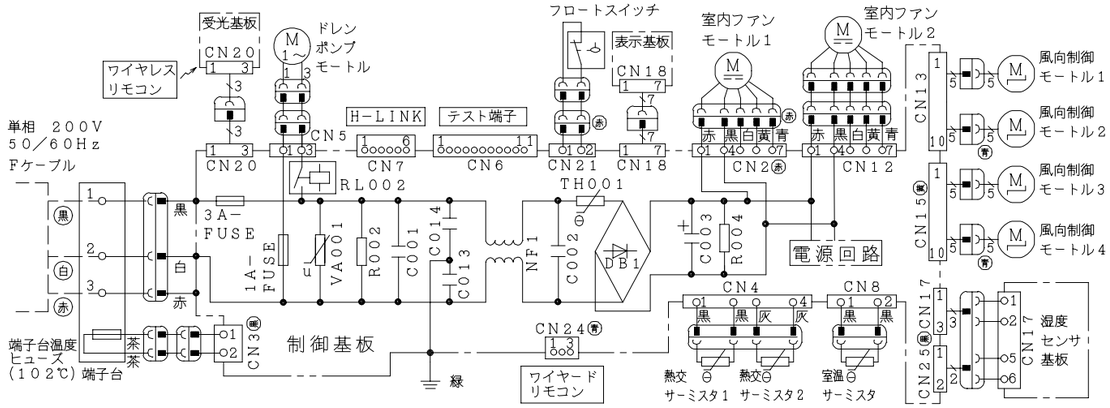

・ホームオートメーションを行う場合
室内基板の［テスト端子］CN6に別売の ※1HA接続コードを差込んで ※2標準アダプターと接続してください。

・カードキーコントローラーと連動させる場合
室内基板の［テスト端子］CN6に別売の ※3カードキー接続コードを差込んでカードキーコントローラーと接続してください。
（室内基板のジャンパー線を切断して設定を行います）

・H−LINKに接続する場合
室内基板の［H−LINK］CN7に別売の ※4RACアダプターの端子を差込んでください。

・ワイヤードリモコンを接続する場合
室内基板の［ワイヤードリモコン］CN24に別売の ※5ワイヤードリモコンの端子を差込んでください。

※1 HA接続コード：部品番号〔SP−HAC2〕
※2 標準アダプター：HA−S100TSA
※3 カードキー接続コード：部品番号〔SP−CKC2〕
※4 RACアダプター：PSC−6RAD
※5 ワイヤードリモコン：SP−WD1

	SIGNATURE	DATE
DWN.	S.Iijima	2012-12-03
CHKD.	K.Sutou	2012-12-04
	S.Takeuchi	2012-12-04
APPD.	T.Watanabe	2012-12-04

PROJECTION | SCALE NTS | TITLE RAMP-36DCS 回路図・配線図

Hitachi Appliances, Inc. Tokyo Japan

TOCHIGI DWG. No. 3YDA BB0035871

REGD. REGD 2012 1204

001