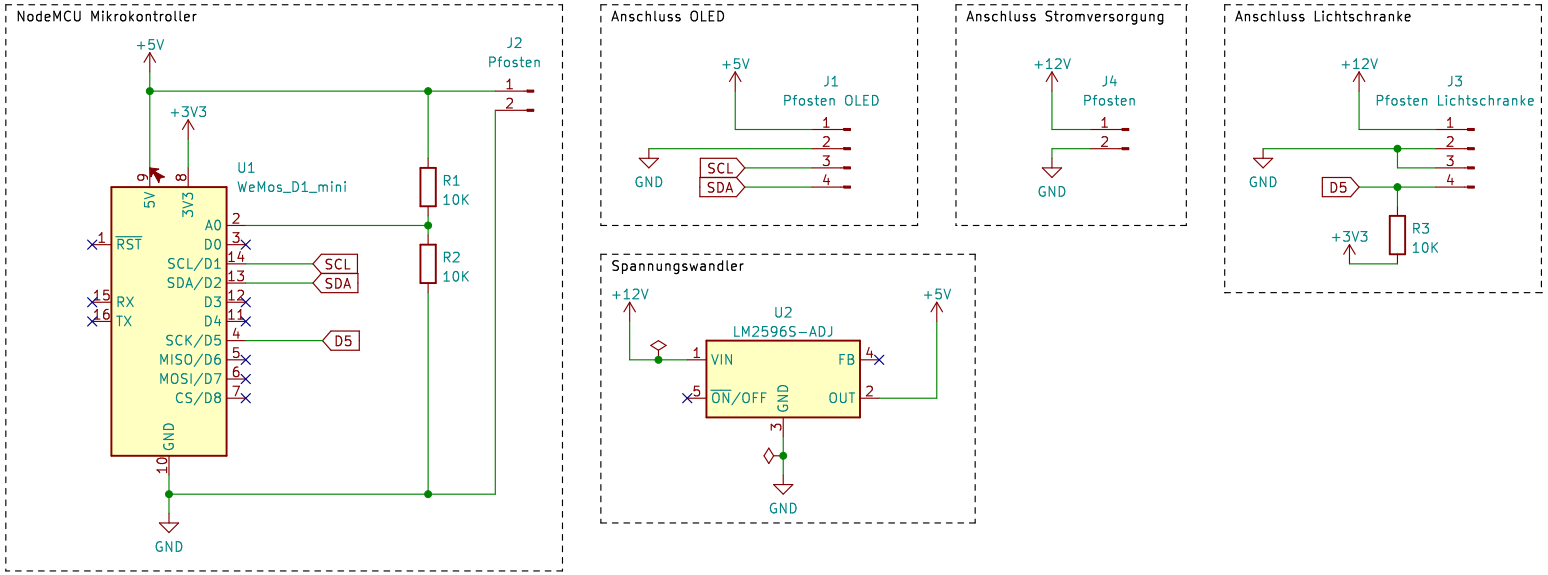

Jörg Skapski, Markus Soick

Sheet: /

File: Besucherzaehler.kicad_sch

Title: Besucherzaehler

Size: A4	Date: 2022-08-24	**Rev: 3**
KiCad E.D.A. kicad (6.0.6-0)		Id: 1/1