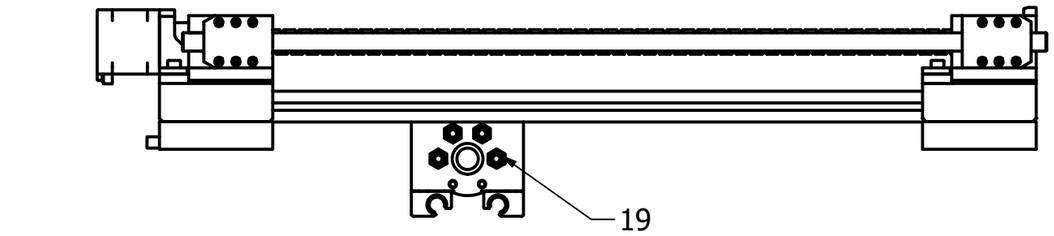

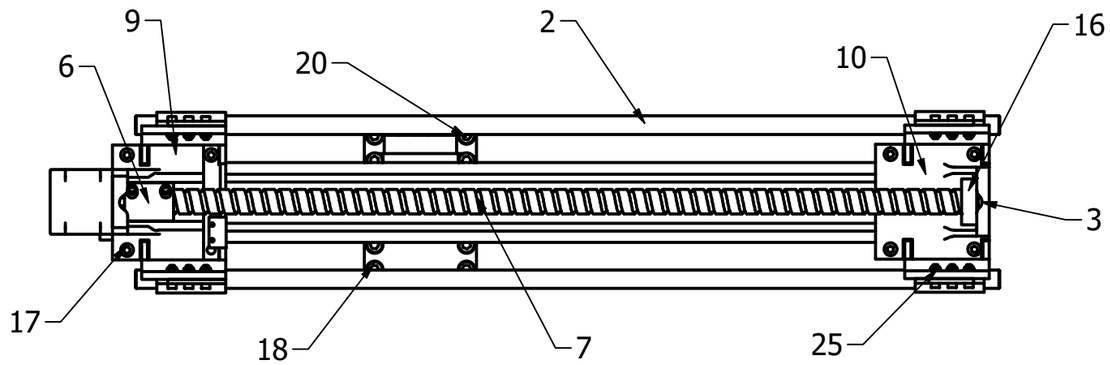

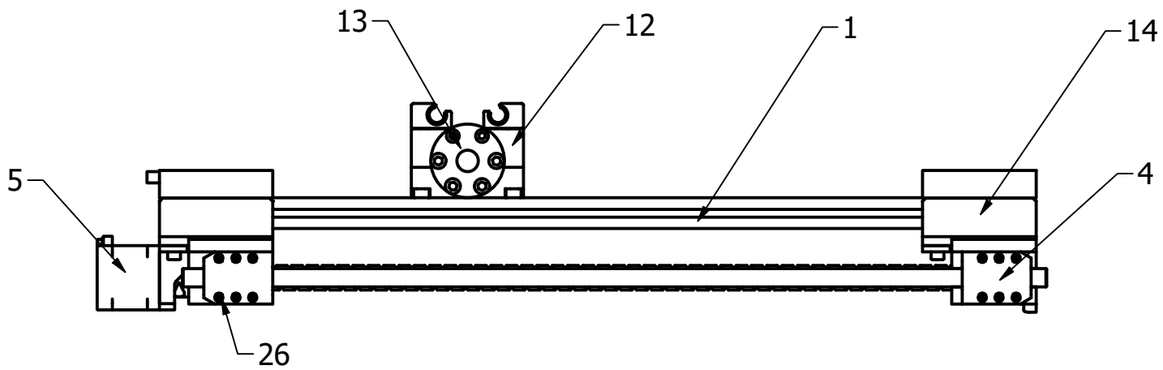

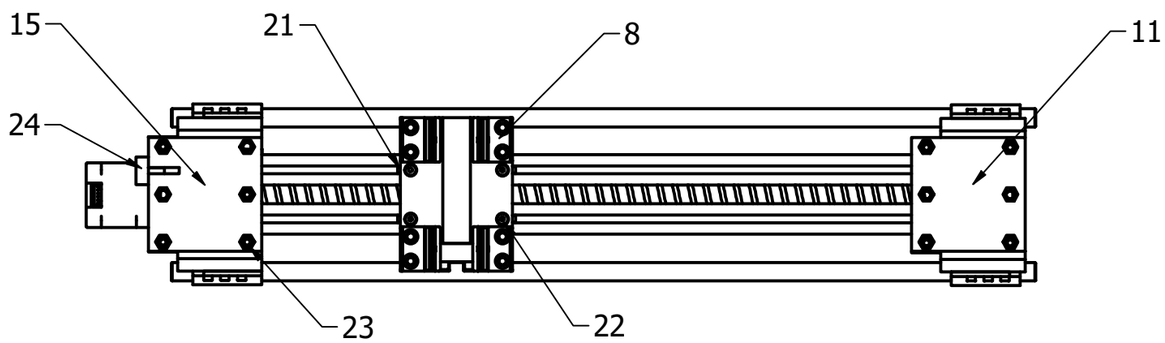

LISTA CZĘŚCI

POZYCJA	ILOŚĆ	NUMER CZĘŚCI	OPIS
1	2	item Profile 5 20x20	STEP AP214
2	2	Cartesian1_12mm_Rod	
3	1	Ball Bearing 25x37x7	
4	4	Cartesian1_X_RodCover	
5	1	Nema17 Stepper Motor	
6	1	Clutch	
7	1	Cartesian1_BallScrew	
8	4	IGUS DRYLIN WJ200UM_01_10_1	STEP AP214
9	1	YSub1	
10	1	YSub2	
11	1	YItemEndCover	
12	1	Z_carriage	
13	1	Trapezoidal Nut	
14	1	YItemEnd	
15	1	XItemEndCoverConnector	
16	1	endCup	
17	10	ISO 4762 - M5 x 50	
18	10	ISO 4762 - M6 x 55	
19	4	ISO 4032 - M6(4)	
20	2	ISO 4762 - M6 x 30	
21	4	item 5 St M4	STEP AP214
22	4	DIN 7984 - M4 x 14	
23	8	ISO 4032 - M5(4)	
24	1	Connector_female	
25	24	ISO 4032 - M3	
26	24	ISO 4762 - M3 x 12	

Konstruował	Maciej Malczyk		KPKM	Tworzywo	Masa
Rysował	Maciej Malczyk		Politechnika Śląska		Nie dotyczy
Sprawdził					
Zatwierdził					
Podziałka 1 : 4	Nazwa przedmiotu Y			Nr rysunku	