Plankopf

Mittwoch, 6. Juni 2018 14:20

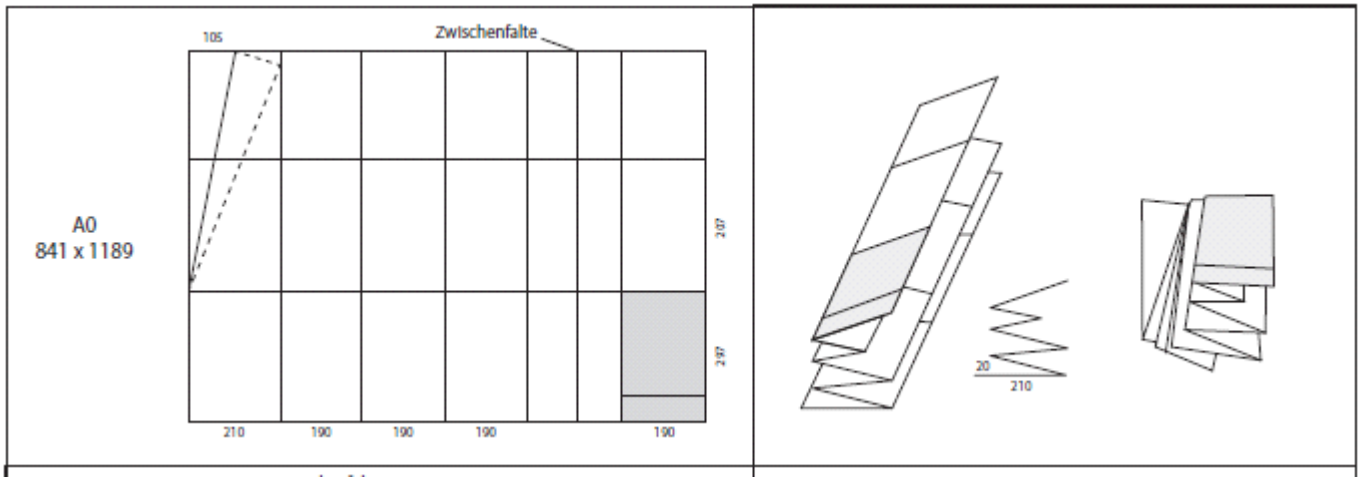

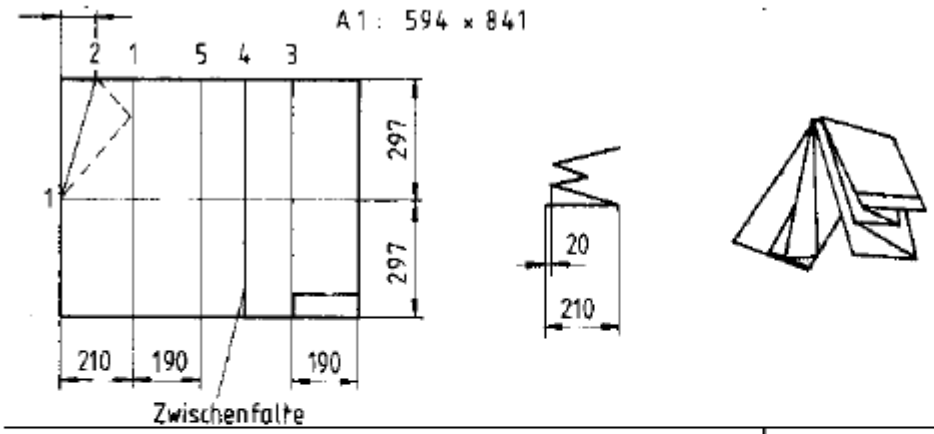
A 1 : 594 × 841
2 1 5 4 3
1
297
297
20
210
210 190 190
Zwischenfalte

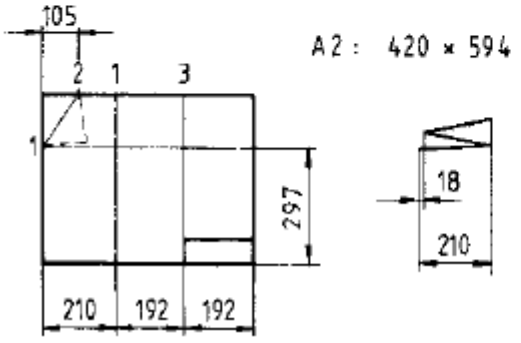
105
A 2 : 420 × 594
2 1 3
1
297
18
210
210 192 192

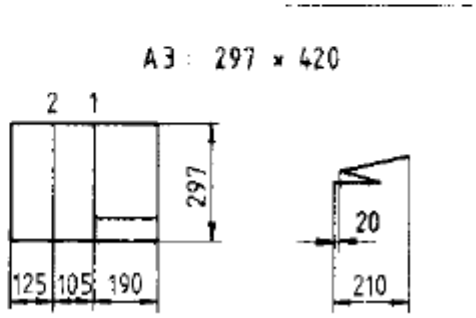
A 3 : 297 × 420
2 1
297
20
125 105 190
210

Plansymbole

Samstag, 9. Juni 2018 20:32

https://www.bauberufe.eu/images/doks/Plandarstellung_Oenorm_A_6240.pdf

https://www.wohnnet.at/bauen/rohbau/abwasser-entsorgung-14193

Legende							
	Leitung(Allgemein)		Deckenbeleuchtung		Ausschalter	E	Elektrogerät
	Leitung in Elektroinstallationsrohr		Deckeneinbauleuchte		Wechselschaltung		Herd
	Spannungsquelle		Wandbeleuchtung		Kreuzschaltung		Backofen
	Erde(Allgemein)		Steckdose		Serienschaltung	*	Kühlgerät
	Schalter(Allgemein)		Doppel-Steckdose		Gruppenschaltung	***	Gefriergeät
	Sicherung(Allgemein)		Dreifach-Steckdose		Taster	***	Gefrier- & Kühlkombination
	Leistungsschutzschalter		Steckdose mit Typenbezeichung		Taster mit Leuchte		Spülmaschine
	Fehlerstromschutzschalter		Datendose mit Typenbezeichung		Dimmer		Waschmaschine
	Stromstoßschalter		Antennenanschluss		Gegensprechanlage		Wäschetrockner

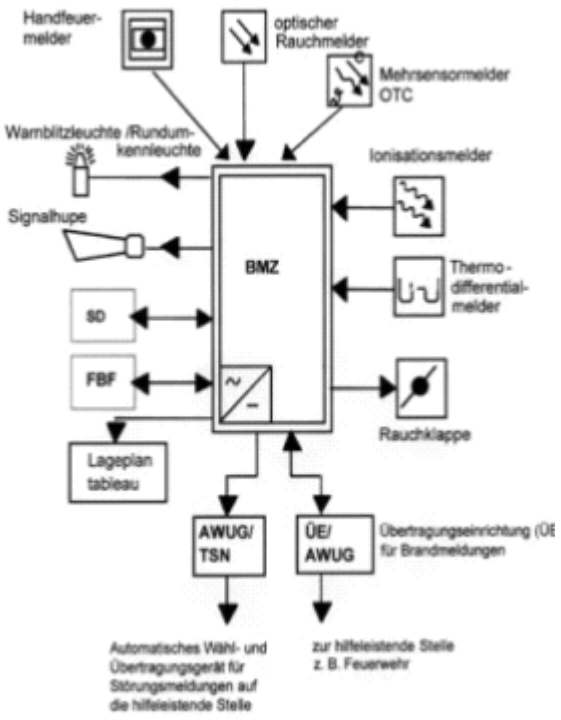

http://zeus.h1arch.tuwien.ac.at/TISS_img/Priebernig/V06Kanalisation%20und%20Drainage.pdf

http://www.st-stefan-stainz.gv.at/fileadmin/user_upload/dokumente/PDF/Bau/Leitfaden_fuer_Bauwerber_2016.pdf

Begriffserklärung

Sonntag, 10. Juni 2018 09:24

Der Bebauungsgrad
ist das prozentuale Verhältnis zwischen der bebauten und unbebauten Fläche eines Baugrundes. Die Berechnung beinhaltet auch Garagen, Parkplätze und dergleichen.
Der Bebauungsgrad wird berechnet: Bebauungsfläche / Nettofläche des Grundstücks x 100.

Die Bebauungsfläche
ist die Grundrissprojektion der Außenabmessungen eines Gebäudes auf das Grundstück.

Die Nettofläche des Baugrundes besteht aus der bebauenden Grundstückparzellen.

Die Bruttogrundfläche (BGF) ist die Summe aller Etagen des Gebäudes.

Die Nettogrundfläche ist die Fläche zwischen den Wänden (vertikale Elemente), die den Raum begrenzen. Die wird für jeden Raum extra bestimmt und wird durch Lichtmaß des fertiggestellten Gebäudes in Bodenhöhe berechnet. Die überdachten Grundflächen, die nicht in voller Höhe oder nur teilweise mit Wänden begrenzt sind und keine Elemente, die den Raum begrenzen haben, werden durch die vertikale Projektion der Außenkante des Daches bestimmt. In die Nettogrundfläche werden auch die Elemente einbezogen, die demontiert werden können, beispielsweise Trennwände, Kanäle und Leitungen.
Die Nutzfläche ist ein Teil der Nettogrundfläche, die dem Zweck und der Nutzung des Gebäudes entspricht. Sie wird für jedes Stockwerk gesondert bestimmt.
Die Bruttovolumen des Gebäudes oder die Teile davon, die begrenzt und vollständig abgedeckt sind, ist die Summe aller Grundrissflächen und die zugehörige Höhe. Für die Höhe wird in der Regel die Entfernung vom Boden der betrachteten Etage bis zum Boden der darüber liegenden Etage genommen.

Aus <https://www.daibau.at/artikel/58/die_baunutzungsverordnung>

HNF	Die Hauptnutzfläche ist die Summe jener Flächen, die dem Verwendungszweck des Bauwerks unmittelbar dienen wie zB. Wohnen, Arbeiten, Pflegen, Bildung, Freizeit.
NNF	Zu den Nebennutzflächen werden jene Flächen gezählt, die nicht unmittelbar dem Verwendungszweck des Bauwerks dienen wie zB. Abstellräume, Müllsammelräume, unausgebaute Dachbodenräume, Schutzräume, Fahrzeugabstellflächen, Sanitärräume, Garderoben.
FF	Die Funktionsfläche dient der Unterbringung von allgemein benötigten haustechnischen Einrichtungen samt der gegebenenfalls für sie allein erforderlichen Verkehrsflächen. Dazu gehören zB. Räume für Heizungs-, Versorgungs- und Entsorgungseinrichtungen, bege
VF	Die Verkehrsfläche dient dem Zugang und dem Verlassen von Nutz- oder Funktionsflächen oder dem Verkehr zwischen diesen Flächen. Die Flächen von Fahrtreppen und Fahrsteigen sind Verkehrsflächen.
FreiFl bef.	Freifläche befestigt
FreiFl beg.	Freifläche begrünt

Schriften

Montag, 8. Juli 2019 12:19

Beispiele

Freitag, 12. Juli 2019 11:25

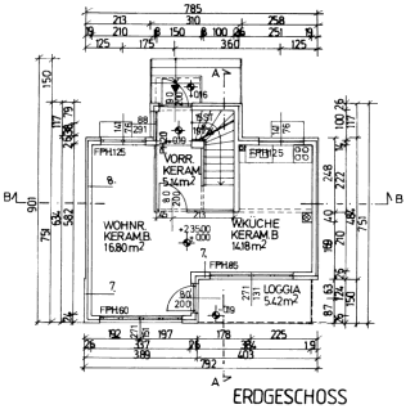

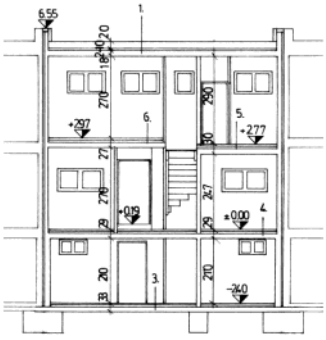

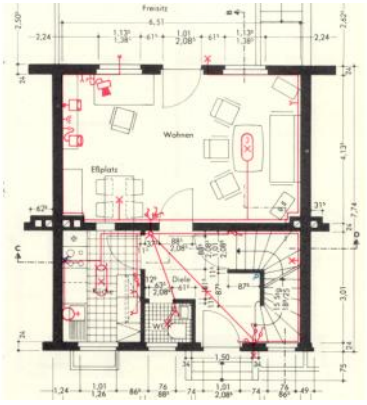

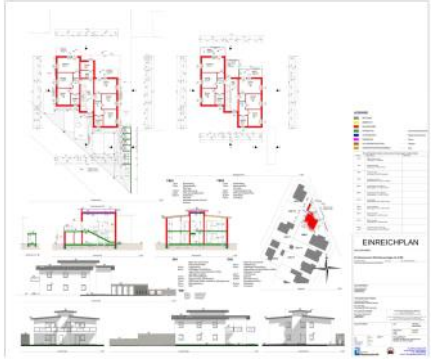

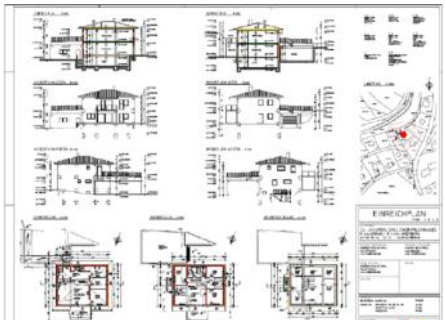

EINREICHPLAN

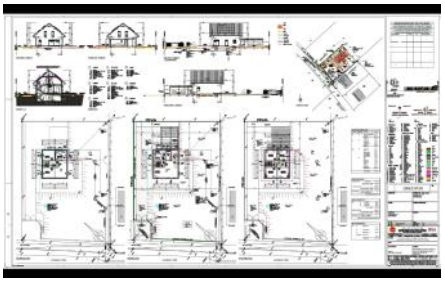

Preise

Freitag, 12. Juli 2019 11:29

Änderungen Musterplan

Wir passen einen unserer Musterpläne ihren wünschen, ihrem Grundstück an. Der Aufwand wird nach Stunden abgerechnet, jedoch nicht mehr als 23 Stunden. Sie bezahlen max. den Preis für einen Einreichplan. Mindestens werden 10 Std Arbeitszeit zu je € 84.- verrechnet.
Somit haben sie hier die Möglichkeit günstig Ihren Einreichplan zu kaufen! Voraussetzung ist eine Höhenaufnahme des Grundstückes bzw. Grundstücksplan!
Bei der Bestellung geben Sie uns bitte den Namen unsere Musterhauses bekannt. Wir werden sich dann bei Ihnen ehest melden um Details zu besprechen.
Erst wenn Sie zufrieden sind und Sie den Plan erhalten haben, werden die tatsächlichen Mehrstunden verrechnet.

840,00 €

inkl. MwSt, versandkostenfrei in bestimmte Länder

Versandkostenfrei in folgende Länder: Österreich

✔ verfügbar ◑ 2 - 4 Wochen

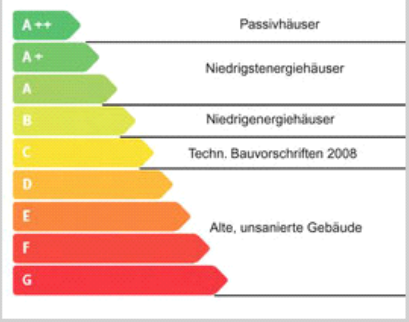

Energieausweis

Energieausweis für ein Einfamilienhaus. Als Grundlage für die Erstellung benötigen wir einen Plan, sowie die Informationen der verwendeten Materialien.

250,00 €

inkl. MwSt, versandkostenfrei in bestimmte Länder

Versandkostenfrei in folgende Länder: Österreich

✔ verfügbar ◕ 5 - 8 Tage Lieferzeit

IN DEN WARENKORB

Entwurfsplan

Ein Entwurfsplan ist sehr nützlich, wenn man vorab eine genaue Kostenermittlung machen will. Das gibt Sicherheit und die Kosten sind sehr gering.
Diese Aktion gilt für die Entwurfsplanung eines Einfamilienhauses.
Leistungsumfang

- Erarbeitung eines grundsätzlichen Konzeptes in Einbeziehung der benötigten Bedürfnisse und Vorstellungen
- Festlegen der finanziellen Obergrenze für Ihr Projekt
- Lage und bauliche Möglichkeiten in Bezug auf den Baugrund
- Änderungen vornehmen

Planunterlagen Maßstab 1:100

- Alle Grundrisse
- Mindestens 2 Ansichten
- Schnitt und Lageplan
- Einen Änderungsplan wenn nötig

Inkludiert sind An und Abreise im Umkreis von 30 km von Steyr für zwei Termine. Darüber hinaus wird eine Anfahrtszeit inkl. Kilometergeld von € 0,55 pro gefahrenen Kilometer verrechnet

584,00 €

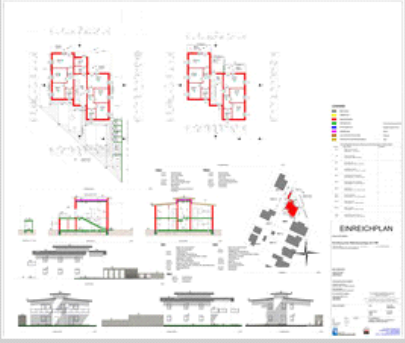

Einreichplan komplett

Einreichplan für ein Einfamilienhaus inkl. Energieausweis, Baubeschreibung, Ansuchen, usw...
Alles komplett fertig zur Einreichung natürlich mit Planstempel
Wir holen uns direkt die Bebauungsvorschriften von der Gemeinde.
Zusammen erarbeiten wir den Entwurfsplan wo ihre Wohnwünsche und finanziellen Möglichkeiten berücksichtig sind,Schritt für Schritt bis hin zum fertigen Einreichplan.

2.250,00 €

inkl. MwSt, versandkostenfrei in bestimmte Länder

Versandkostenfrei in folgende Länder: Österreich

✔ verfügbar ◑ 2 - 4 Wochen

IN DEN WARENKORB

Planarten

Freitag, 12. Juli 2019 11:52

4.2.1 Entwurfspläne

Entwurfspläne dienen zum Durcharbeiten des grundsätzlichen Lösungsvorschlages der Bauaufgabe aufgrund des Vorentwurfes, unter Berücksichtigung aller Rahmenbedingungen, im Maßstab 1:100. Raumgrößen, Wandstärken, Größe und Lage der Öffnungen und Kamine, Aufgehrichtungen der Türen, etc., aber auch die Konstruktionsweise muss festgelegt sein.

<u>Entwurfspläne enthalten je nach Erfordernis:</u>

- Lageplan M 1:100
- Sämtliche Grundrisse, Schnitte und Ansichten im Maßstab 1:100
- Erläuterungstext zum Entwurf, Konstruktionsweise und Materialien
- Flächenaufstellung (NNF, BGF, BRI, Bebauungsdichte, -grad)
- Modell oder 3-D Visualisierung
- Kostenschätzung

M 1:100	PLANINHALTE	PLANBEMAßUNG	PLANBESCHRIFTUNG
Grundriß	Alle Wände und sonstige konstruktiven Bauteile Sämtliche Öffnungen mit Aufgehrichtung, Türschwellen, Fensternischen Treppen mit Angabe des Verlaufes bzw. Rampen Aufzüge Lage der Kamine und Luftschächte Fixe Möblierung Bewegliche Möblierung Balkone, Loggien, Terrassen Im DG Dachstuhl und Knicklinie des Kniestockes Dachdraufsicht Aussenanlagen der näheren Gebäudeumgebung im Ergeschoß oder Lageplan (Grundstücksgrenze, Zufahrten, Wege, Gelände, Böschungen, befestigte Flächen, Bepflanzungen)	Raummaße und Wandstärken Achsmaße Anbindungsmaße zu charakteristischen Punkten Tür und Fensterstocklichten (Durchgangslichte) Öffnungsgrößen als Mauerlichte Fertigparapethöhen Breiten von Treppen- und Rampen Kaminquerschnitte Höhenlage der Fußböden bezogen auf ± 0.00 Gesamtmaße	Raumblock Steigungsanzahl und Steigungsverhältnis der Treppen bzw. Rampen Kaminquerschnitte Geschoßbezeichnungen Bezeichnung der Risse Lage der Schnittführungsebene Nordpfeil Plankopf

M 1:100	PLANINHALTE	PLANBEMAßUNG	PLANBESCHRIFTUNG
Schnitt	Alle Angaben zur Beurteilung des Entwurfs in seiner Höhenentwicklung, sowie der Konstruktion (adäquat zum Grundriß) mind. ein Schnitt durch Treppe Fundamente, Mauern, Rohdecke, Fußbodenaufbau Abgehängte Decken Dachkonstruktion, Dachaufbau, Dachrinnen Bestehendes und künftiges Gelände Brüstungen, Stiegengeländer	Höhenlagen der Fußböden bezogen auf ± 0.00 Lichte Raumhöhen und Geschoßdeckenstärken Geschoßhöhen Podesthöhen Fertigparapethöhen Sturzhöhen Dachüberstände, Dachneigung, Traufhöhe, Firsthöhe, Attikahöhe Gesamthöhen Oberkante vom bestehenden und künftigen Gelände	Materialangaben zur Konstruktion Dachdeckungsmaterial Dachneigung Steigungsanzahl und Steigungsverhältnis der Treppe Geschoßbezeichnungen Raumbezeichnungen Bezeichnung der Risse Plankopf

Oberflächenentwässerung

Montag, 4. Juni 2018 10:07

Anlagen Leitfaden_Oberflächenentwässerung_2.pdf

http://www.wasserwirtschaft.steiermark.at/cms/dokumente/11625883_4570309/c0cfc462/LF_oberflaechen2.1.pdf

https://bfw.ac.at

http://gis.lebensministerium.at/eBOD/frames/index.php?&146=true&gui_id=eBOD

http://gis.bmnt.gv.at/eBOD/frames/index.php?&gui_id=eBOD

Einreichunterlagen - Mindestanforderungen

Für eine Beurteilung und Abschätzung der Auswirkung der Entsorgung von Oberflächenwässern sind zumindest nachstehende fachkundig erstellten Projektunterlagen nach den zutreffenden Materiengesetzen (§ 23 Baugesetz, § 103 Wasserrechtsgesetz) vorzulegen:

Neben den spezifischen Projektunterlagen für das konkrete Bauvorhaben (z.B. Wohnhaus) sind gem. § 23 Abs 1 in Verbindung mit § 5 BauG folgende Unterlagen vorzulegen:

Im Zusammenhang mit der Bauplatzeignung – Angaben über den Untergrund (bei geplanten Versickerungen) und Rutschgefährdungen

- Lageplan, der insbesondere auch
  - Anlagen zu Wasserversorgung und Abwasserentsorgung samt Leitungen und
  - den höchsten Grundwasserstand auszuweisen hat
- die Darstellung der geplanten Geländeveränderungen (ursprüngliches und neues Gelände) in den Schnitten und Ansichten mit Angabe des Höhenfestpunktes
- die Darstellung der Abwasserentsorgungsanlagen, Düngerstätten
- Baubeschreibung mit genauen Angaben über den Verwendungszweck; genaue Beschreibung des Entwässerungsvorhabens
- Bemessungsereignis, Dimensionierung

Verwendung der Österreichische Bodenkarte eBOD

Die Österreichische Bodenkarte ist im Internet unter http://gis.lebensministerium.at/eBOD veröffentlicht.
Die Österreichische Bodenkarte kann einen ersten Einblick in die Eigenschaften des Bodens geben.
Die Wasserverhältnisse und Durchlässigkeiten des Bodens sind in der Österreichischen Bodenkarte durch Farbmarkierungen dargestellt und verbal beschreiben. Den Kategorien können in erster Näherung folgende Durchlässigkeitsbeiwerte zugeordnet werden:

	Legende in eBOD	Durchlässigkeitsbeiwert k_f (m/s)	Sickergeschwindigkeit v_f (mm/min [1])
	0 - nicht beschrieben		
	1 - sehr gering	$< 10^{-8}$	< 0,0006
	2 - sehr gering bis gering	10^{-8}	0,0006
	3 - gering	10^{-7}	0,006
	4 - gering bis mäßig	10^{-6}	0,06
	5 - mäßig	10^{-5}	0,6
	6 - mäßig bis hoch	10^{-4}	6
	7 - hoch	10^{-3}	60
	8 - hoch bis sehr hoch	10^{-2}	600
	9 - sehr hoch	$> 10^{-2}$	> 600

1) 1 mm/min entspricht 1 l/(min.m²)

In eBOD sind ausschließlich (beim Aufnahmezeitpunkt) landwirtschaftliche Flächen erfasst.
Profiltiefen sind in der Regel bis 1 m Tiefe (fallweise etwas tiefer) erhoben.
Es ist also möglich, dass in technisch erreichbarer Tiefe Schichten mit größerer Durchlässigkeit anzutreffen sind. Ebenso können auch Bodenschichten geringerer Durchlässigkeit die Versickerung beeinträchtigen.
Die Angaben aus eBOD sind daher unbedingt durch Informationen aus geologischen Karten zu ergänzen und durch Schürfe abzusichern

Die Werte aus e-BOD können allerdings jene, die durch eine Bodenuntersuchung durch den Fachmann ermittelt wurden, auf keinen Fall ersetzen.

Abschätzung auf Grund der Bodenart

Typische Durchlässigkeitsbeiwerte bzw. Sickergeschwindigkeiten für typische Lockersedimente nach ÖNORM B 2506 – 1, verändert:

Bodenart	Durchlässigkeitsbeiwert k_f (m/s)	Sickergeschwindigkeit v_f (mm/min [1])
Kies	10^{-1} bis 10^{-3}	6000 bis 60
sandiger Kies	10^{-3} bis 10^{-4}	60 bis 6
Mittelsand	10^{-3} bis 10^{-5}	60 bis 0,6
Humus	10^{-4} bis 10^{-6}	6 bis 0,06
schluffiger Sand	10^{-5} bis 10^{-7}	0,6 bis 0,006
Schluff	10^{-6} bis 10^{-9}	0,06 bis 0,000´06
toniger Schluff	10^{-7} bis 10^{-11}	0,006 bis 0,000´000´6

Werden die Werte nicht durch Sickerversuche ermittelt, sind sie zu halbieren.

Problembereiche bei der Versickerung

- Vernässung in Kellerbereichen
- Auftriebswirkungen

■ Bauwerkssetzungen
■ Spannungsumlagerungen

Die Bestimmung der Wasserdurchlässigkeit des anstehenden Untergrundes kann sowohl durch überschlägige Abschätzungen mit Hilfe der Bodenansprache, als auch mit Labormethoden und Feldmethoden erfolgen.

Überschlägige Abschätzung mit Hilfe der Bodenansprache ■ Hat eine Bodenansprache entsprechend ÖNorm B 4400, ÖNorm B 4401, 1-4 oder EN ISO 22475-1 stattgefunden, kann diesem Boden ein Durchlässigkeitsbeiwert (kf-Wert) überschlägig zugeordnet werden. Die Abschätzung des kf-Wertes auf Basis einer fachgerechten Bodenansprache setzt für eine abschließende Bemessung eine ausreichende Erfahrung voraus.

Labormethoden ■ Die Bestimmung der Wasserdurchlässigkeit kann mit Hilfe der Kornverteilung (Sieblinienauswertung) nach HAZEN, BEYER, TERZAGHI und weiteren Autoren, erfolgen. Es besteht aber auch die Möglichkeit den Wasserdurchlässigkeitsbeiwert mit Permeametern mit konstanter oder veränderlicher Druckhöhe zu bestimmen. Entsprechende Richtlinien für die grundsätzliche Ausbildung der Prüfgeräte sowie für die Durchführung und Auswertung von Wasserdurchlässigkeitsprüfungen sind in der ÖNorm B 4422-1 festgelegt.

Feldmethoden ■ Die Bestimmung der Wasserdurchlässigkeit kann über einen Bohrlochtest, einen Bohrrohrtest (openend test), eine Schurfversickerung, mittels eines Doppelringinfiltrometers, eines Sickertests im Rohr (Standrohrversuch) oder mit einem sog. Packertest erfolgen. Entsprechende Richtlinien für die grundsätzliche Ausbildung der Prüfgeräte (Standrohrversuch, Piezometerversuch, Infiltrationsversuch) sowie für die Durchführung und Auswertung von Wasserdurchlässigkeitsprüfungen sind in der ÖNorm B 44222 festgelegt.

Anhang 5. Flächentypen und Mindestanforderungen an Versickerung

Beim Versickern von Niederschlagswasser der Flächentypen F1 über durchlässige Schicht mit bevorzugt mineralischem Aufbau und F2 über Rasenflächen mit mindestens 8 cm Schichtstärke ist nach dem natürlichen Lauf der Dinge nicht mit Einwirkungen auf das Grundwasser (oder ein Oberflächengewässer) zu rechnen, somit gibt es im Regelfall keinen Tatbestand für eine wasserrechtliche Bewilligung, unbeschadet einer Einzelfallbeurteilung.

In Niederschlagswasser der Flächentypen F3 bis F5 kann vermutet werden, dass Stoffe der Anlagen 2 und 3 der QZV Chemie GW vorhanden sind (und die Konzentrations- und Mengenschwelle des § 32a WRG überschritten wird), sodass eine wasserrechtliche Bewilligung im Regelfall erforderlich sein wird.

Flächentyp	Art der Fläche	Mindestanforderung an Versickerung
F1	Dachflächen, normal verschmutzt, mit üblichen Anteilen an unbeschichteten Installationen aus Cu, Zn und Pb (< 5 – 10% der Gesamtfläche)	Versickerung über durchlässige Schicht mit bevorzugt mineralischem Aufbau, z.B: ■ Durchlässige Beläge mit mineralischem Filter sh. 9.1.2 ■ Sickerschacht mit einfachem Kiesfilter sh. 9.1.8 ■ Rigolenversickerung, Rohrversickerung, Rohr-Rigolenversickerung sh. 9.1.9
F2	Hofflächen und Parkplätze für PKW ohne häufigen Fahr-zeugwechsel in Wohngebieten und mit diesen vergleichbaren Gewerbegebieten, saisonal genutzte Parkplätze (z.B. Badeteiche) mit einem durchschnittlichen Verkehrsaufkommen (DTV) bis 500 Kfz/24h Rad- und Gehwege Straßen mit einem durchschnittlichen Verkehrsaufkommen (DTV) bis 500 Kfz/24h (Wohnstraßen)	Versickerung über Rasenflächen mit mindestens 8 cm Schichtstärke, zB: ■ Rasenfläche /Verrieselung sh. 9.1.3 ■ Rasenmulde sh. 9.1.4 ■ Rasenbecken sh. 9.1.5 ■ Rasenmulde mit Rohr-Rigolenversickerung sh. 9.1.10

Rahmenbedingungen aus planerischer Sicht Größe des Plangebietes
- Geplante Nutzungsart
- Derzeitige Nutzungsart
- Grundstücksflächen
- Maß der baulichen Nutzung
- Überbaubare Flächen
- Erschließungsfläche
- Grünfläche

Rahmenbedingungen auf Grund natürlicher Begebenheiten Geländehöhe
- Beschaffenheit des Untergrundes (Geologie)
- Durchlässigkeit
- Grundwasserflurabstand
- Grundwasserfließrichtung

- Hangneigung

Rahmenbedingungen aus wasserwirtschaftlicher Sicht Grundwasserschutzgebiete, Grundwasserschongebiete

- Vorfluter
- Örtliche Regenspende
- Bodenbelastungen

blog.flat-race.eu

Dienstag, 5. November 2019 07:56

http://www.unverwechselbaresgraz.at/wp-content/uploads/2014/07/Novellen-Baugesetz.pdf

SEAD

Freitag, 8. Mai 2015 09:29

Zahlungen:
3.500 € von uh
3.500 € von mm
1.500 € von mm

1.000 € von uh 12.06.

- 3500+3500+1500+1500+1000=11000

WC Gestelle	792
Raumlüfter	188
Bodensifon	135
Wasserleitungen	1320
Abfluss / Lüftung	1735
Kleinmaterial	250
Ausstattung	733
Brandschutz	662
Arbeit	5200

792+188+135+1320+1735+250+733+662+5200=11015

Position	netto
Top 1	1.750
Top 2	814
Top 3	1042
Top 4	815
Brandschutz	1262
Versorgung	4043

1750+814+1042+815+1262+4043=9726

KOSTENAUFSTELLUNG nach Positionen

WC Gestell

Art	Firma	Bauteil	Bezug	Position	Material	Anmerkung	AZ	EH-Pr	Ne
Top 1	SEAD	Roh		WC Gestell	Material		1 Stk.	213,9 €	214 €
Top 2	SEAD	Roh		WC Gestell	Material		1 Stk.	213,9 €	214 €
Top 3	SEAD	Roh		WC Gestell	Material		1 Stk.	213,9 €	214 €
Top 4	SEAD	Roh		WC Gestell	Material		1 Stk.	149,8 €	150 €
Ergebnis							4		792 €

Raumentlüfter

Art	Firma	Bauteil	Bezug	Position	Material	Anmerkung	AZ	EH-Pr	Ne
Top 1	SEAD	Roh		Lüfter UP	Material		1 Stk.	21,0 €	21 €
Top 1	SEAD	Komplett		Lüfter	Material		1 Stk.	125,0 €	125 €
Top 3	SEAD	Roh		Lüfter UP	Material		1 Stk.	21,0 €	21 €
Top 4	SEAD	Roh		Lüfter UP	Material		1 Stk.	21,0 €	21 €
Ergebnis							4		188 €

Bodensifon

Art	Firma	Bauteil	Bezug	Position	Material	Anmerkung	AZ	EH-Pr	Ne
Top 1	SEAD	Roh		Bodensifon	Material		1 Stk.	26,5 €	27 €
Top 1	SEAD	Roh		Bodensifon-Manschette	Material		1 Stk.	18,5 €	19 €
Top 3	SEAD	Roh		Bodensifon	Material		1 Stk.	26,5 €	27 €
Top 3	SEAD	Roh		Bodensifon-Manschette	Material		1 Stk.	18,5 €	19 €
Top 4	SEAD	Roh		Bodensifon	Material		1 Stk.	26,5 €	27 €
Top 4	SEAD	Roh		Bodensifon-Manschette	Material		1 Stk.	18,5 €	19 €
Ergebnis							6		135 €

KELOX Wasserleitungen

Art	Firma	Bauteil	Bezug	Position	Material	Anmerkung	AZ	EH-Pr	Ne
Top 1	SEAD	Roh		Wasserleitungen	Material	20 mm	1 Pa.	183,3 €	183 €
Top 2	SEAD	Roh		Wasserleitungen	Material	20 mm	1 Pa.	183,3 €	183 €
Top 3	SEAD	Roh		Wasserleitungen	Material	20 mm	1 Pa.	183,3 €	183 €
Top 4	SEAD	Roh		Wasserleitungen	Material	20 mm	1 Pa.	183,3 €	183 €
Versorgung	SEAD	Versorgung		Wasserleitungen	Material	32 mm	1 Pa.	586,8 €	587 €
Ergebnis							5		1.320 €

GEBERIT Abfluss u Lüftung

Art	Firma	Bauteil	Bezug	Position	Material	Anmerkung	AZ	EH-Pr	Ne
Top 1	SEAD	Versorgung		Abfluss u Lüftung	Material		1 Pa.	120,0 €	120 €
Top 2	SEAD	Versorgung		Abfluss u Lüftung	Material		1 Pa.	120,0 €	120 €
Top 3	SEAD	Versorgung		Abfluss u Lüftung	Material		1 Pa.	120,0 €	120 €
Top 4	SEAD	Versorgung		Abfluss u Lüftung	Material		1 Pa.	120,0 €	120 €
Versorgung	SEAD	Versorgung		Abfluss u Lüftung	Material		1 Pa.	1.255,0 €	1.255 €
Ergebnis							5		1.735 €

Kleinmaterial

Art	Firma	Bauteil	Bezug	Position	Material	Anmerkung	AZ	EH-Pr	Ne
Top 1	SEAD	Roh		Kleinmaterial	Material		1 Pa.	40,0 €	40 €
Top 2	SEAD	Roh		Kleinmaterial	Material		1 Pa.	40,0 €	40 €
Top 3	SEAD	Roh		Kleinmaterial	Material		1 Pa.	40,0 €	40 €
Top 4	SEAD	Roh		Kleinmaterial	Material		1 Pa.	40,0 €	40 €
Versorgung	SEAD	Versorgung		Kleinmaterial	Material		1 Pa.	90,0 €	90 €
Ergebnis							5		250 €

Ausstattung

Art	Firma	Bauteil	Bezug	Position	Material	Anmerkung	AZ	EH-Pr	Ne
Top 1	SEAD	Komplett		Ausstattung	Material	Boiler, WC, Dusche	1 Pa.	733,0 €	733 €
Ergebnis							1		733 €

Brandschutz

Art	Firma	Bauteil	Bezug	Position	Material	Anmerkung	AZ	EH-Pr	Ne
Brandschutz	SEAD	Brand		Branschutzmanschetten	Material		1 Pa.	662,0 €	662 €
Ergebnis							1		662 €

Arbeit

Art	Firma	Bauteil	Bezug	Position	Material	Anmerkung	AZ	EH-Pr	Ne
Brandschutz	SEAD	Brand		Arbeit	Arbeit		15 h	40,0 €	600 €
Top 1	SEAD	Roh		Arbeit	Arbeit		15 h	40,0 €	600 €
Top 1	SEAD	Komplett		Arbeit	Arbeit		5 h	40,0 €	200 €
Top 2	SEAD	Roh		Arbeit	Arbeit		15 h	40,0 €	600 €
Top 3	SEAD	Roh		Arbeit	Arbeit		15 h	40,0 €	600 €
Top 4	SEAD	Roh		Arbeit	Arbeit		15 h	40,0 €	600 €
Versorgung	SEAD	Versorgung		Arbeit	Arbeit		50 h	40,0 €	2.000 €
Ergebnis							130		5.200 €

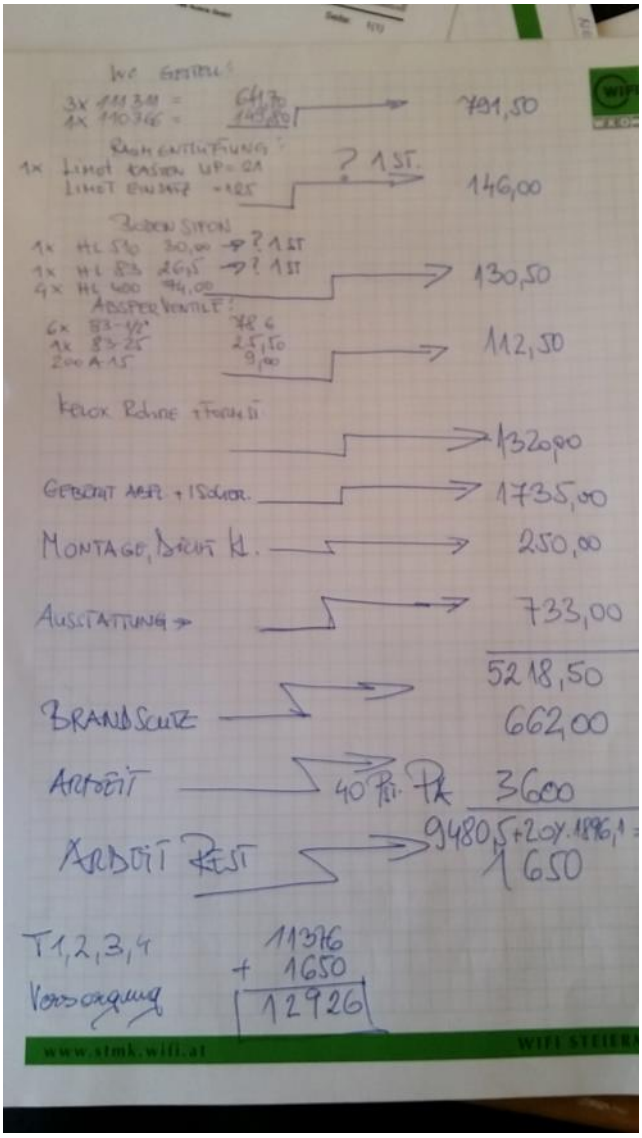
WC ENTEIL:
3x 111 311 = 64,70
1x 110 346 = 149,80
791,50
RAUMENTLÜFTUNG:
1x LINOT KASTEN UP-GA
LINOT EINSATZ -125
? 1 ST.
146,00
BODENSIFON
1x HL 530 30,00 → ? 1 ST
1x HL 83 26,55 → ? 1 ST
4x HL 400 94,00
130,50
ABSPERRVENTILE:
6x 83-1/2" 78,6
1x 83-25 25,50
200 A 15 9,00
112,50
KELOX RÖHRE + FORMTÜ
1320,00
GEBÄUDE ABFL. + 1 SCHOR.
1735,00
MONTAGE, BAUST. K.
250,00
AUSSTATTUNG →
733,00
5218,50
BRANDSCHUTZ
662,00
ARBEIT
40 Std. Pk
3600
9480,5 + 20% 1896,1 =
ARBEIT REST
1650
T1,2,3,4
Versorgung
11376
+ 1650
12926
www.stmk.wifi.at
WIFI STEIERM

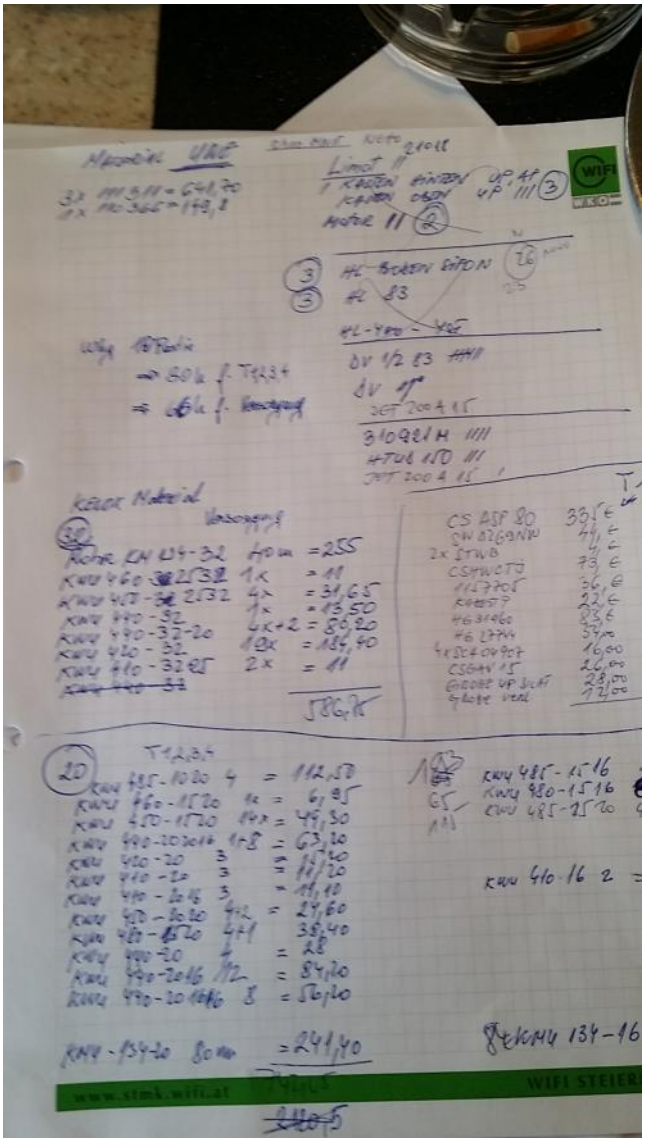
WIFI
www.stmk.wifi.at
WIFI STEIER

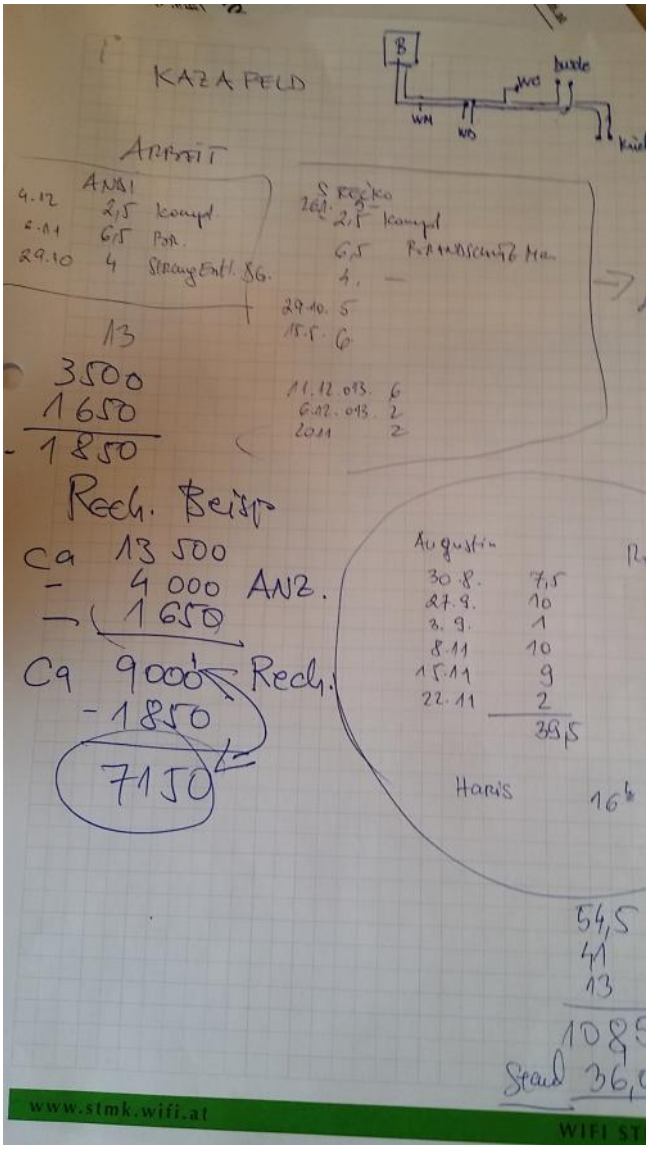

Top 1
Lüfter nach oben

Top 2
WC
50 L Boiler

Top 3
WC
100 l Boiler
Lüfter nach oben

3.000
500

08.03. 3 Mann 08:00 - 15:00 > 21 h
15.03. 2 Mann 08:00 - 15:00 > 14 h
30.08. 1 Mann 08:00 – 16:00 > 8 h
26.09. 2 Mann 08:00 - 12.30 > 9 h
27.09. Sead 08:00 – 10:00 > 2 h
2 Mann 08:00 - 12.30 > 9 h

08.11. 1 Mann 08:00 - 18.00 > 10 h