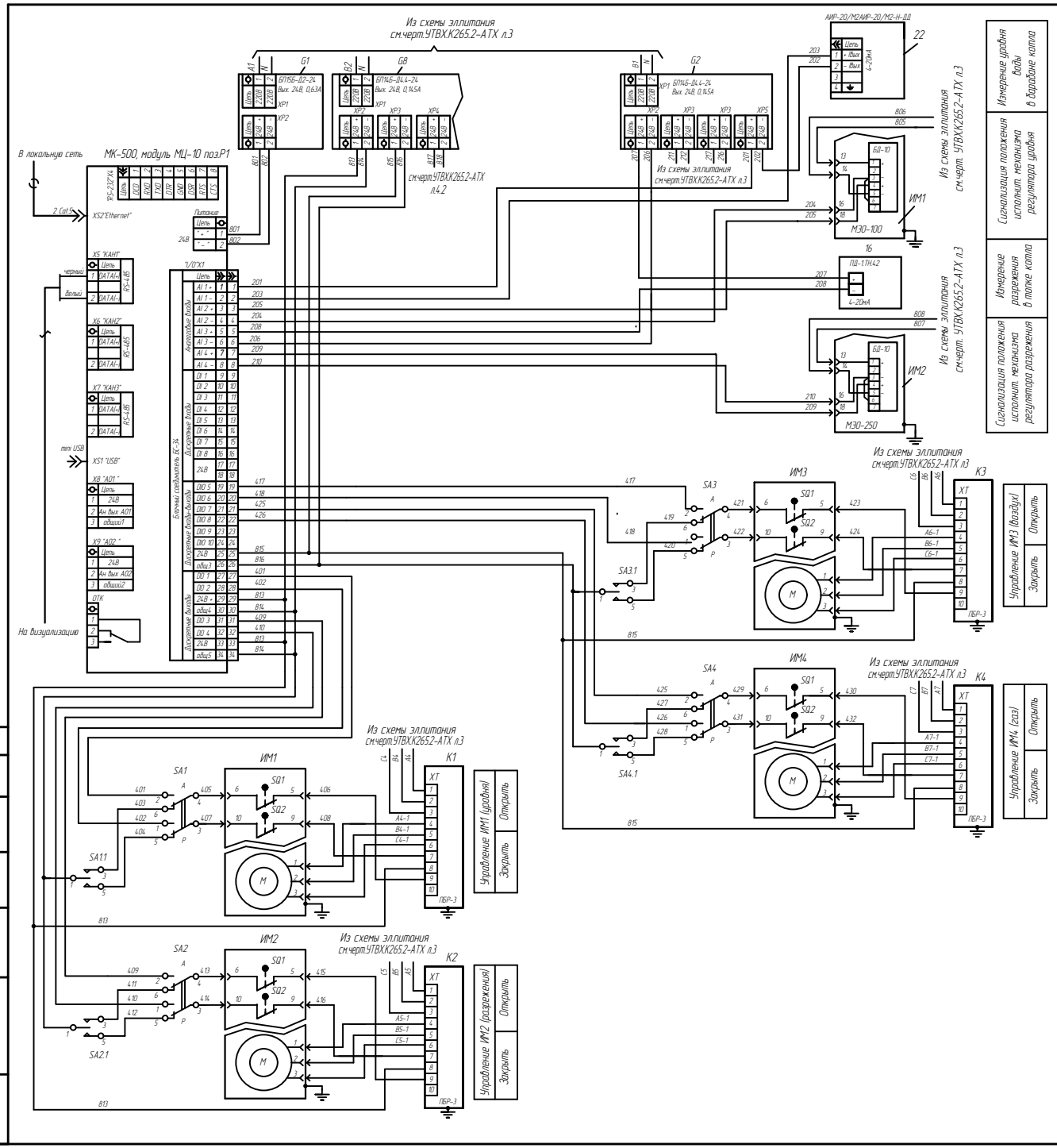

Обозн-е	Наименование	Кол.	Примечание
P1	Контроллер МК-500-10-10 в составе:		
	Блок контроллера МЦ-10, 4А1, 8DI, 6DI/DO, 2АО,4DO	1	
	Блок расширения МР-10, 8А1, 16DI/8DO, 12DI/DO	1	
P1XT	Блочный соединитель БС-34	3	
G1	Блок питания ОВЕН БП30Б-Д-24,мощность 30Вт,	1	
	входное напряжение 90..265 В, 50 Гц, выходное напряжение =24 В		
G2,G8	Блок питания ОВЕН БП14Б-Д4.4-24, мощность 14Вт	2	
	входное напряжение 90..265 В, 50 Гц, выходное напряжение =24В		
	количество каналов выходного напряжения -4, ток нагрузки -0,145А		
22	Преобразователь разности давлений АИР-20/М2-Н-ДД-410-4-_-_-	1	
	02Р-А3И2-Г1070-С05-0...10кПа-1.6МПа-24-С-К1(-)-_-_-_-КР3-_-_-Y(А30)		
16	Тягонапоромер с токовым выходом ПД-1ТН.4.2	1	
	Диапазон измерения +0,125..-0.125 кПа		
18	Напоромер с токовым выходом ПД-1Н.4.2	1	
	Диапазон измерения 0...2,5 кПа		
20	Преобразователь давления ПД-1И14.2 диапазон измерения 0...40 кПа	1	
21	Преобразователь давления Метран-55-ДИ-М-515-Г1-	1	
	-0,5-1,6МПа-42-М20-С-КР-ТУ4.212-009-12580824-2002		
	Диапазон измерения 0...1,6 МПа		
25В	Прибор контроля пламени	1	
A1	Блок усиления мощности БУМ-30, потребляемый ток на канал 25мА,	1	
	коммутационная способность выходных контактов 220В, 2А		
K1-K4	Пускатель безконтактный реверсивный ПБР-3А	4	
ИМ1	Электрический исполнительный механизм однооборотный с токовым	1	
	датчиком положения МЭОФ-40/25-0,25У-96К		
ИМ2-ИМ4	Электрический исполнительный механизм однооборотный	3	
	с токовым датчиком положения МЭО-100/03-0639-87		
YA1, YA2	Клапан- отсекатель. Электромагнитный привод ЭМП-К1	2	
	220В, 50Гц, 0.04А		
YA3	Клапан безопасности. Клапан ВФЗ/4Н-4, 220В, 50Гц, 25Вт	1	
YA4	Клапан запальника . Электромагнитный клапан СК 96002-010	1	
1НА, 2НА	Звонок ЗД-47, 220В, 50Гц, крепление на DIN-рейку	1	
SB1-SB5	Переключатель кнопочный антивандальный PSW-6 , без фиксации, контакты НО	6	
	диаметр резьбовой части 19мм, подвижного элемента-15мм		
SA1.1-SA4.1	Переключатель-тумблер с самовозвратом П2Т-5	4	
SA1- SA4	Переключатель-тумблер ТП1-2	4	

Изм.	Лист	Кол.уч.	N док.	Подп.	Дата	УТВХ.К265.2-АТХ
Разработал		Власов				Управление тепловодохозяйством. Корпус 265 Котельная. Котлоагрегат N2
Проверил		Шаболин				Система автоматизированного контроля и управления котлом (модернизация) — Стадия: РКД; Лист: 7.1; Листов: 12
Т. контроль		Шаболин				
Н. контроль						Схема принципиальная соединений контроллера МК-500-10-10. Входные цепи — АО "Сарбент" г.Пермь
Утверждаю		Шилов				

Согласовано
Взам.инв. N
Подпись и дата
Инв.N подл.

Копировал
Формат А3х3