7.01 Корпус и опоры для установки блока управления

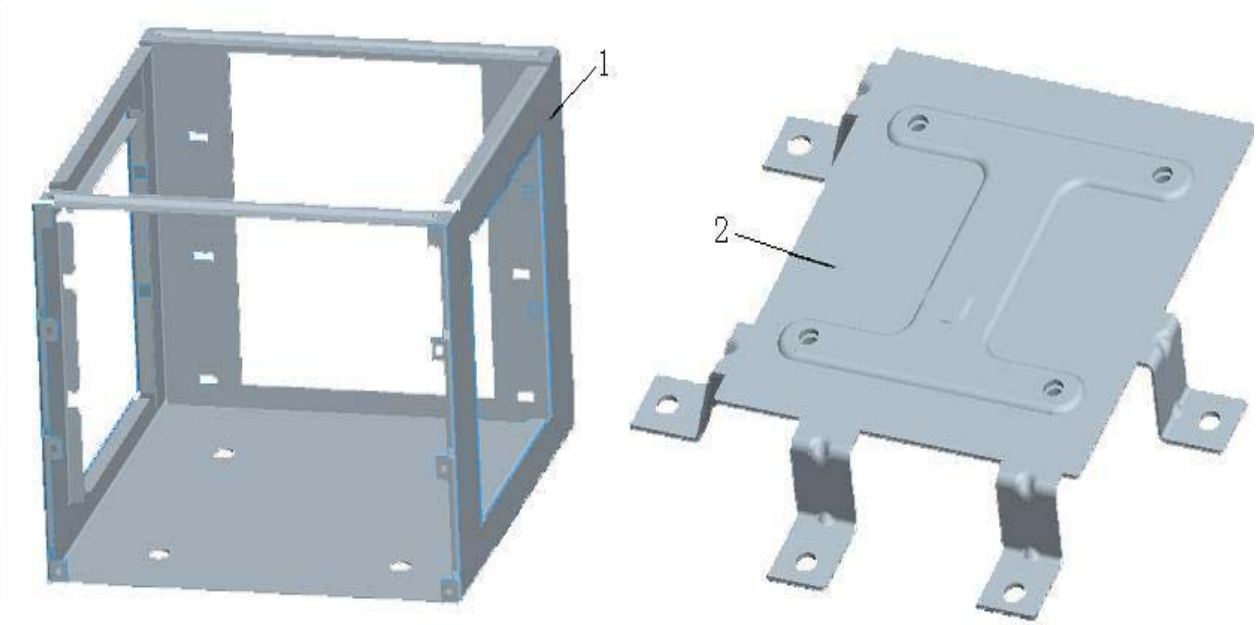

7.01 Корпус и опоры для установки блока управления

№	№ компонента		Наименование компонента	Количество
1	AZ9925580050		Корпус для установки блока управления	1
2	AZ9925580051		Основание корпуса для установки блока управления	1
3	Q150B0810		Болт	4
4	Q40408		Пружинная шайба	4
5	Q150B0835		Болт	2
6	Q150B0840		Болт	1
7	Q150B0850		Болт	2
8	Q40408		Пружинная шайба	5
9	AZ9925580067		Опорная трубка	1

7.02 Установочная пластина

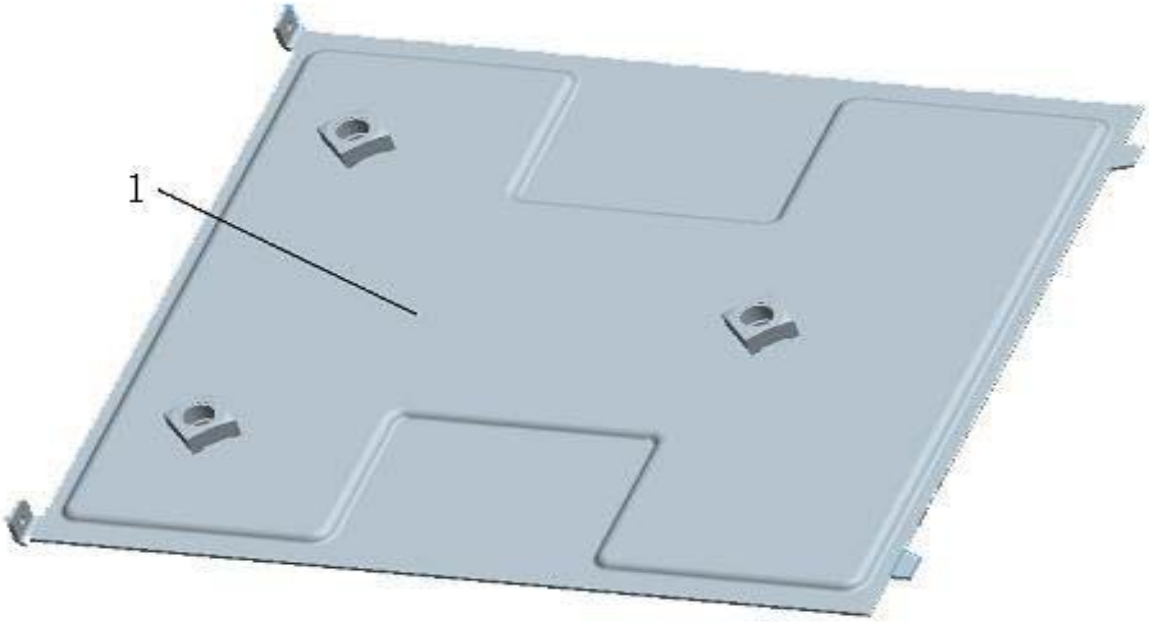

7.02 Установочная пластина

№	№ компонента		Наименование компонента	Количество
1	AZ9925580066		Установочная пластина	1
2	Q2723516		Самонарезающие винты	2

7.03 Блок управления системой ABS

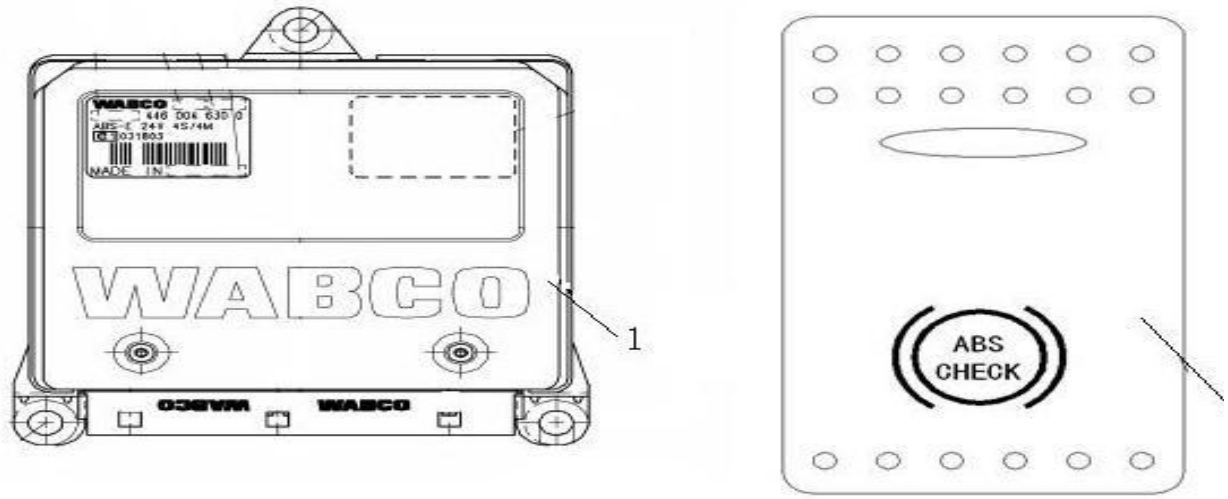

7.03 Блок управления системой ABS

№	№ компонента		Наименование компонента	Количество
1	WG9160580501		Блок управления системой ABS	1
2	WG9925581060		Выключатель диагностического режима	1
3	Q2140610		Болт	3
4	Q40406		Шайба	3

7.04 Электрическое оборудование кабины

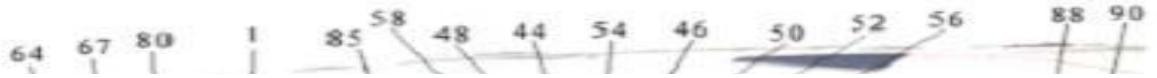

7.04 Электрическое оборудование кабины

№	№ компонента		Наименование компонента	Количество
1	WG9918580011		Комбинация приборов	1
4	WG9918580013		Кнопка MCS	1
6	WG9918580014		Монтажная плата кнопки MCS	1
9	WG9918580002		Центральный коммутационный блок	1
21	Q40106		Шайба	4
25	AZ9918580015		Монтажная плата CBCU	1
26	AZ9918580017		Монтажная плата CBCU в сборе	1
27	AZ9918580016		Монтажная плата CBCU	1
28	Q37106		Приварные квадратные гайки	2
31	Q40105		Шайба	5
32	Q40305		Пружинная шайба	3
33	Q340B05		Гайка	3
36	Q40106		Шайба	4
38	Q40306		Пружинная шайба	2
41	Q40308		Пружинная шайба	3
44	WG9925581064		Выключатель аварийной световой сигнализации	1
46	WG9925581020		Выключатель звукового сигнала	1
48	WG9925581025		Выключатель блокировки межосевого дифференциала	1
50	WG9925581026		Выключатель блокировки межколесных дифференциалов	1
52	WG9925581029		Выключатель вспомогательной фары	1

7.04 Электрическое оборудование кабины

7.04 Электрическое оборудование кабины

№	№ компонента		Наименование компонента	Количество
54	WG9925581050		Выключатель дополнительных фар дальнего света	1
56	WG9925581040		Выключатель предпускового подогревателя	1
58	WG9925581041		Выключатель диагностического режима	1
60	WG9925581063		Выключатель опознавателя нагрузки полуприцепа	1
62	WG9725580005		Крышка диагностического разъема	1
64	WG9925581100		Глухая панель	19
67	WG9918580010		Поворотный выключатель приборов освещения	1
69	AZ9925580001		Монтажный боковой кронштейн в сборе	1
70	AZ9925580002		Монтажный боковой кронштейн	1
71	Q370C06		Шестигранная приварная гайка	10
72	AZ9925580003		Установочная пластина	1
73	Q150B0830		Болт	4
74	Q40308		Пружинная шайба	4
75	Q150B0610		Болт	4
76	Q40306		Пружинная шайба	4
77	AZ9925580006		Крышка монтажного кронштейна	1
79	Q40306		Пружинная шайба	2
80	WG9918580015		Левый комбинированный переключатель в сборе	1
85	WG9925580102		Правый комбинированный переключатель в сборе	1
87	AZ9725580030		Резиновая заглушка	1

7.04 Электрическое оборудование кабины

7.04 Электрическое оборудование кабины

№	№ компонента		Наименование компонента	Количество
88	WG9100580142		Прикуриватель (24В)	1
90	WG9925580046		Электрическая розетка (24В)	1
93	Q40105		Шайба	8
94	Q40305		Пружинная шайба	8
95	AZ9925580004		Кронштейн крепления	1
97	Q40306		Пружинная шайба	2
98	WG9925771010		Крышка защитного короба жгута проводов	1
100	Q2140816		Болт	6
101	Q40108		Шайба	6
102	Q40308		Пружинная шайба	6
103	Q340B08		Гайка	6
104	WG9925771011		Крышка защитного короба жгута проводов	1
107	Q2714816F31		Болт	4
108	Q2714216F31		Болт	4
109	Q2140610		Болт	1
110	Q40106		Шайба	1
111	Q2140512		Болт	1
112	Q40105		Шайба	1
113	Q2714816F31		Болт	4
114	WG9716580023		CBCU	1

7.04 Электрическое оборудование кабины

7.04 Электрическое оборудование кабины

№	№ компонента		Наименование компонента	Количество
116	Q2140516F31		Болт	3
117	Q2714816F31		Болт	4
118	Q2140612F31		Болт	2
119	Q2140612F31		Болт	3
120	Q2140610F31		Болт	2
121	Q2140512		Болт	2
122	Q2140512		Болт	2
123	Q2140510F31		Болт	8
124	Q2140610F31		Болт	2
125	Q2714819F31		Болт	7

7.05 Табличка

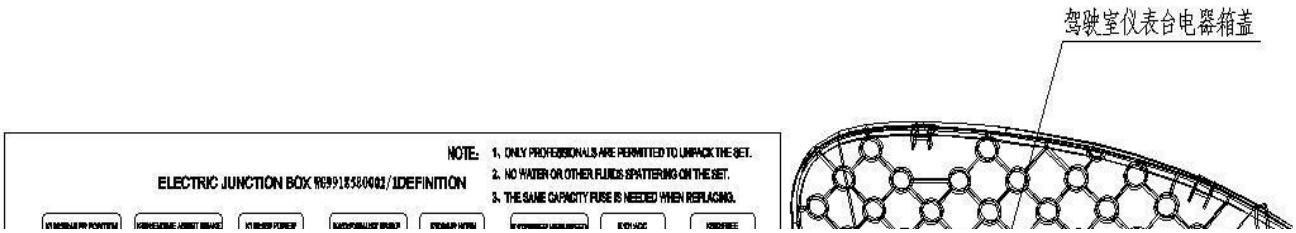

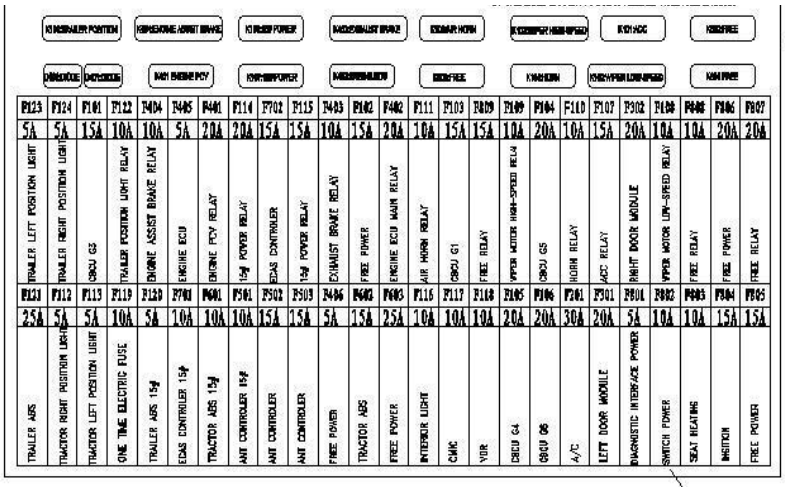

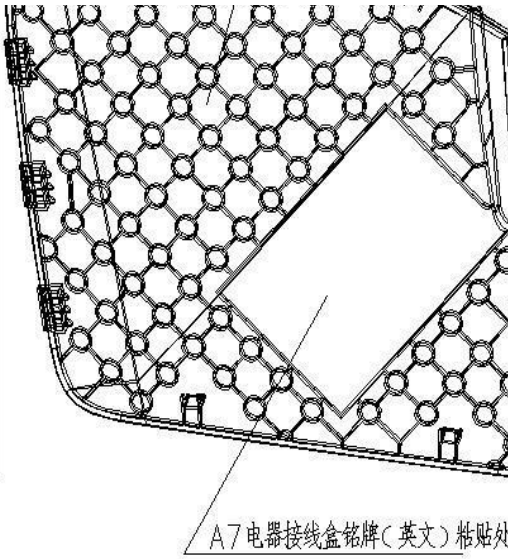

7.05 Табличка

№	№ компонента		Наименование компонента	Количество
1	WG9918580023		Табличка	1

7.06 Устройство аварийной сигнализации о превышении напряжения

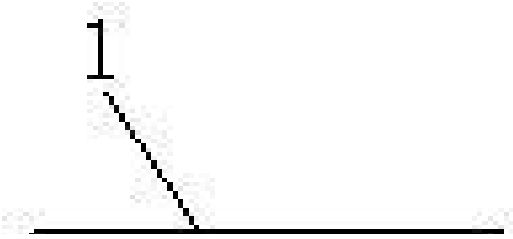

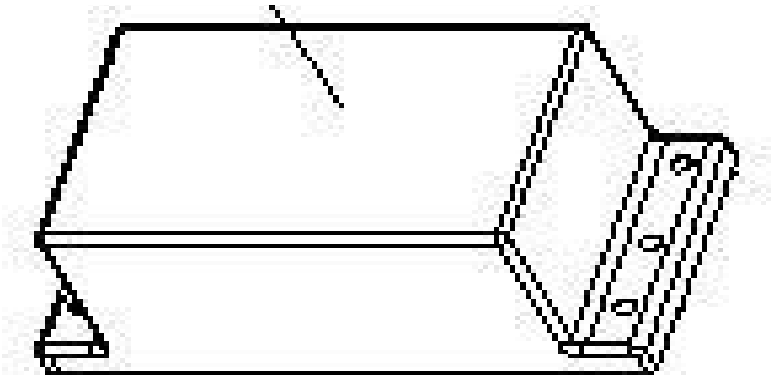

7.06 Устройство аварийной сигнализации о превышении напряжения

№	№ компонента		Наименование компонента	Количество
1	WG1500090201		Устройство аварийной сигнализации о превышении напряж	1
2	AZ9918580025		Кронштейн крепления	1
3	Q2140514		Болт	4
4	Q340B05		Гайка	4
5	Q40305		Пружинная шайба	4

7.07 Тахограф с загрузочным лотком

7.07 Тахограф с загрузочным лотком

№	№ компонента		Наименование компонента	Количество
1	WG9716580033/1		Тахограф с загрузочным лотком	1

7.08 Штепсельный 7-контактный разъем для прицепа (24В)

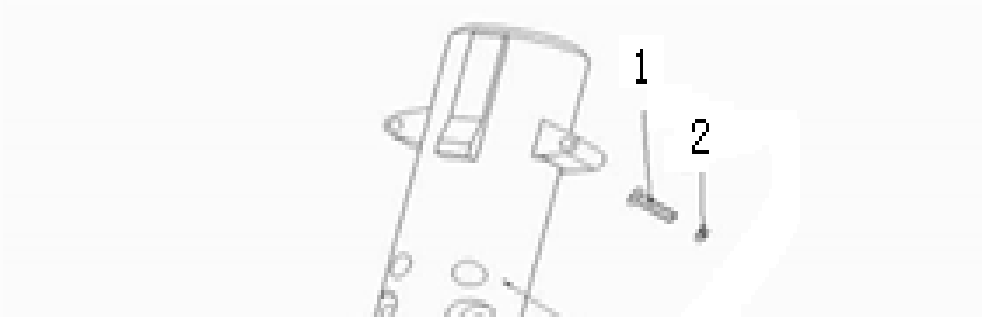

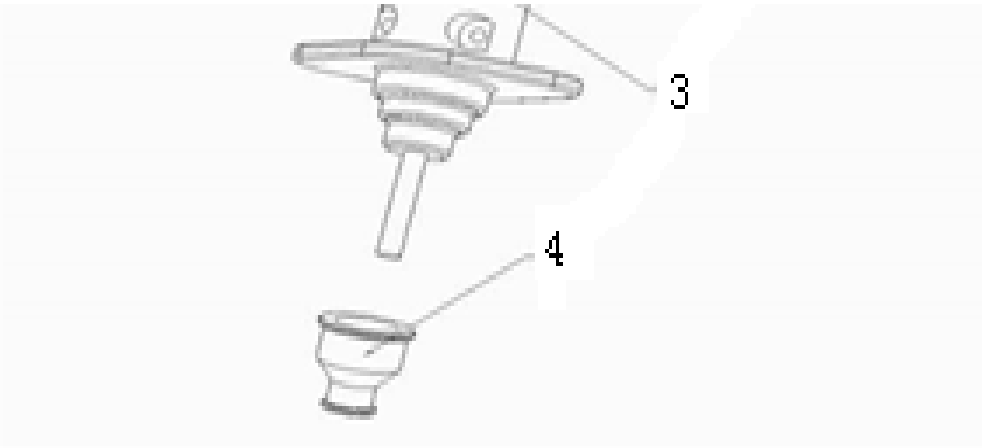

7.08 Штепсельный 7-контактный разъем для прицепа (24В)

№	№ компонента		Наименование компонента	Количество
1	Q150B0825		Болт	2
2	Q340B08		Гайка	2
3	1,90003E+11		Штепсельный 7-контактный разъем для прицепа (24В)	1
4	1,99013E+11		Защитная втулка	1

7.09 Электрические устройства ходовой части

7.09 Электрические устройства ходовой части

№	№ компонента		Наименование компонента	Количество
1	WG9160710522		Датчик системы ABS	4
2	WG9160710523		Втулка датчика системы ABS	4
3	WG9718580008		Гофрированные чехлы（PPGM，NW6）	4
4	DZ9718580001		Гибкий кожух	2
5	WG9718580009		Полихлорвиниловая черная изолента	160 см

7.10 Электрический предпусковой подогреватель

7.10 Электрический предпусковой подогреватель

№	№ компонента		Наименование компонента	Количество
1	WG9725584012		Реле	1
2	Q150B0620		Болт	2
3	Q40306		Пружинная шайба	2
4	Q40106		Шайба	2
5	WG9725580016		Предохранитель (200A)	1
6	Q150B0620		Болт	2
7	Q40306		Пружинная шайба	2
8	Q40106		Шайба	2
9	Q340B06		Гайка	2

7.11 Электрические устройства ходовой части

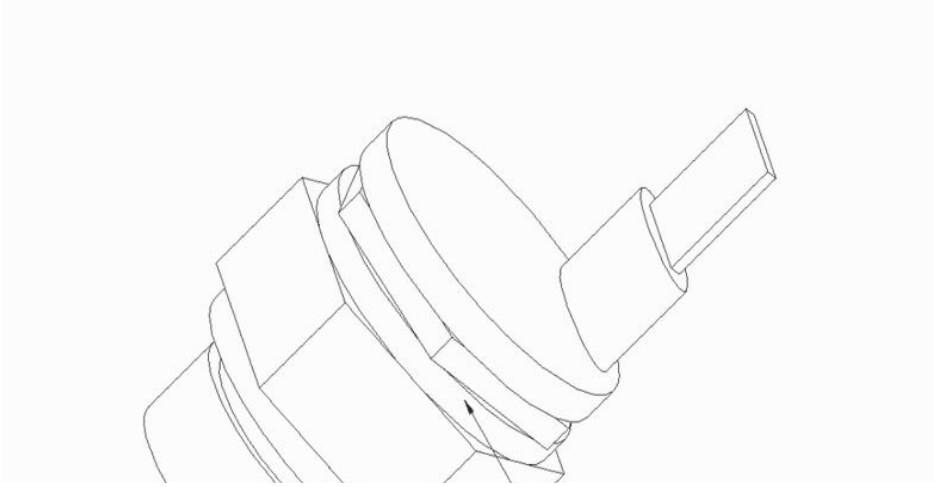

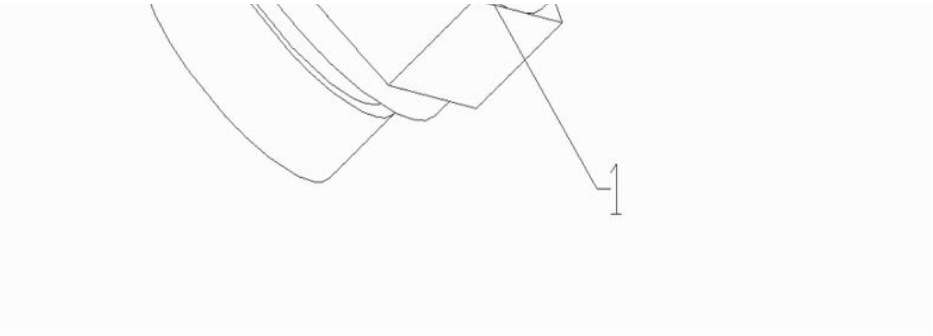

7.11 Электрические устройства ходовой части

№	№ компонента		Наименование компонента	Количество
1	WG9100710003		Датчик давления	1
3	Q72318T5F		Уплотнение	1

7.12 Электрические устройства ходовой части

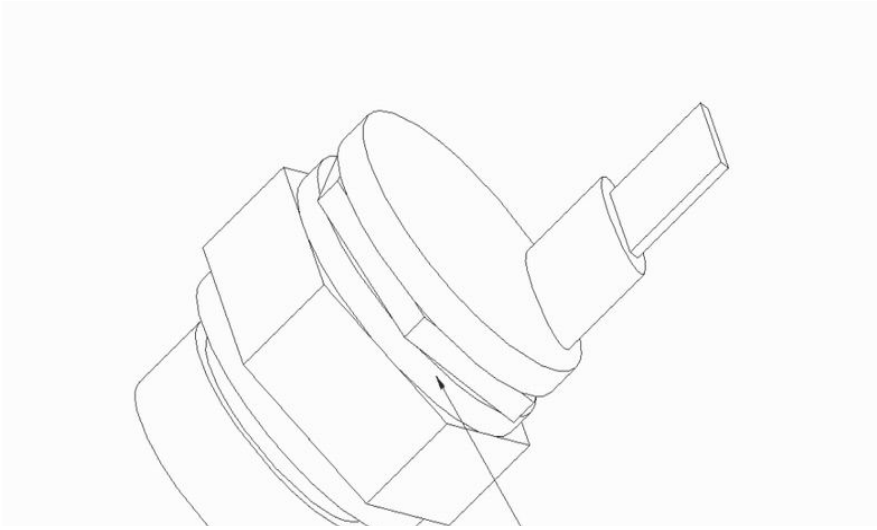

7.12 Электрические устройства ходовой части

№	№ компонента		Наименование компонента	Количество
1	WG9100710003		Датчик давления	2
3	Q72318T5F		Уплотнение	2

7.13 Электрические устройства ходовой части

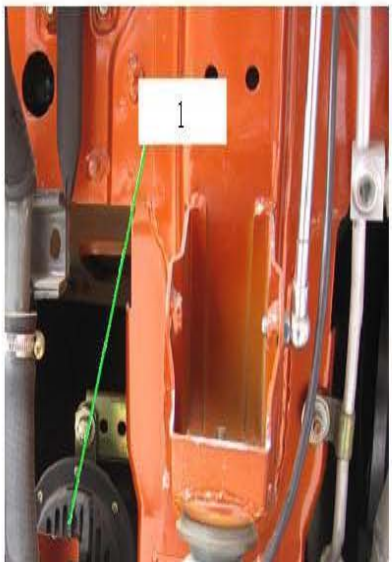

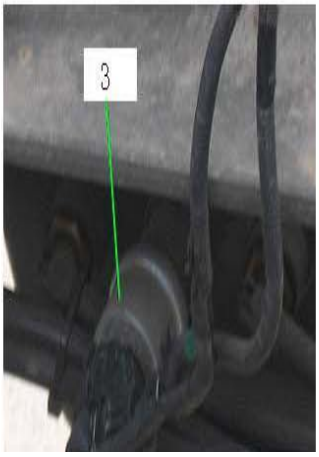

7.13 Электрические устройства ходовой части

№	№ компонента		Наименование компонента	Количество
1	WG9925710001/1		Безрупорный электрический сигнал (двойной)	1
2	WG9100710005		Датчик давления (нормально-разомкнутый)	1
3	WG9727710002		Датчик давления воздуха	2
4	WG9719710004		Электромагнитный клапан	3
5	WG9925360818		Угловые кронштейны (три отверстия)	1
6	WG9718710003		Электромагнитный клапан	1
7	WG9100710004		Пневматический переключатель - контрольная лампочка	1
8	WG9100710004		Пневматический переключатель - контрольная лампочка	1
9	AZ9925710010		Кронштейн крепления электромагнита	1
10	Q150B0818		Болт	1
11	Q40308		Пружинная шайба	1
12	Q40208		Шайба	1
13	Q1460825		Соединительный болт	1
14	Q340B08		Гайка	1
15	Q150B0816		Болт	1
16	Q40308		Пружинная шайба	1
17	WG9000361028		Ввертная гайка NG12/IG M22x1,5/M16x1,5	2
18	1406 070015		Шайба	2
19	WG9000360292		Шайба	2
20	Q150B1235		Болт	2

7.13 Электрические устройства ходовой части

7.13 Электрические устройства ходовой части

№	№ компонента		Наименование компонента	Количество
21	Q33012		Самоконтрящаяся гайка	2
22	Q150B08190		Болт	2
23	Q40308		Пружинная шайба	2
24	Q41208		Шайба	2
25	Q340B08		Гайка	4

7.14 Кронштейн электрических устройств ходовой части

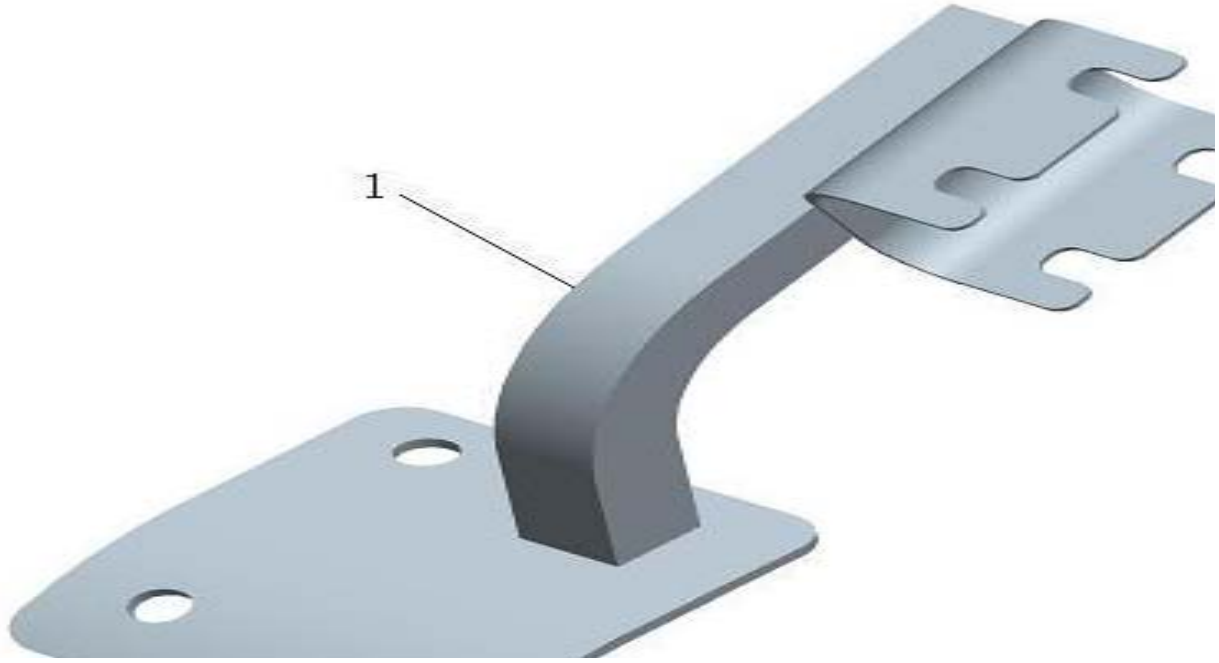

7.14 Кронштейн электрических устройств ходовой части

№	№ компонента		Наименование компонента	Количество
1	WG9925770275		Кронштейн крепления проводов в сборе	1
2	Q150B1020		Болт	2
3	Q340B10		Гайка	2
4	Q40010		Шайба малая	2
5	Q40310		Пружинная шайба	2

7.15 Выключатель электрооборудования

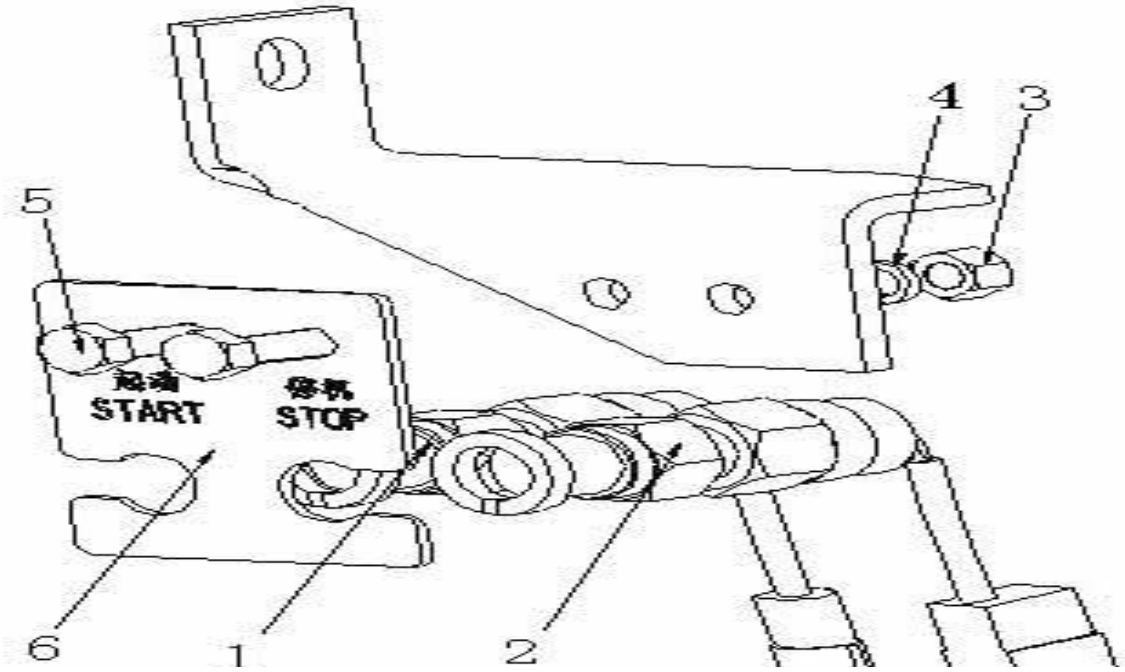

6 1 2

7.15 Выключатель электрооборудования

№	№ компонента		Наименование компонента	Количество
1	AZ9918770016		Жгут проводов	1
2	WG9918580017		Выключатель в сборе	1
3	Q340B08		Гайка	2
4	Q40308		Пружинная шайба	2
5	Q150B0820		Болт	2
6	AZ9719190029		Панель	1
8	190003171393		Зажим провода	4
10	Q150B0820		Болт	1
11	Q40308		Пружинная шайба	1
12	Q340B08		Гайка	1

7.16 Вспомогательная фара

7.16 Вспомогательная фара

№	№ компонента		Наименование компонента	Количество
1	WG9719720020		Вспомогательная фара	1
1a	Q150B0616		Болт	2
1b	Q41206		Шайба	2
1c	Q340B06		Гайка	2

7.17 Боковой габаритный фонарь

7.17 Боковой габаритный фонарь

№	№ компонента		Наименование компонента	Количество
1	WG9925720014/1		Боковой габаритный фонарь	4
2	AZ9925720004		Задний кронштейн бокового габаритного фонаря	2
3	AZ9925720008		Передний кронштейн бокового габаритного фонаря	2
4	Q340B06		Гайка	8
5	Q40106		Шайба	8
6	Q40306		Пружинная шайба	8

7.18 Фара

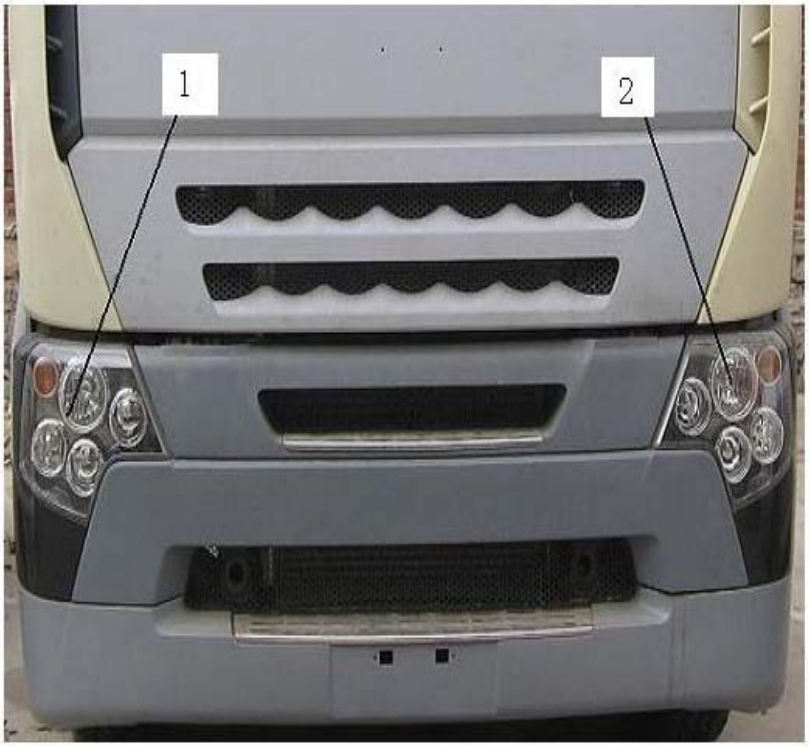

7.18 Фара

№	№ компонента		Наименование компонента	Количество
1	WG9925720002/1		Блок-фара в сборе - правый	1
2	WG9925720001/1		Блок-фара в сборе - левый	1
3	WG9925720012/1		Боковой указатель поворота (левый)	1
4	WG9925720013/1		Боковой указатель поворота (правый)	1
5	AZ9925720001		Кронштейн фары (левый)	1
6	AZ9925720002		Кронштейн фары (правый)	1
7	Q150B0825		Болт	10
8	Q340B08		Гайка	10
9	Q40308		Пружинная шайба	10
10	Q40108		Шайба	10
11	Q150B1025		Болт	8
12	Q40210		Шайба	8
13	Q40310		Пружинная шайба	8
14	Q340B10		Гайка	8
15	Q340B06		Гайка	4
16	Q40306		Пружинная шайба	4
17	Q40106		Шайба	4
18	Q2714819F31		Болт	2

7.19 Габаритный отражатель

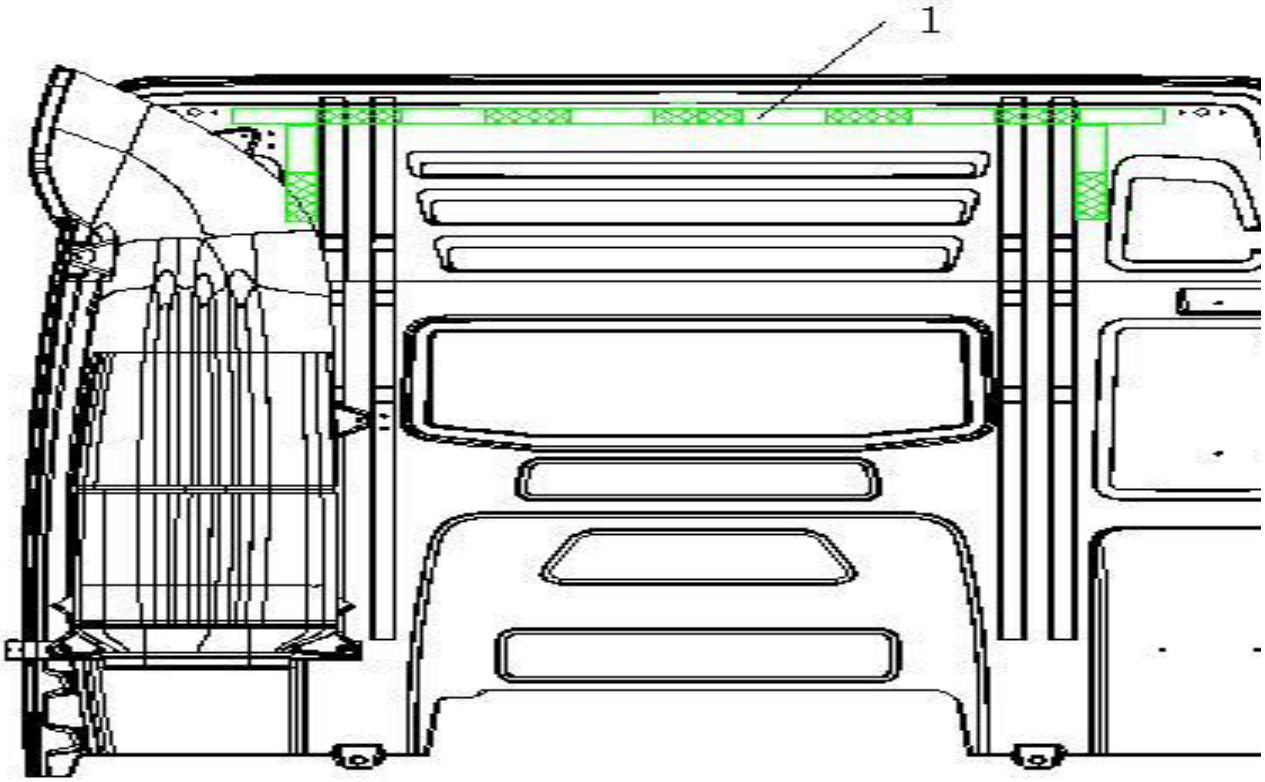

7.19 Габаритный отражатель

№	№ компонента		Наименование компонента	Количество
1	WG9725729001		Габаритный отражатель	225 см

7.20 Аккумуляторная батарея 180 Ач, выключатель "массы"

1

7.20 Аккумуляторная батарея 180 Ач, выключатель "массы"

№	№ компонента		Наименование компонента	Количество
1	WG9100760001		Аккумуляторная батарея 180 Ач	2
2	WG9100760100		Выключатель "массы"	1
3	199100760099		Прокладка	1
4	Q150B0835		Болт	2
5	Q40308		Пружинная шайба	2
6	Q340B08		Гайка	2

7.21 Отсек для аккумуляторной батареи

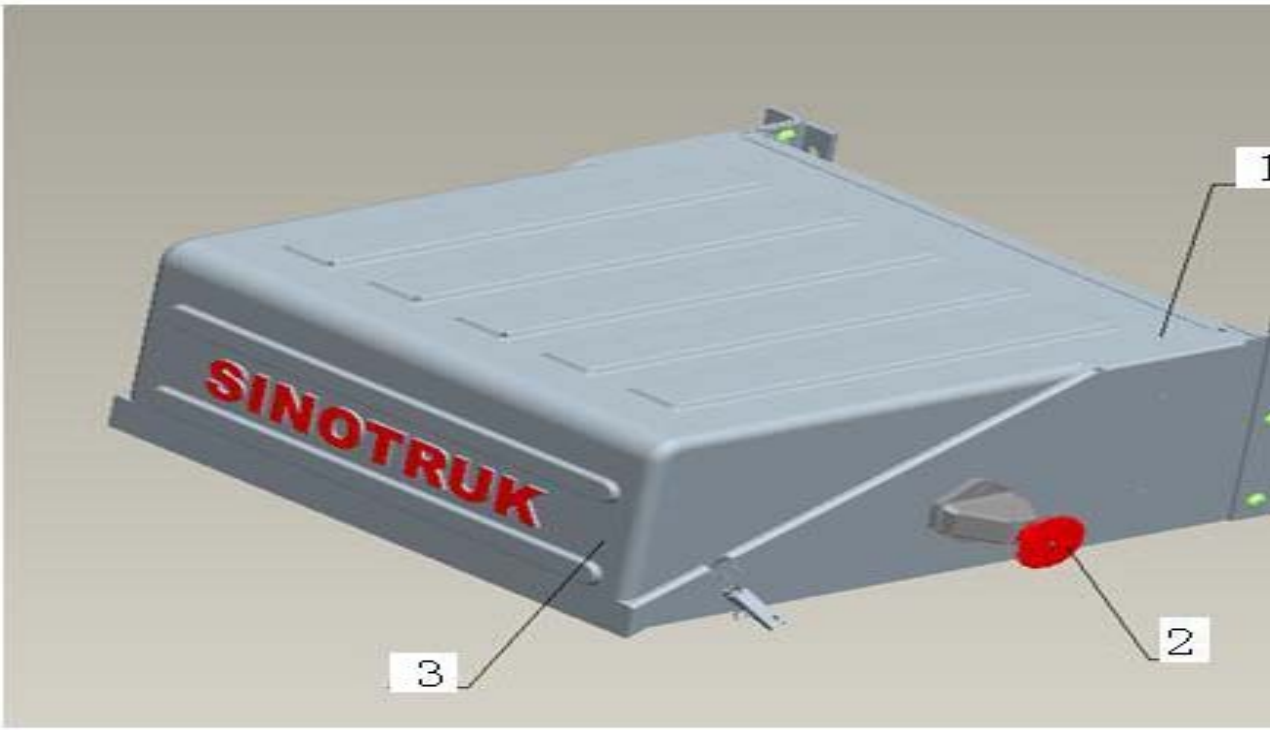

7.21 Отсек для аккумуляторной батареи

			Наименование компонента	

№	№ компонента		Наименование компонента	Количество
1	AZ9925761120		Отсек для аккумуляторной батареи	1
2	WG9100760100		Выключатель "массы"	1
3	AZ9100760102		Крышка отсека для аккумуляторной батареи	1
4	Q151B1445		Болт	4
5	Q40114		Шайба	4
6	Q33214		Гайка	4
7	WG9725930401		Блок	2
8	AZ9725550001		Шайба	2
9	AZ9725930402		Панель	2
10	Q151B1495TF2		Болт	4
11	Q40114		Шайба	4
12	Q33214T13F2		Гайка	4
13	AZ9725550001		Шайба	1
14	WG9100760104		Панель	2
15	Q340B08		Гайка	6
16	Q40208		Шайба	6
17	Q40308		Пружинная шайба	6
18	AZ9100760108		Резиновая прокладка	1
19	1682 110021		Резиновая прокладка	6
20	1,99101E+11		Уплотнительная прокладка	1

7.21 Отсек для аккумуляторной батареи

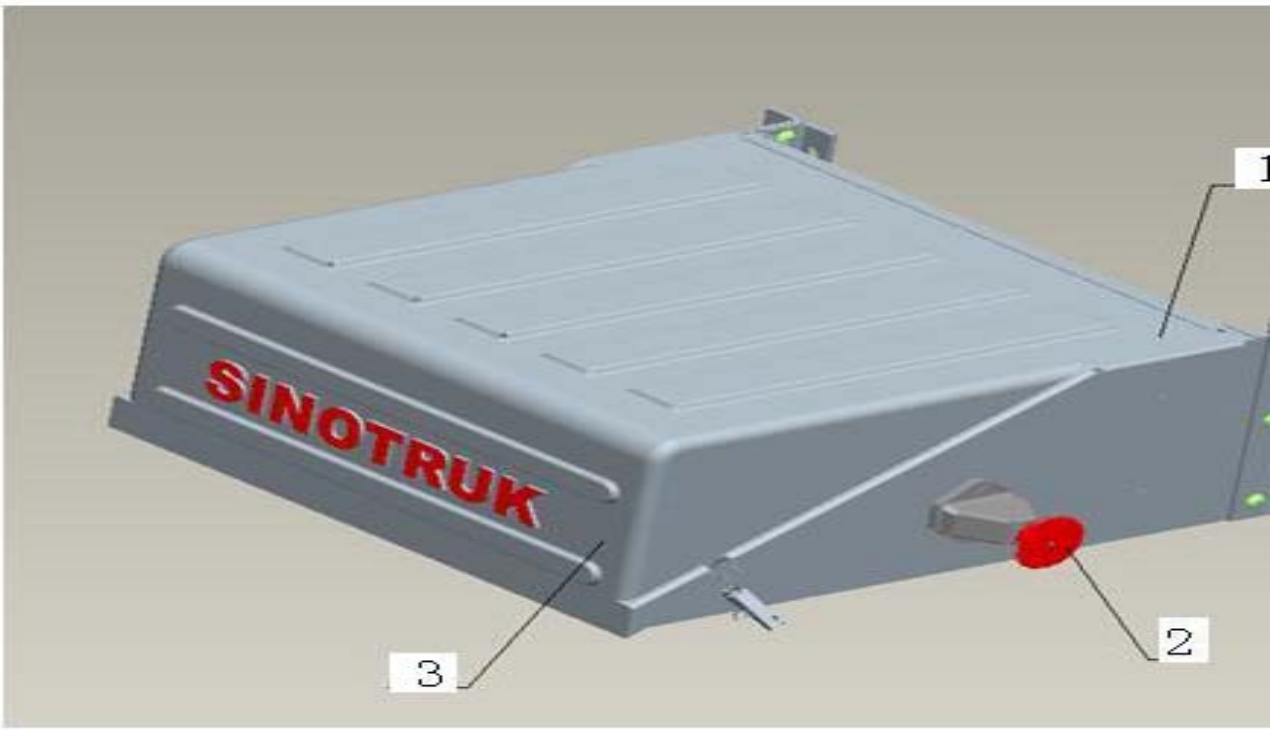

7.21 Отсек для аккумуляторной батареи

№	№ компонента		Наименование компонента	Количество

21	Q150B0835		Болт	2
22	Q40308		Пружинная шайба	2
23	Q40108		Шайба	2
24	Q340B08		Гайка	2
25	AZ9925760004		Панель	1
26	Q150B0814		Болт	4
27	Q33208		Гайка	4
28	WG9725580006		Предохранитель 100A	1
29	Q150B0620		Болт	2
30	Q40306		Пружинная шайба	2
31	Q40106		Шайба	2
32	Q340B06		Гайка	2

7.22 Разъем и жгут проводов системы ABS прицепа

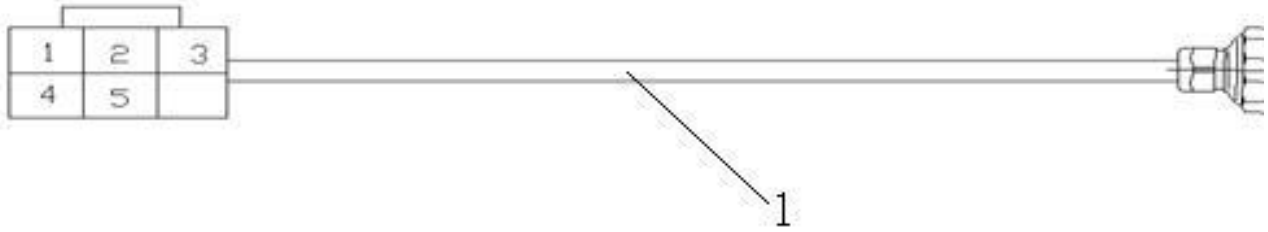

7.22 Разъем и жгут проводов системы ABS прицепа

№	№ компонента		Наименование компонента	Количество
1	WG9718770056		Жгут проводов системы ABS прицепа	1

2	WG9718770053		Патрон	1
3	Q150B0825		Болт	2
4	Q340B08		Гайка	2
5	Q40308		Пружинная шайба	2

7.23 Жгуты проводов дверей

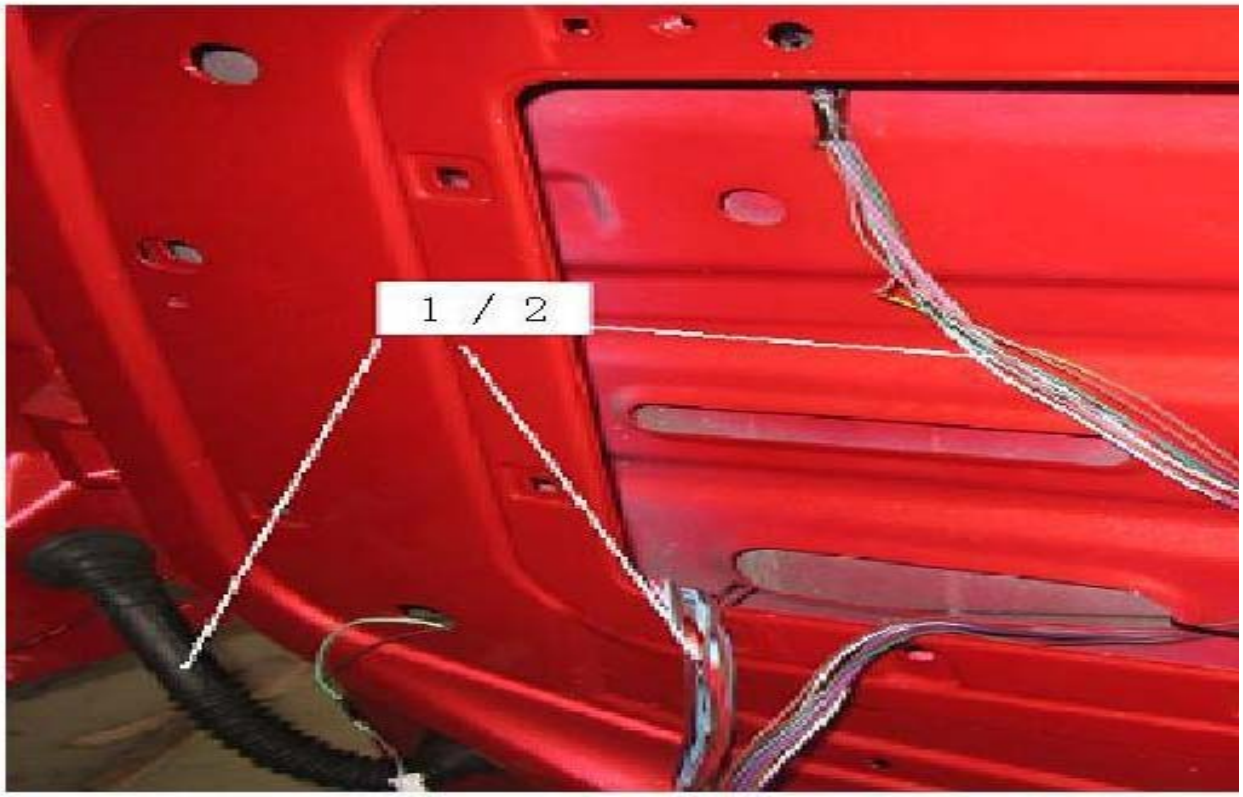

7.23 Жгуты проводов дверей

№	№ компонента		Наименование компонента	Количество
1	AZ9925770203		Жгут проводов левой двери	1
2	AZ9925770204		Жгут проводов правой двери	1

3	AZ1642110018		Резиновая опора	15 см
4	AZ1642110018		Резиновая опора	15 см
5	AZ1642110018		Резиновая опора	10 см
6	AZ1642110018		Резиновая опора	10 см
7	WG9925770500		Элемент крепления	6
8	1,90003E+11		Элемент крепления	6

7.24 Жгут проводов кабины

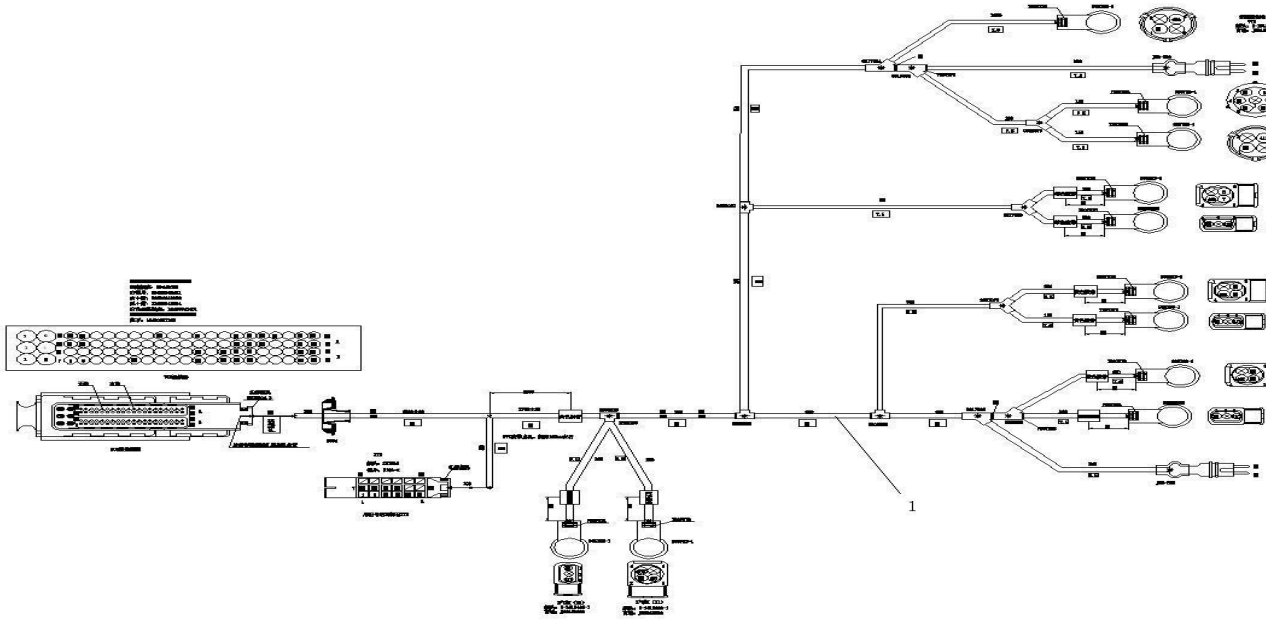

7.24 Жгут проводов кабины

№	№ компонента		Наименование компонента	Количество
1	WG9918776001		Жгут проводов кабины	1
7	WG1642930009		Фиксирующая гайка	1
8	Q2714816F31		Болт	2

7.25 Жгут проводов предпускового подогревателя

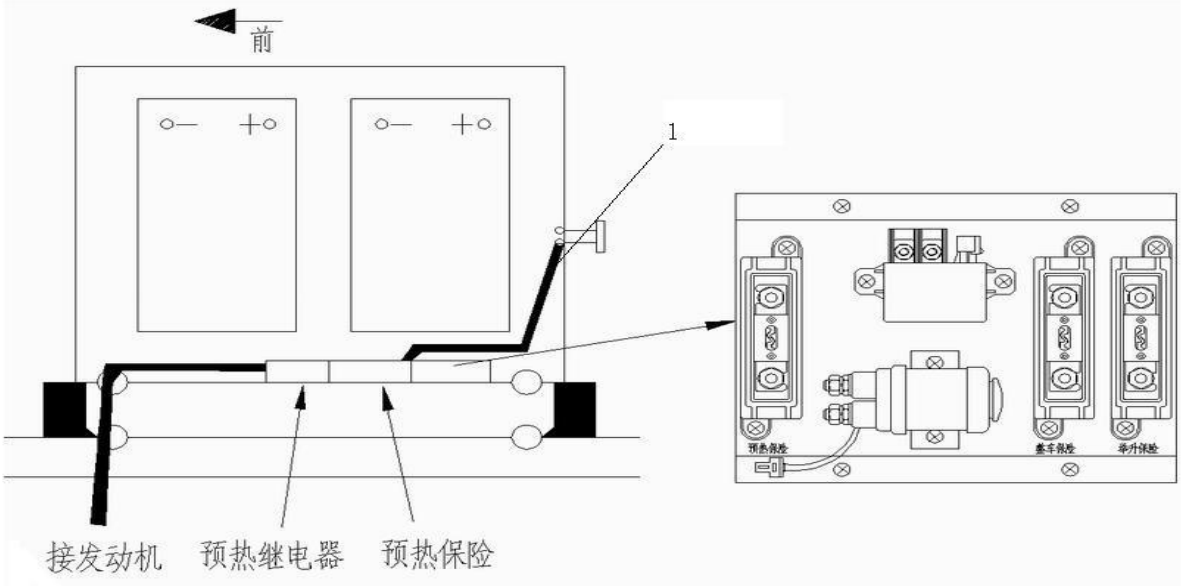

7.25 Жгут проводов предпускового подогревателя

№	№ компонента		Наименование компонента	Количество
1	AZ9925772007		Жгут проводов предпускового подогревателя	1
2	AZ9921775012		Провода	1

7.26 Жгут проводов стартера

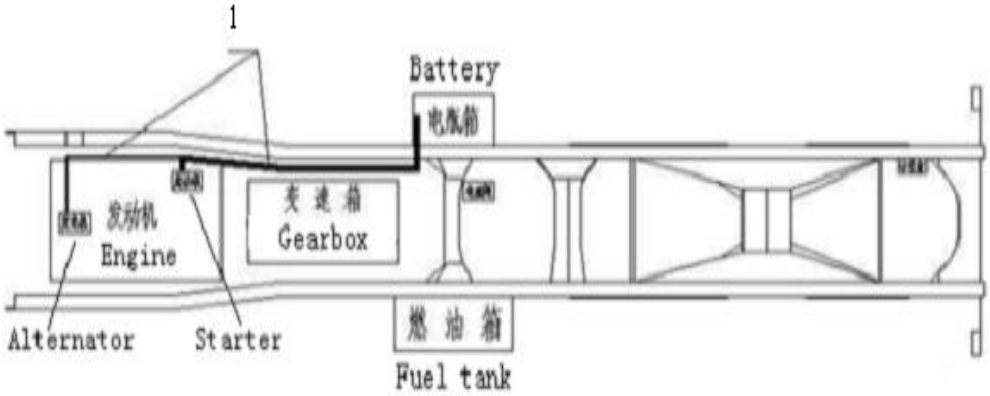

7.26 Жгут проводов стартера

№	№ компонента		Наименование компонента	Количество
1	AZ9922770016		Жгут проводов стартера	1
2	WG9003171393		Элемент крепления	5
3	WG9725580025		Предохранители 25А	1
5	1,90003E+11		Защитная втулка	1
6	AZ9003170001		Защитная втулка	1

7	1,90003E+11		Защитная втулка	1
8	WG9003171356		Элемент крепления	20

7.27 Жгут проводов кабины

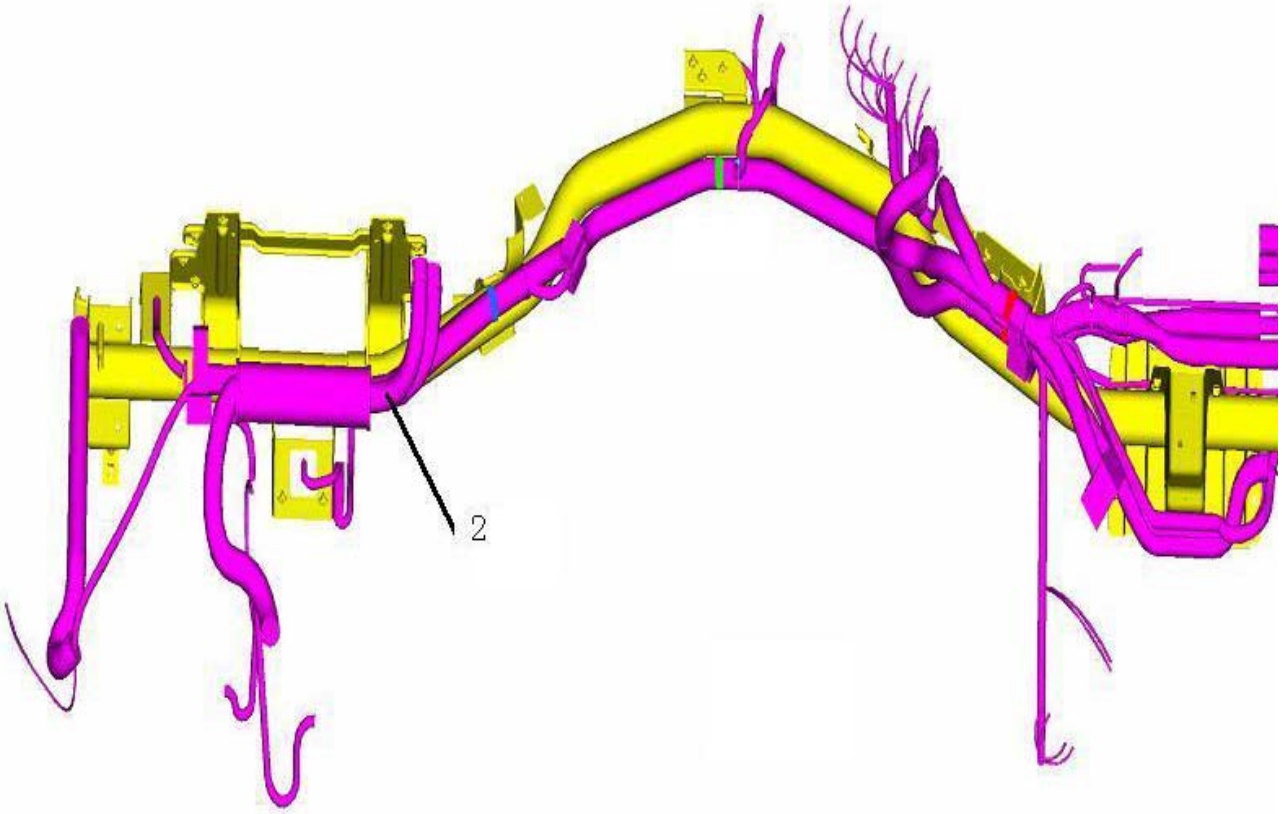

7.27 Жгут проводов кабины

№	№ компонента		Наименование компонента	Количество
2	AZ9919770102		Жгут проводов кабины	1
3	WG9725584005		Сопротивление 120 Ом	1
5	WG9725580021		Диодная сборка （3A）	1
7	WG1642110018		Защитная лента	50
9	AZ1642110018		Защитная лента	4
11	WG9925770550		Заглушка	3

13	WG9925771003		Левый защитный короб	1
15	Q2140620F31		Болт	6
16	Q40006		Шайба малая	6
17	Q40306		Пружинная шайба	6
18	WG9925771007		Крышка защитного короба жгута проводов	1
20	Q2140412		Болт	2
21	WG9925771006		Правый защитный короб	1
23	Q2140620F31		Болт	6
24	Q40006		Шайба малая	6
25	Q40306		Пружинная шайба	6
26	WG9925771002		Крышка левого защитного короба	1
28	Q2140412		Болт	2
29	WG9925771005		Крышка правого защитного короба	1
31	Q2140412		Болт	2

7.27 Жгут проводов кабины

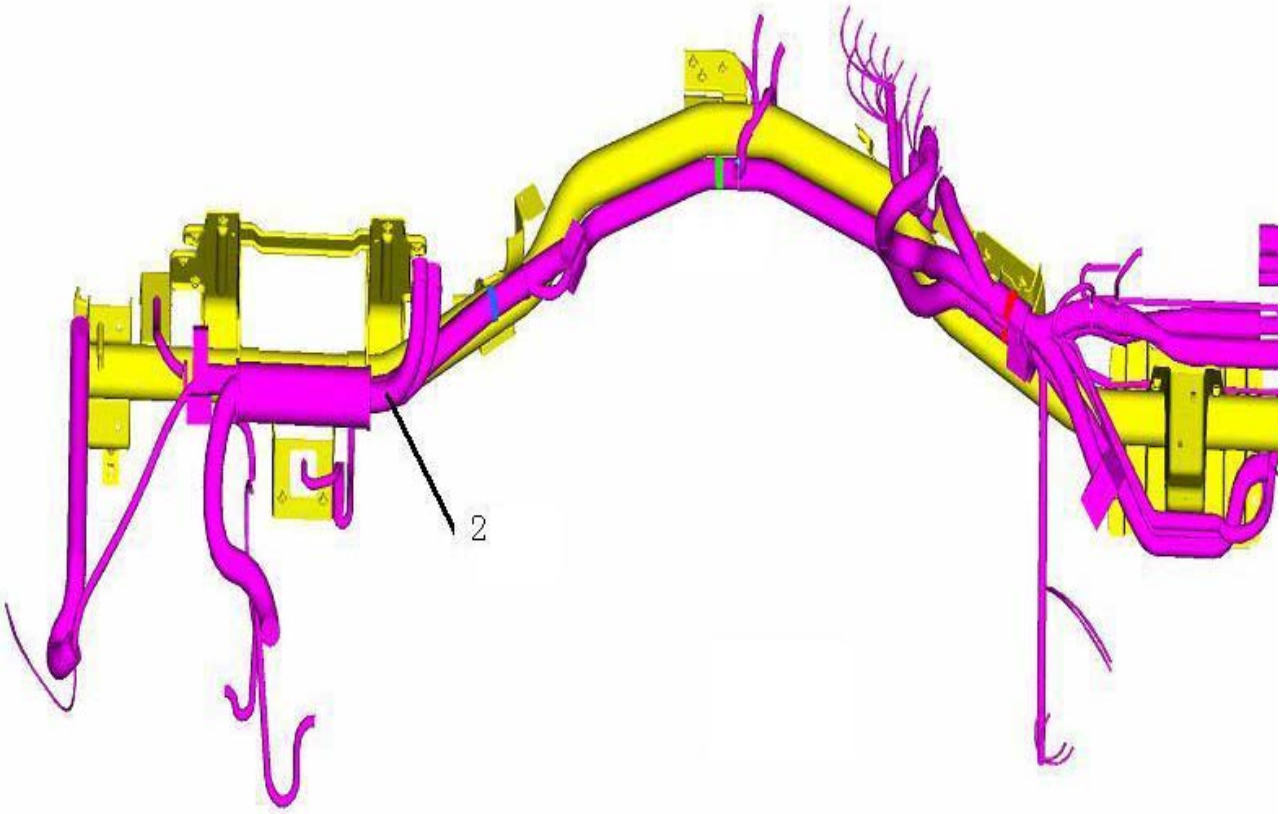

7.27 Жгут проводов кабины

№	№ компонента		Наименование компонента	Количество
32	AZ9925770005		Жгут проводов левой передней стенки	1
33	AZ9925770006		Жгут проводов правой передней стенки	1
34	Q2762995F31		Болт	3
35	Q150B0630Q		Болт	2
36	Q40206		Шайба	2
37	Q40306		Пружинная шайба	2
38	Q340B06		Гайка	2

39	WG9003171356		Элемент крепления	15
41	1,90003E+11		Элемент крепления	15
42	1,90003E+11		Защитная трубка	120 мм
43	1,90003E+11		Защитная трубка	150 мм
44	1,90003E+11		Защитная трубка	150 мм
45	1,90003E+11		Защитная трубка	150 мм
46	AZ9925770280		Кронштейн жгута проводов	2
47	Q150B0810		Болт	4
48	Q40008		Шайба малая	4
49	Q40308		Пружинная шайба	4

7.28）

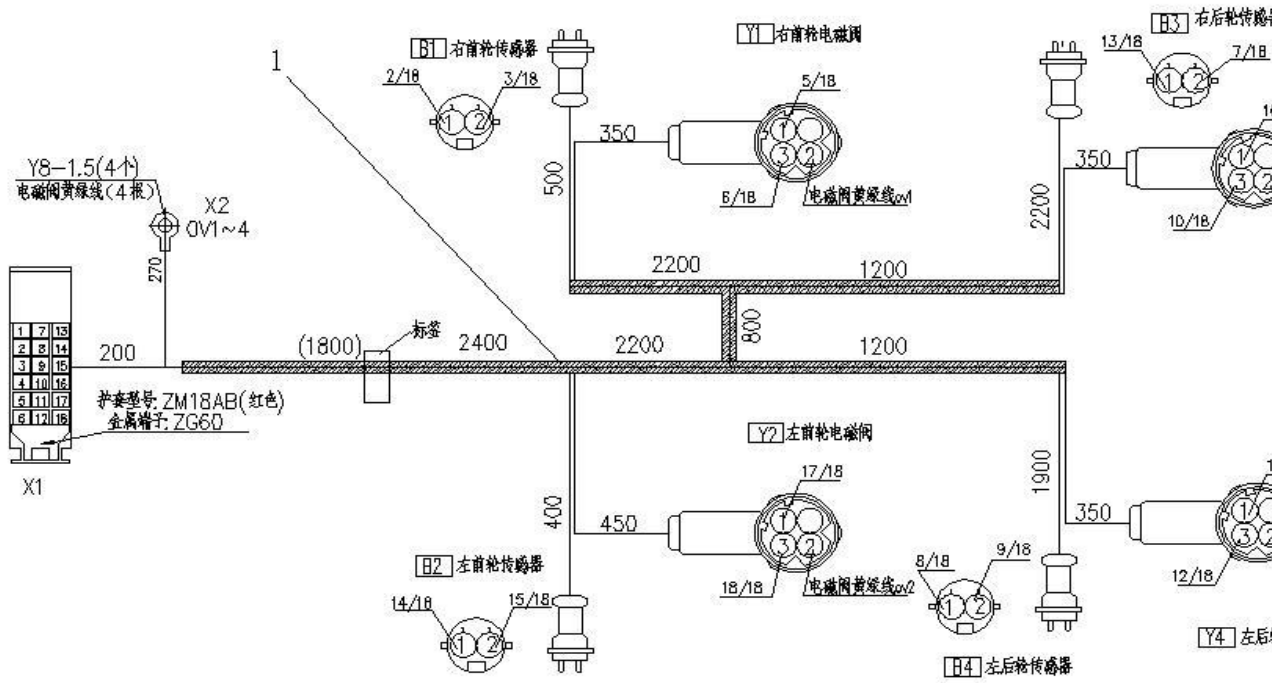

7.28）

№	№ компонента		Наименование компонента	Количество
1	WG9918776034		Жгут проводов системы ABS/ходовой части	1
2	1,90003E+11		Защитная трубка	150 мм
3	1,90003E+11		Элемент крепления	8

7.29 Комбинированный фонарь задний

7.29 Комбинированный фонарь задний

№	№ компонента		Наименование компонента	Количество
1	WG9925810001/1		Комбинированный фонарь задний (левый)	1
2	WG9925810002/1		Комбинированный фонарь задний (правый)	1
3	Q40008		Шайба малая	4
4	Q33208		Гайка	4

Примечание

Примечание

2

Примечание

Примечание

Примечание

Примечание

Примечание

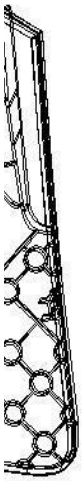

贴处

Примечание

Примечание

1

Примечание

Примечание

Примечание

Примечание

Примечание

Примечание

Примечание

Примечание

Примечание

Примечание

Примечание

Примечание

Примечание

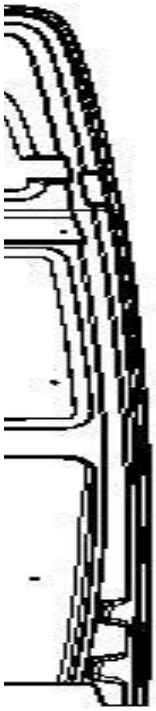

Примечание

Примечание

Примечание

Примечание

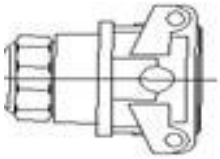

Примечание

Примечание

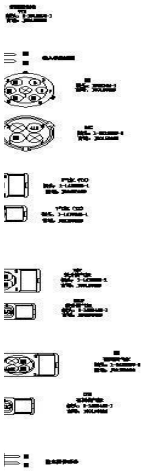

Примечание

Примечание

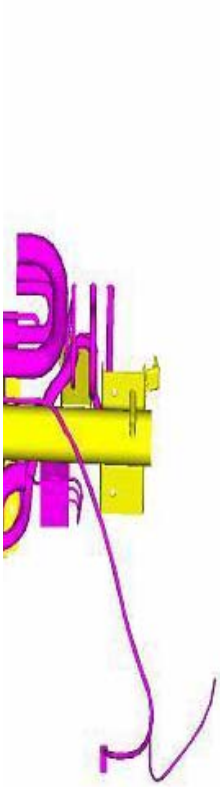

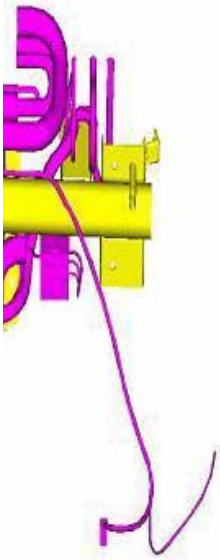

Примечание

传感器

/18

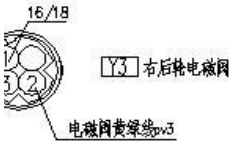

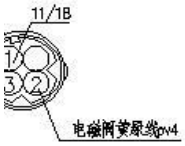

左后轮电磁阀

Примечание

Примечание