## 9.01 Рама в сборе

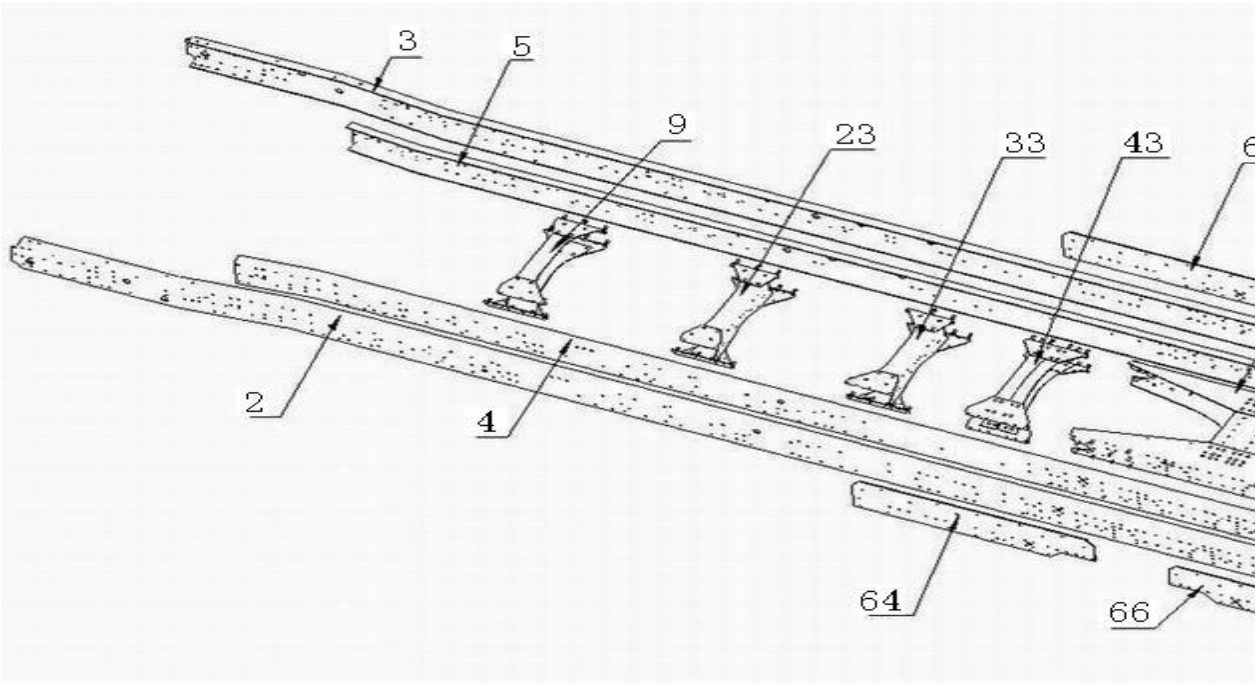


## 9.01 Рама в сборе

| № | № компонента | | Наименование компонента |
|---|---|---|---|
| 1 | AZ9931513205 | | Рама в сборе |
| 2 | AZ9931513206 | | Лонжерон рамы левый |
| 3 | AZ9931513207 | | Лонжерон рамы правый |
| 4 | AZ9931513208 | | Усилитель |
| 5 | AZ9931513209 | | Усилитель |
| 6 | Q4501236 | | Заклепка |
| 7 | Q150B1635 | | Болт |
| 8 | Q33216 | | Гайка |
| 9 | WG9931512805 | | Поперечина в сборе |
| 15 | Q4501230 | | Заклепка |
| 16 | Q4501242 | | Заклепка |
| 17 | Q150B1240TF2 | | Болт |
| 18 | Q33212T13F2 | | Гайка |
| 19 | WG9731517019 | | Блок |
| 20 | WG9731517019/1 | | Блок |
| 21 | Q150B1475TF2 | | Болт |
| 22 | Q33214T13F2 | | Гайка |
| 23 | WG9931512810 | | Поперечина в сборе |
| 29 | Q4501230 | | Заклепка |
| 30 | Q4501242 | | Заклепка |

## 9.01 Рама в сборе

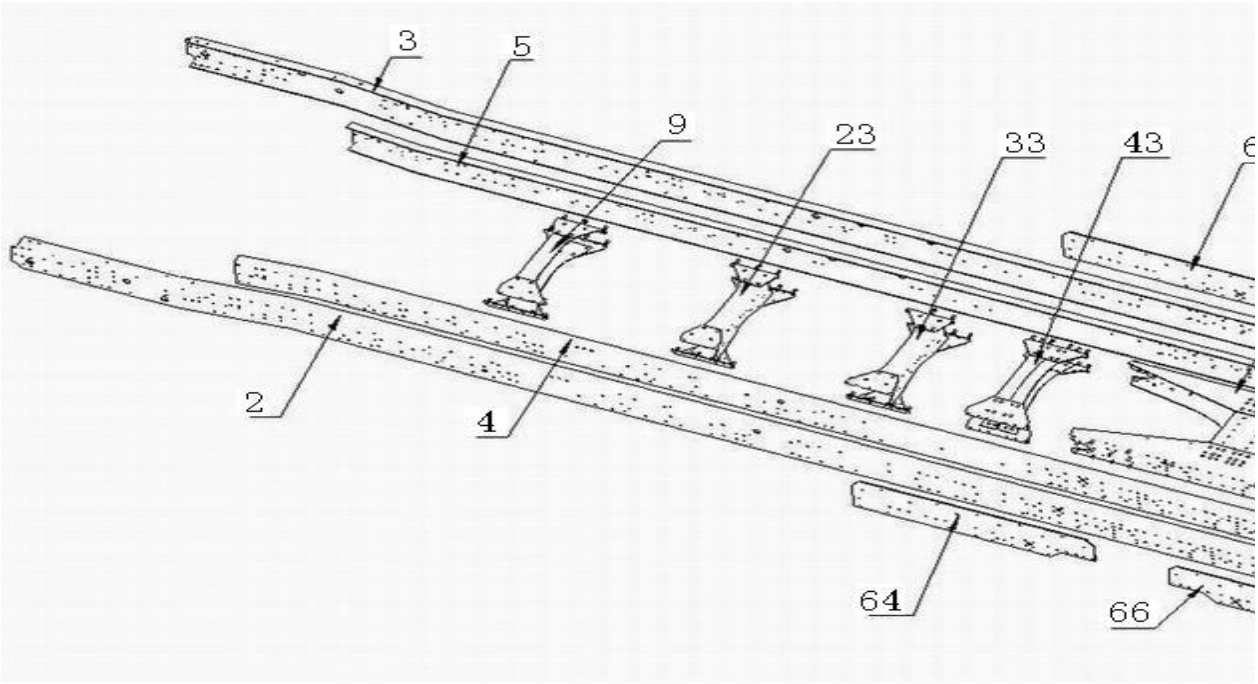


## 9.01 Рама в сборе

| № | № компонента | | Наименование компонента |
|---|---|---|---|
| 31 | Q150B1240TF2 | | Болт |
| 32 | Q33212T13F2 | | Гайка |
| 33 | WG9925513815 | | Поперечина в сборе |
| 39 | Q4501230 | | Заклепка |
| 40 | Q4501242 | | Заклепка |
| 41 | Q150B1240TF2 | | Болт |
| 42 | Q33212T13F2 | | Гайка |
| 43 | WG9731517028 | | Поперечина в сборе |
| 47 | Q4501230 | | Заклепка |
| 48 | Q4501242 | | Заклепка |
| 49 | Q150B1240TF2 | | Болт |
| 50 | Q150B1245TF2 | | Болт |
| 51 | Q33212T13F2 | | Гайка |
| 52 | Q4501250 | | Заклепка |
| 53 | WG9925513820 | | Поперечина в сборе |
| 58 | Q150B1645TF2 | | Болт |
| 59 | Q150B1240TF2 | | Болт |
| 60 | Q33216T13F2 | | Гайка |
| 61 | Q33212T13F2 | | Гайка |
| 62 | Q4501244 | | Заклепка |

## 9.01 Рама в сборе

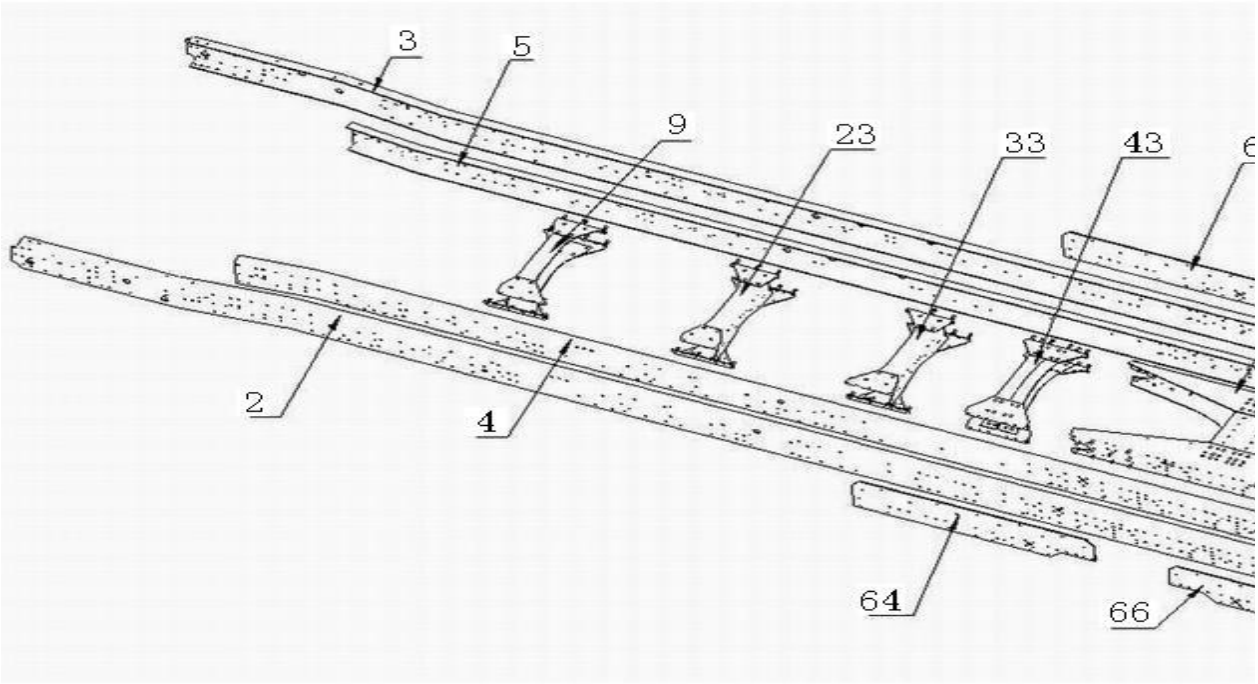


## 9.01 Рама в сборе

| № | № компонента | | Наименование компонента |
|---|---|---|---|
| 63 | Q4501252 | | Заклепка |
| 64 | WG9925513805 | | Панель |
| 65 | Q4501244 | | Заклепка |
| 66 | WG9925513806 | | Панель |
| 67 | Q4501244 | | Заклепка |
| 68 | WG9925513821 | | Поперечина в сборе |
| 74 | Q150B1645TF2 | | Болт |
| 75 | Q33216T13F2 | | Гайка |
| | | | |
| | | | |
| | | | |
| | | | |
| | | | |
| | | | |
| | | | |
| | | | |
| | | | |
| | | | |
| | | | |
| | | | |

## 9.02 Колеса и шины

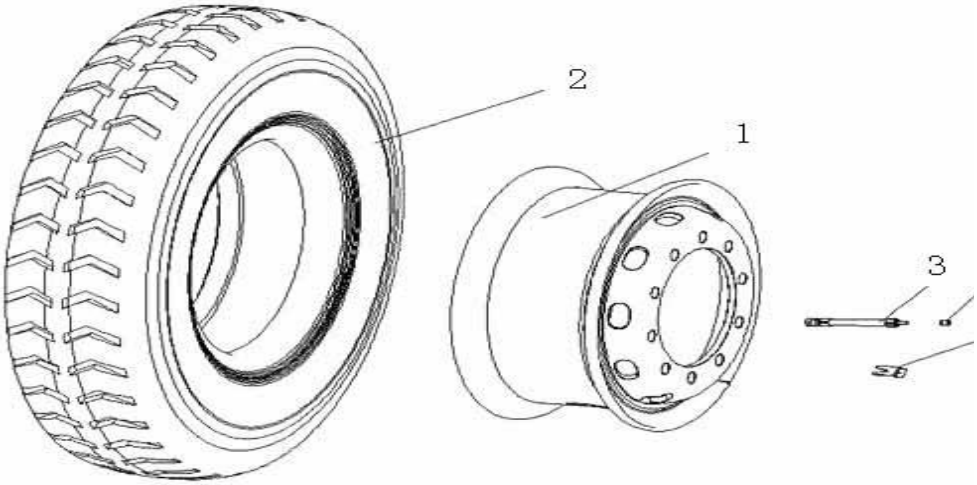


## 9.02 Колеса и шины

| № | № компонента | | Наименование компонента |
|---|---|---|---|
| 1 | AZ9631610010 | | Колесо |
| 2 | WG9625610080 | | Шина |
| 3 | WG9100610001 | | Вентиль |
| 4 | 1-99-964-007 | | Колпачок |
| 5 | WG9100610014 | | Шайба |
| | | | |
| | | | |
| | | | |
| | | | |
| | | | |
| | | | |
| | | | |
| | | | |
| | | | |
| | | | |
| | | | |
| | | | |
| | | | |
| | | | |
| | | | |
| | | | |

## 9.03 Колпак переднего колеса

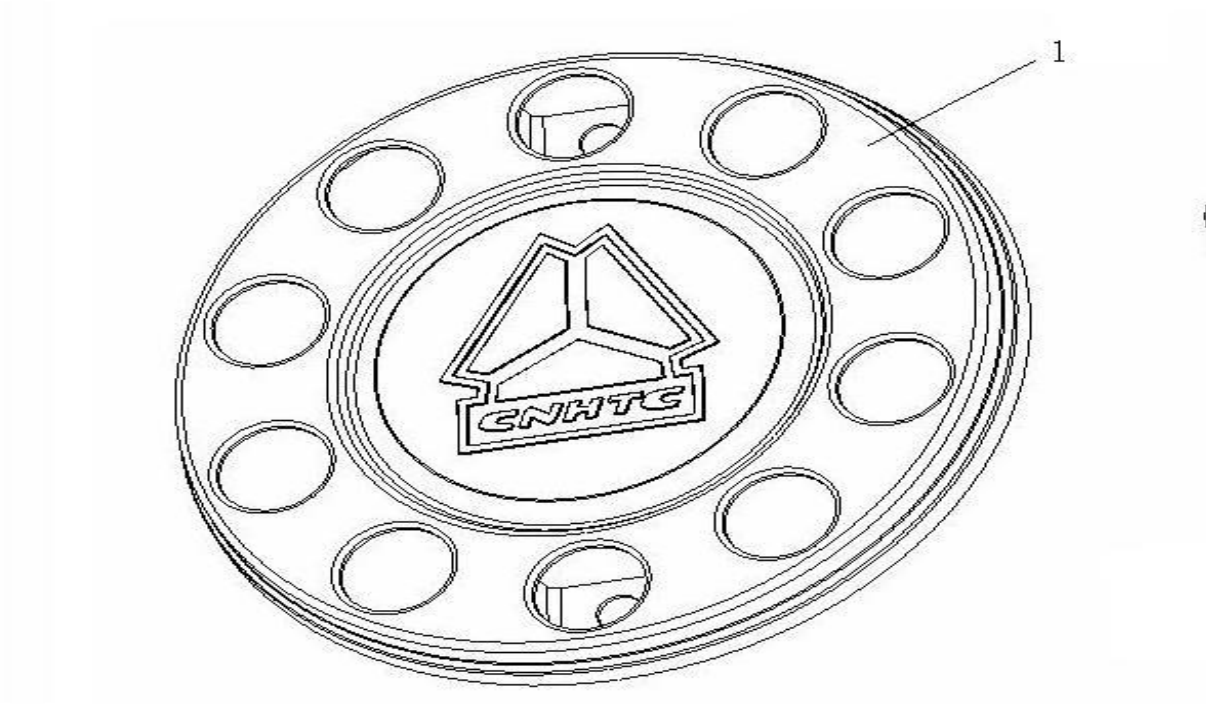


## 9.03 Колпак переднего колеса

| № | № компонента | | Наименование компонента |
|---|---|---|---|
| 1 | AZ9112610090 | | Колпак колеса в сборе |
| 1,1 | AZ9112610091 | | Колпак колеса |
| 1,2 | AZ9112610082 | | Монтажный кронштейн |
| 4 | AZ9112610083 | | Колпачок колесной шпильки |
| | | | |
| | | | |
| | | | |
| | | | |
| | | | |
| | | | |
| | | | |
| | | | |
| | | | |
| | | | |
| | | | |
| | | | |
| | | | |
| | | | |
| | | | |
| | | | |
| | | | |

## 9.04 Буксирное устройство

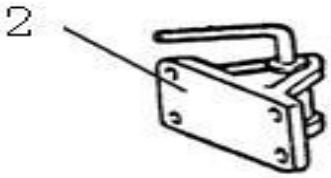


## 9.04 Буксирное устройство

| № | № компонента | | Наименование компонента |
|---|---|---|---|
| 2 | WG9000930047 | | Буксирное устройство |
| 2a | 1,90004E+11 | | Гайка |
| 2b | Q151B1655 | | Болт |
| | | | |
| | | | |
| | | | |
| | | | |
| | | | |
| | | | |
| | | | |
| | | | |
| | | | |
| | | | |
| | | | |
| | | | |
| | | | |
| | | | |
| | | | |
| | | | |
| | | | |

## 9.05 Переднее буксирное устройство

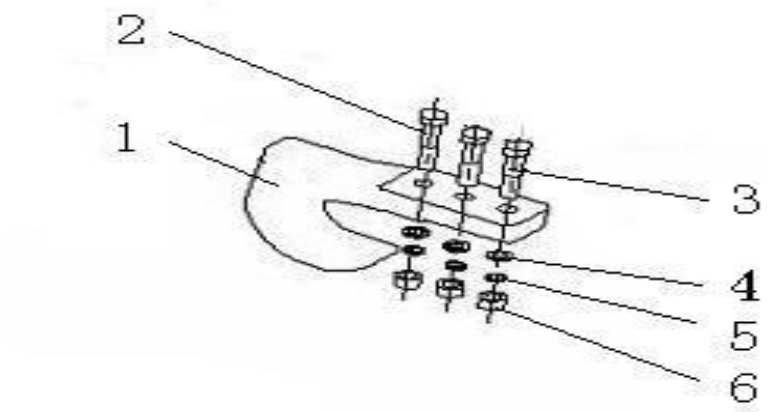


## 9.05 Переднее буксирное устройство

| № | № компонента | | Наименование компонента |
|---|---|---|---|
| 1 | AZ9925930300 | | Передний буксирный крюк |
| 2 | Q150B1470 | | Болт |
| 3 | Q150B1465 | | Болт |
| 4 | Q40314 | | Пружинная шайба |
| 5 | Q40114 | | Шайба |
| 6 | Q340B14 | | Гайка |
| | | | |
| | | | |
| | | | |
| | | | |
| | | | |
| | | | |
| | | | |
| | | | |
| | | | |
| | | | |
| | | | |
| | | | |
| | | | |
| | | | |

## 9.06 Защитный брус в сборе

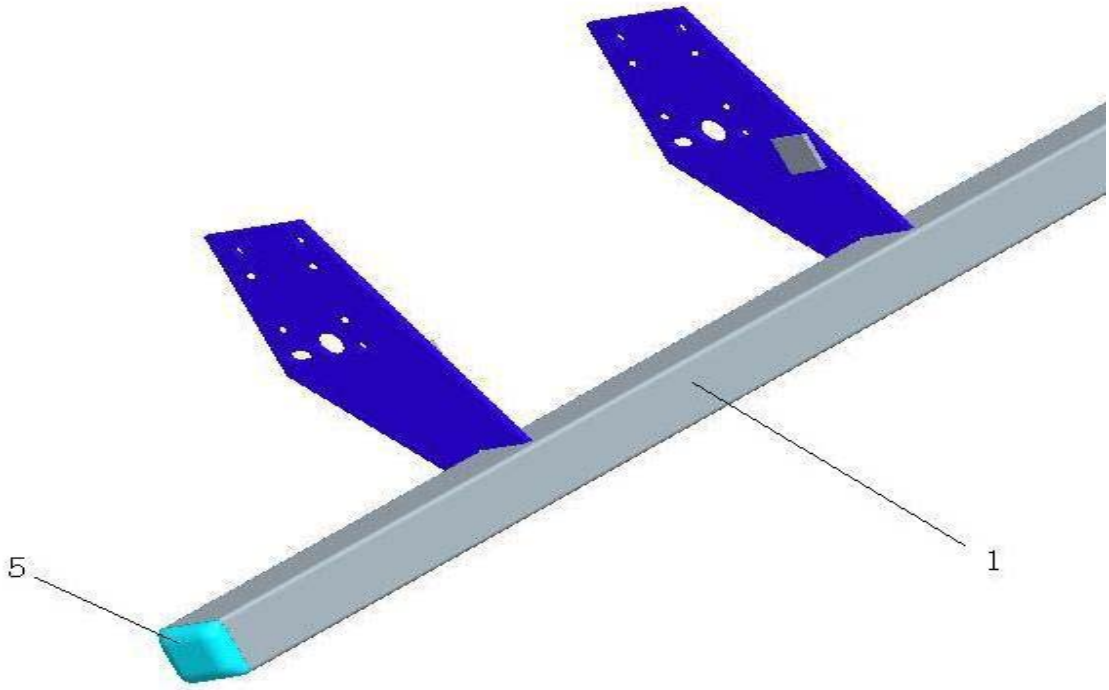


## 9.06 Защитный брус в сборе

| № | № компонента | | Наименование компонента |
|---|---|---|---|
| 1 | AZ9124930015 | | Защитный брус в сборе |
| 5 | WG9100930150 | | Торцевая крышка |
| 7 | 1,99401E+11 | | Втулка |
| 8 | Q150B1655 | | Болт |
| 9 | Q150B1650 | | Болт |
| 10 | Q33216 | | Гайка |
| 11 | 1,90004E+11 | | Шайба |
| 12 | Q40116 | | Шайба |
| | | | |
| | | | |
| | | | |
| | | | |
| | | | |
| | | | |
| | | | |
| | | | |
| | | | |
| | | | |
| | | | |
| | | | |

## 9.07 Крепление запасного колеса

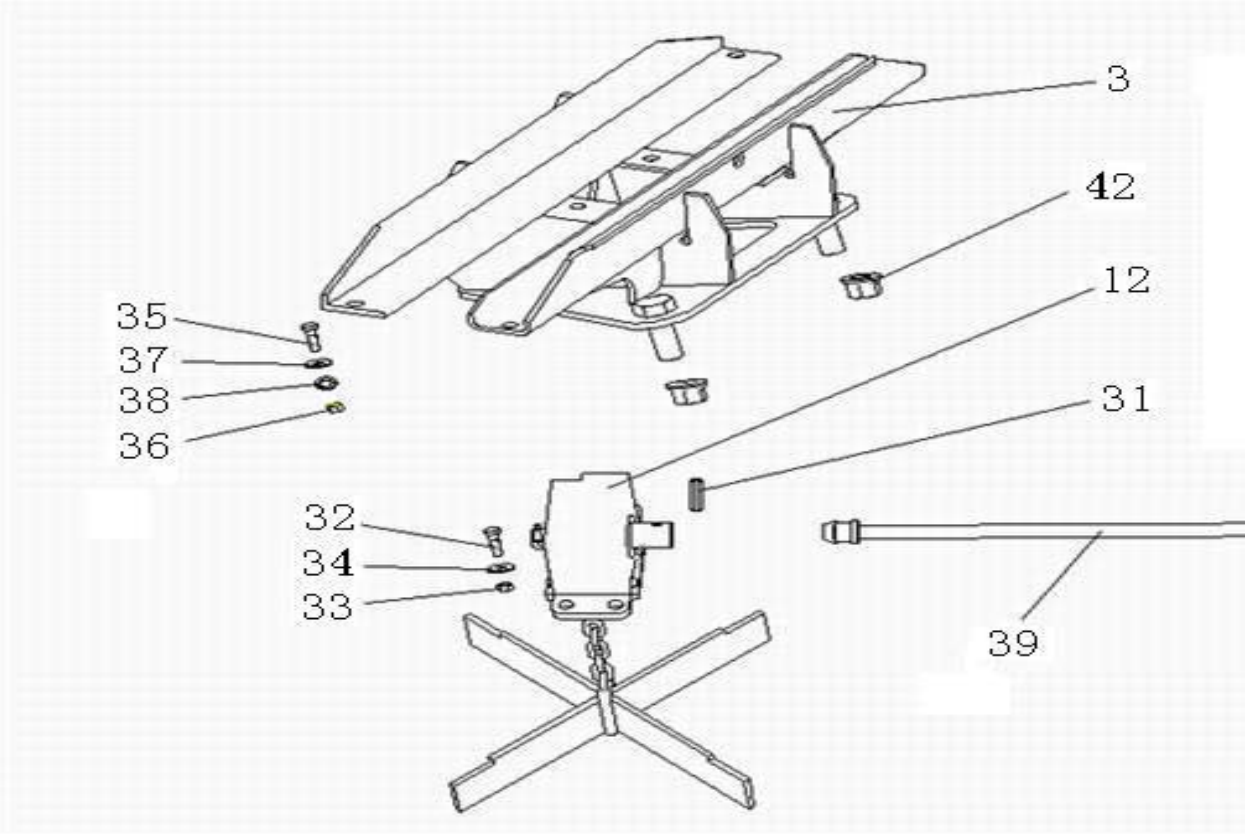


## 9.07 Крепление запасного колеса

| № | № компонента | | Наименование компонента |
|---|---|---|---|
| 2 | AZ9725860065 | | Кронштейн крепления запасного колеса с подъемным устройством в |
| 3 | AZ9725860060 | | Кронштейн крепления запасного колеса в сборе |
| 4 | AZ9725860068 | | Поперечина |
| 5 | AZ9725860069 | | Поперечина |
| 6 | AZ9625860061 | | Панель |
| 7 | AZ9625860062 | | Панель |
| 8 | AZ9625860063 | | Панель |
| 9 | AZ9625860064 | | Панель |
| 10 | AZ9625860066 | | Панель |
| 11 | Q151B2260 | | Болт |
| 12 | 17017860020 | | Подъемное устройство запасного колеса |
| 13 | 17017860026 | | Корпус |
| 14 | 17017860025 | | Эксцентриковый вал |
| 15 | 17017860027 | | Панель |
| 16 | 17017860028 | | Крышка |
| 17 | 17017860029 | | Панель |
| 18 | 17017860022 | | Шайба |
| 19 | 17017860023 | | Ведущее колесо |
| 20 | 17017860024 | | Звездочка |
| 21 | 17017860030 | | Крепление запасного колеса в сборе |

## 9.07 Крепление запасного колеса

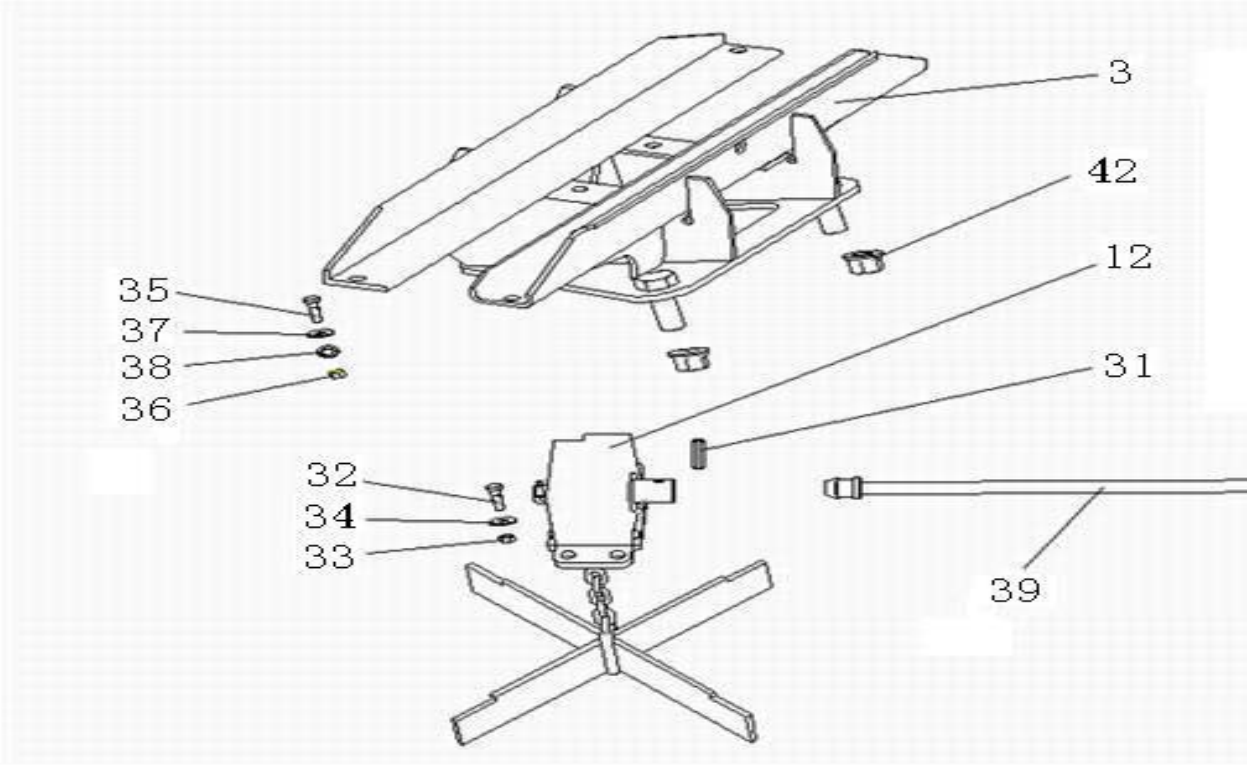


## 9.07 Крепление запасного колеса

| № | № компонента | | Наименование компонента |
|---|---|---|---|
| 22 | 17017860031 | | Цепь |
| 23 | 17017860032 | | Наконечник цепи |
| 24 | 17017860033 | | Кронштейн |
| 25 | 17017860034 | | Кронштейн |
| 26 | 17017860035 | | Кронштейн |
| 27 | Q5005020 | | Палец |
| 28 | Q40216 | | Шайба |
| 29 | Q5004030 | | Палец |
| 30 | Q2540608 | | Болт |
| 31 | Q5280632 | | Палец |
| 32 | Q150B1235 | | Болт |
| 33 | Q340B12 | | Гайка |
| 34 | Q40312 | | Пружинная шайба |
| 35 | Q150B1240 | | Болт |
| 36 | Q340B12 | | Гайка |
| 37 | Q40312 | | Пружинная шайба |
| 38 | Q40112 | | Шайба |
| 39 | AZ9625860035 | | Рукоятка подъемного механизма в сборе |
| 40 | AZ9632860022 | | Разъем |
| 41 | AZ9625860032 | | Рукоятка подъемного механизма |
| 42 | WG9003884160 | | Колесная гайка |

## 9.08 Кронштейн заднего фонаря

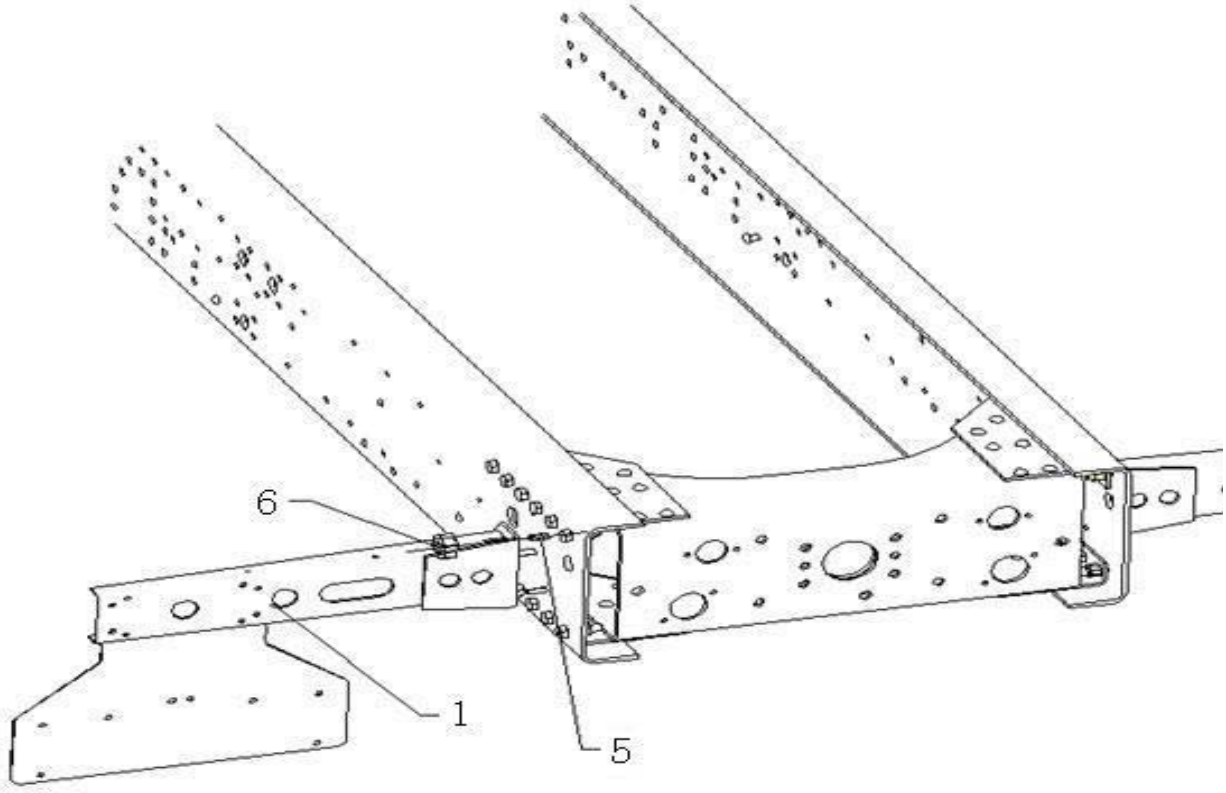


## 9.08 Кронштейн заднего фонаря

| № | № компонента | | Наименование компонента |
|---|---|---|---|
| 1 | AZ9925943805 | | Кронштейн заднего фонаря - левый |
| 2 | AZ9925943802 | | Кронштейн заднего фонаря |
| 3 | AZ9925943803 | | Панель |
| 4 | AZ9925943804 | | Кронштейн регистрационного знака |
| 5 | Q150B1035 | | Болт |
| 6 | Q33210 | | Гайка |
| 7 | AZ9925943801 | | Кронштейн заднего фонаря - правый |
| 8 | AZ9925943802 | | Кронштейн заднего фонаря |
| 9 | AZ9925943803 | | Панель |
| 10 | Q150B1035 | | Болт |
| 11 | Q33210 | | Гайка |
| | | | |
| | | | |
| | | | |
| | | | |
| | | | |
| | | | |
| | | | |
| | | | |
| | | | |

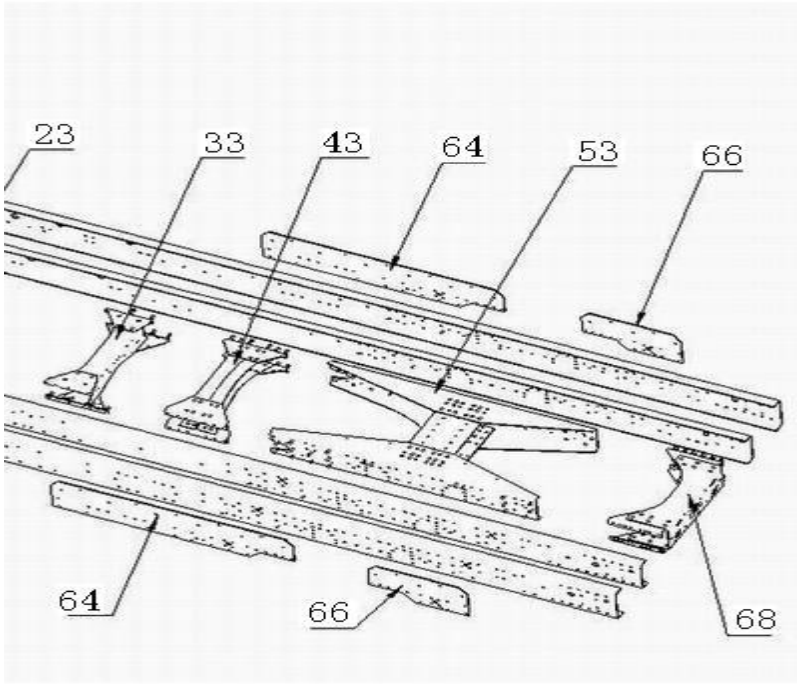


| | |
|---|---|
| **Количество** | **Примечание** |
| 1 | |
| 1 | |
| 1 | |
| 1 | |
| 1 | |
| 8 | |
| 4 | |
| 4 | |
| 1 | |
| 16 | |
| 5 | |
| 3 | |
| 3 | |
| 4 | |
| 1 | |
| 4 | |
| 4 | |
| 1 | |
| 16 | |
| 10 | |

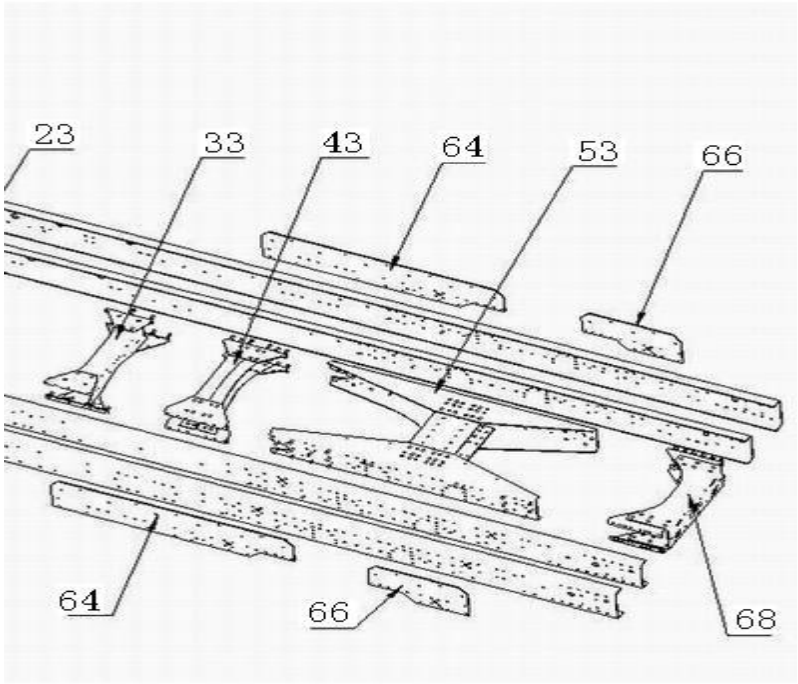


| | |
|---|---|
| **Количество** | **Примечание** |
| 3 | |
| 3 | |
| 1 | |
| 16 | |
| 10 | |
| 4 | |
| 4 | |
| 1 | |
| 36 | |
| 16 | |
| 2 | |
| 2 | |
| 4 | |
| 4 | |
| 1 | |
| 12 | |
| 8 | |
| 12 | |
| 8 | |
| 12 | |

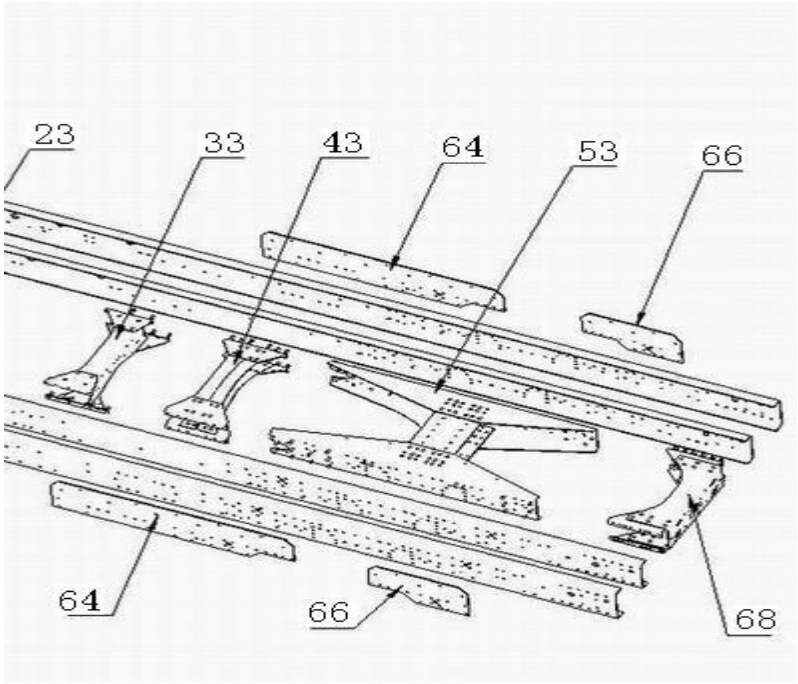


| | |
|---|---|
| **Количество** | **Примечание** |
| 26 | |
| 2 | |
| 4 | |
| 2 | |
| 4 | |
| 1 | |
| 22 | |
| 22 | |
| | |
| | |
| | |
| | |
| | |
| | |
| | |
| | |
| | |
| | |
| | |
| | |

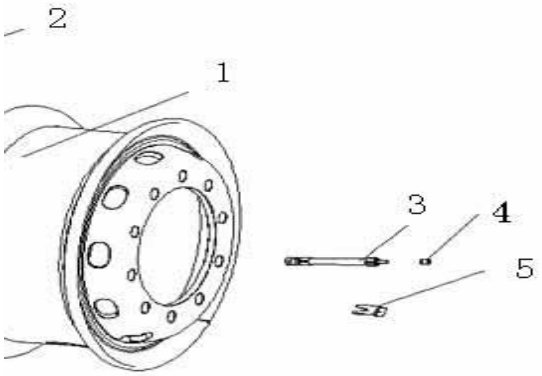


| | |
|---|---|
| **Количество** | **Примечание** |
| 13 | |
| 13 | |
| 4 | |
| 4 | |
| 13 | |
| | |
| | |
| | |
| | |
| | |
| | |
| | |
| | |
| | |
| | |
| | |
| | |
| | |
| | |
| | |

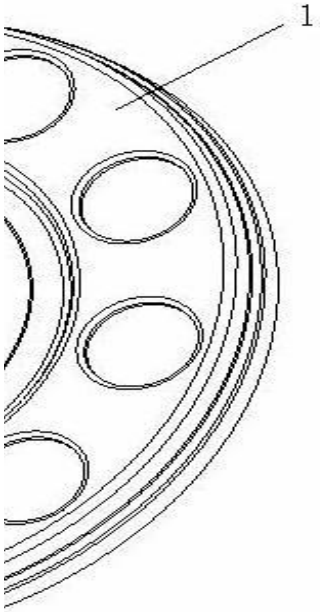


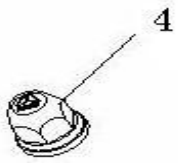


| | |
|---|---|
| **Количество** | **Примечание** |
| 2 | |
| 1 | |
| 2 | |
| 20 | |
| | |
| | |
| | |
| | |
| | |
| | |
| | |
| | |
| | |
| | |
| | |
| | |
| | |
| | |
| | |
| | |

| | |
|---|---|
| **Количество** | **Примечание** |
| 1 | |
| 4 | |
| 4 | |
| | |
| | |
| | |
| | |
| | |
| | |
| | |
| | |
| | |
| | |
| | |
| | |
| | |
| | |
| | |
| | |

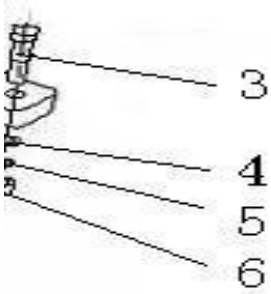


| | |
|---|---|
| **Количество** | **Примечание** |
| 1 | |
| 1 | |
| 2 | |
| 3 | |
| 3 | |
| 3 | |
| | |
| | |
| | |
| | |
| | |
| | |
| | |
| | |
| | |
| | |
| | |
| | |
| | |
| | |

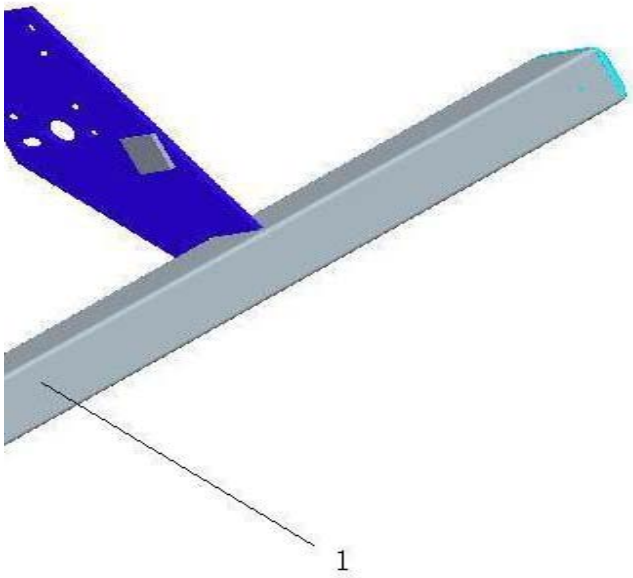


| | |
|---|---|
| **Количество** | **Примечание** |
| 1 | |
| 2 | |
| 2 | |
| 2 | |
| 2 | |
| 4 | |
| 4 | |
| 2 | |
| | |
| | |
| | |
| | |
| | |
| | |
| | |
| | |
| | |
| | |
| | |
| | |

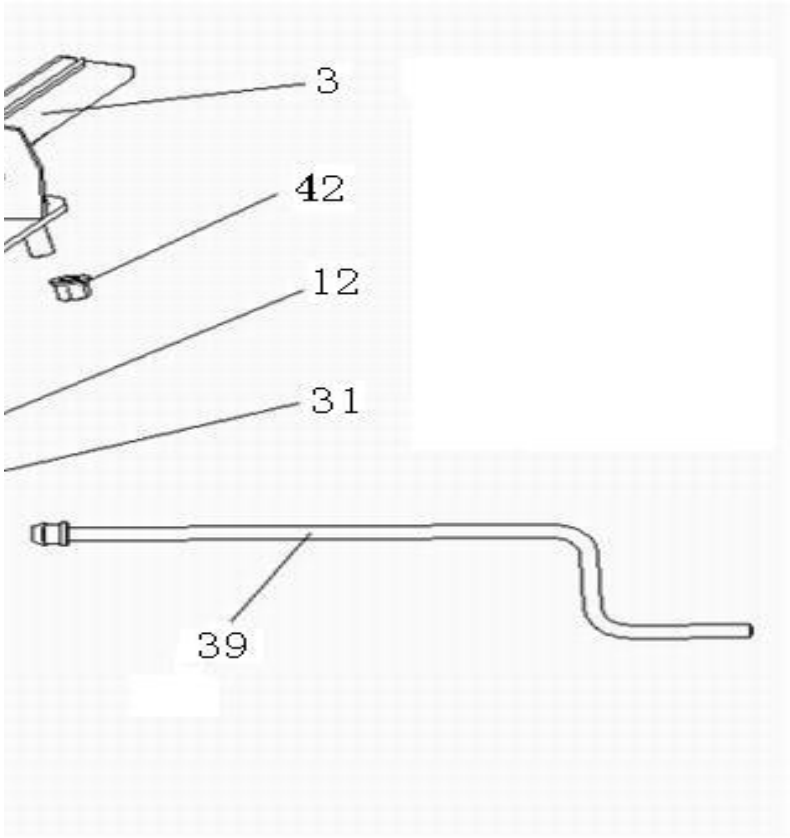


| | |
|---|---|
| **Количество** | **Примечание** |
| 1 | |
| 1 | |
| 1 | |
| 1 | |
| 1 | |
| 1 | |
| 1 | |
| 1 | |
| 2 | |
| 3 | |
| 1 | |
| 1 | |
| 1 | |
| 1 | |
| 1 | |
| 1 | |
| 1 | |
| 1 | |
| 1 | |
| 1 | |

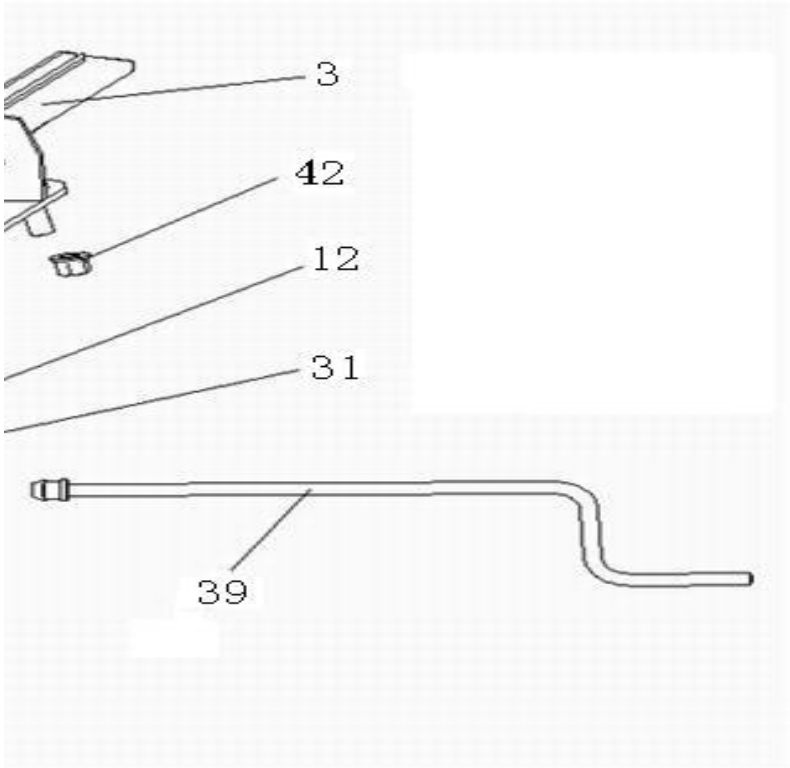


| | |
|---|---|
| **Количество** | **Примечание** |
| 1 | |
| 1 | |
| 1 | |
| 1 | |
| 1 | |
| 1 | |
| 1 | |
| 1 | |
| 4 | |
| 1 | |
| 4 | |
| 4 | |
| 4 | |
| 4 | |
| 4 | |
| 4 | |
| 4 | |
| 1 | |
| 1 | |
| 1 | |
| 3 | |

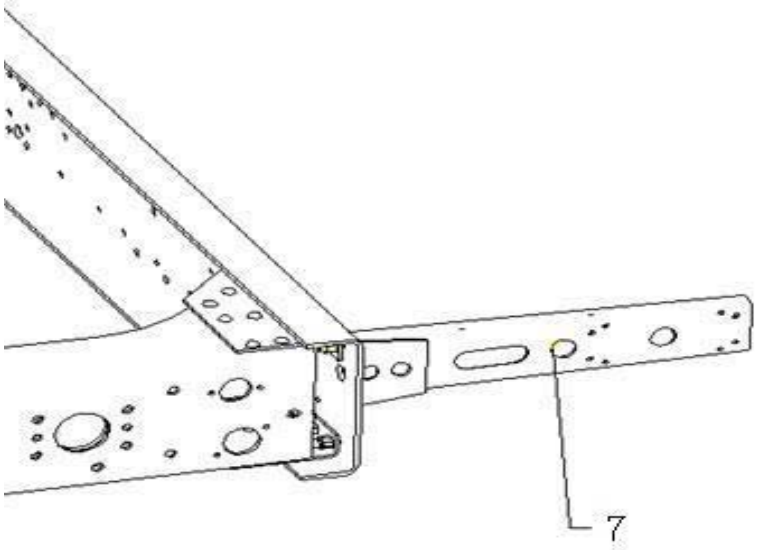


| | |
|---|---|
| **Количество** | **Примечание** |
| 1 | |
| 1 | |
| 1 | |
| 1 | |
| 3 | |
| 3 | |
| 1 | |
| 1 | |
| 1 | |
| 3 | |
| 3 | |
| | |
| | |
| | |
| | |
| | |
| | |
| | |
| | |
| | |