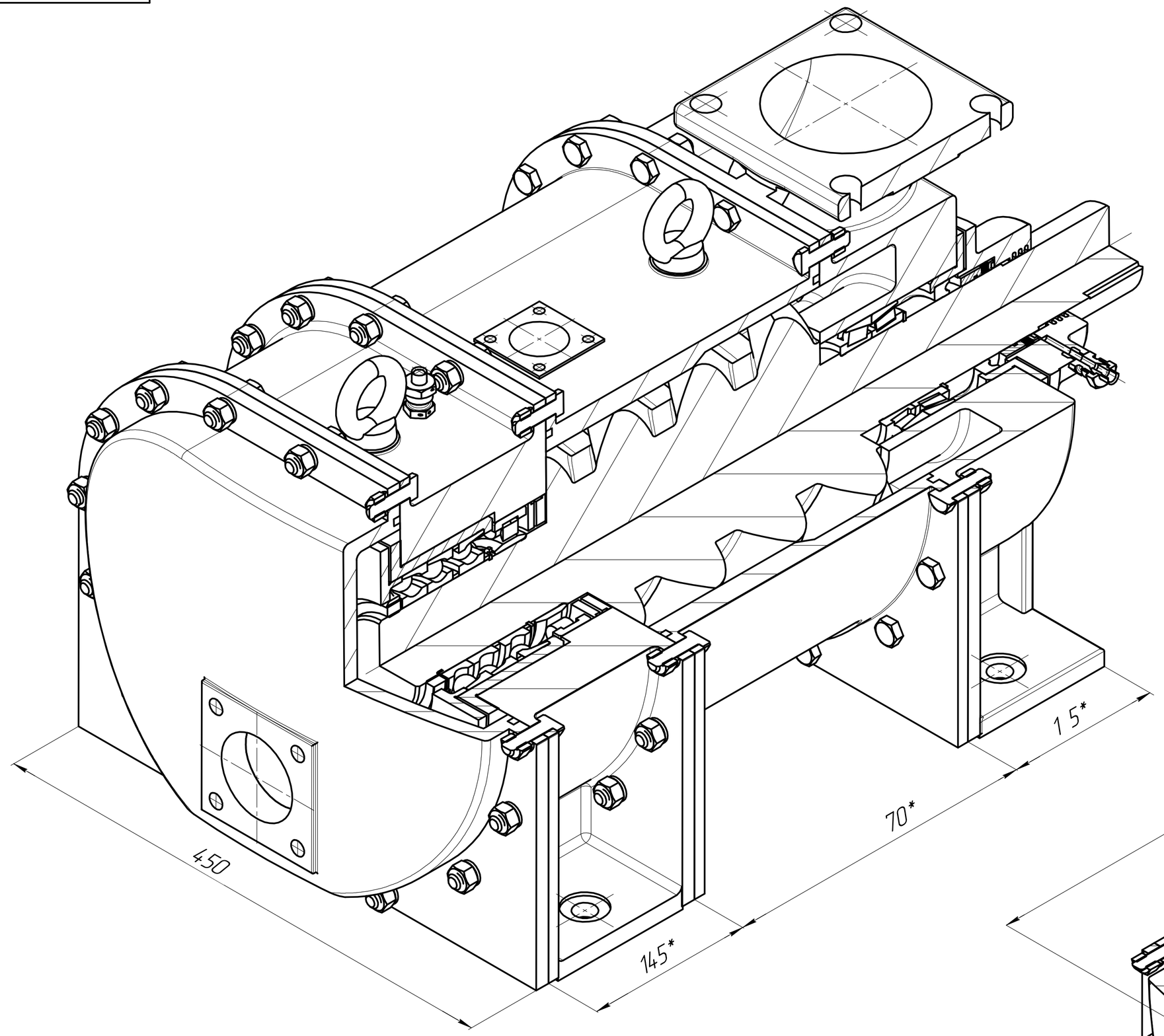

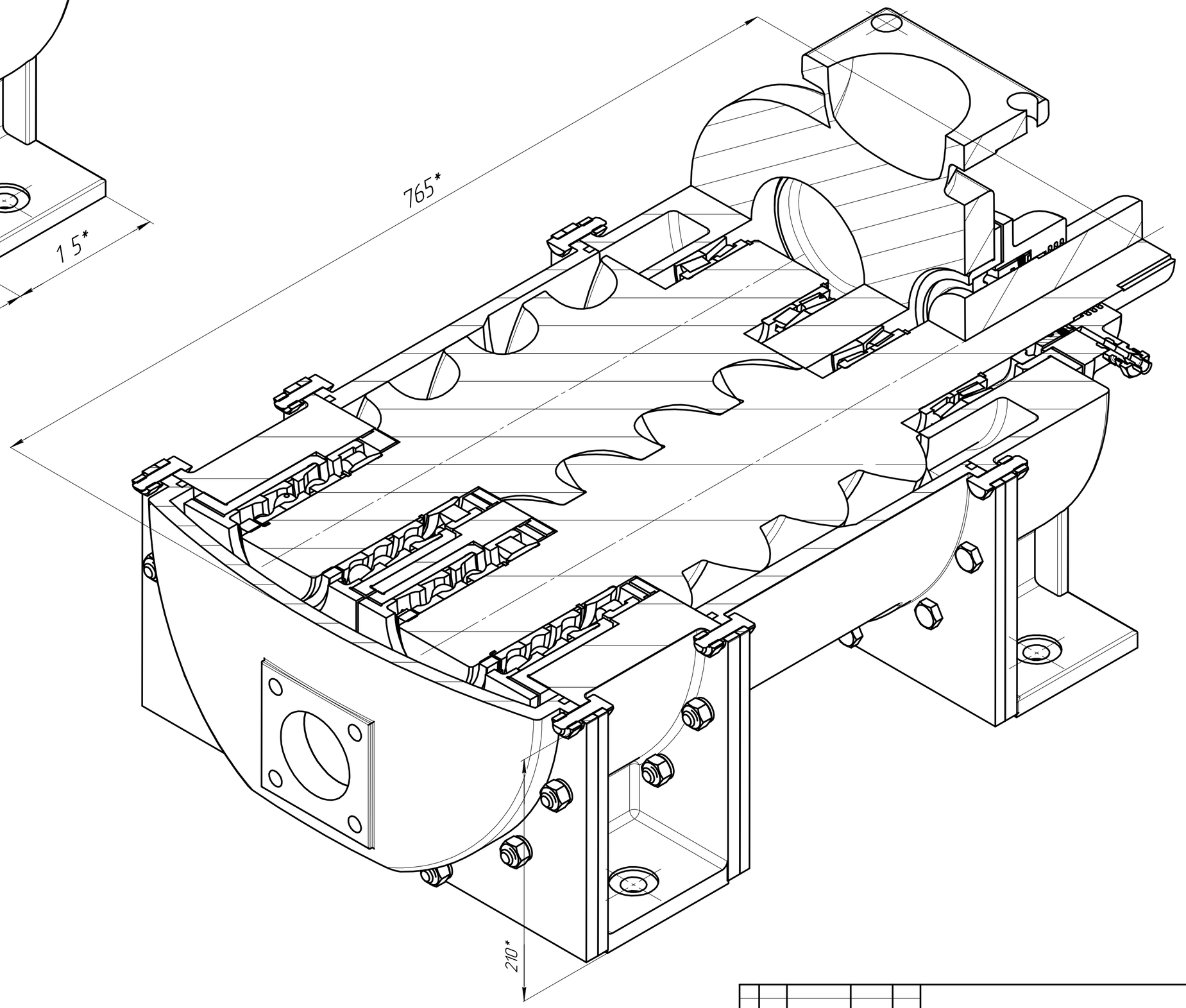

Изм.	Лист	№ докум.	Подп.	Дата	Компрессор винтовой открытого типа	Лит.	Масса	Масштаб
Разраб.							382	
Пров.						Лист 7	Листов 13	
Т.контр.						МГТУ им. Н.Э. Баумана Группа Э4-121		
Н.контр.								
Утв.								

Перв. примен.

Справ. №

Подп. и дата

Инв. № дубл.

Взам. инв. №

Подп. и дата

Инв. № подл.

КОМПАС-3D v18 | Учебная версия © 2019 ООО "АСКОН-Системы проектирования". Россия. Все права защищены

Не для коммерческого использования

Копировал

Формат A1