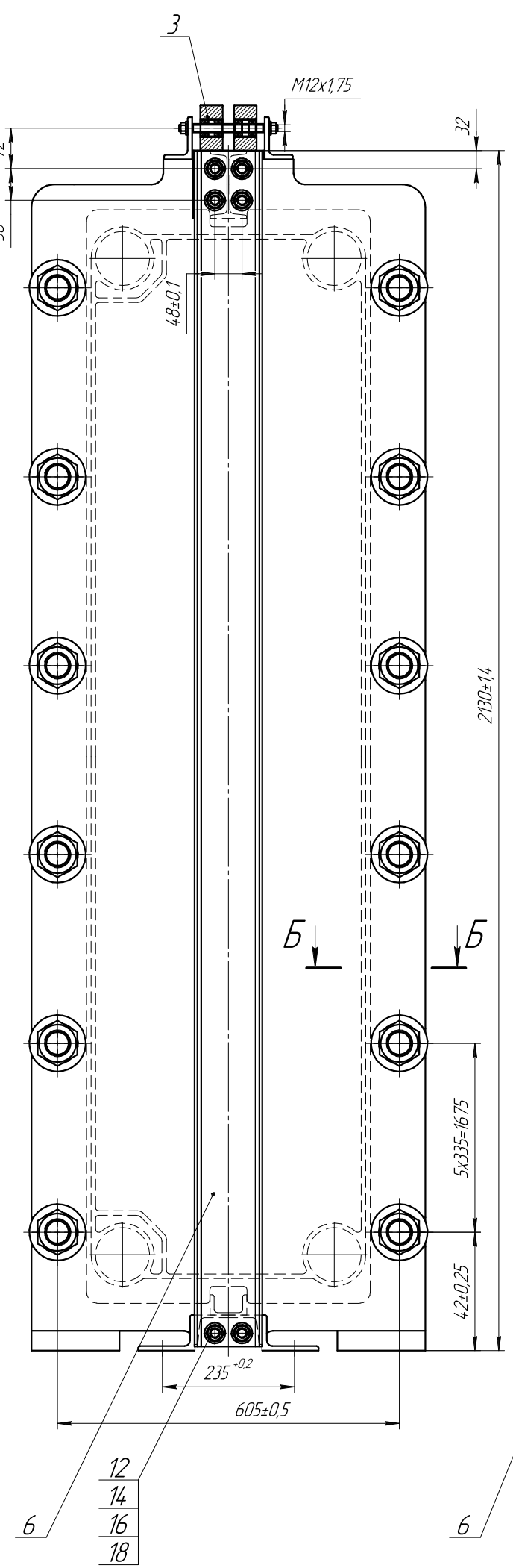

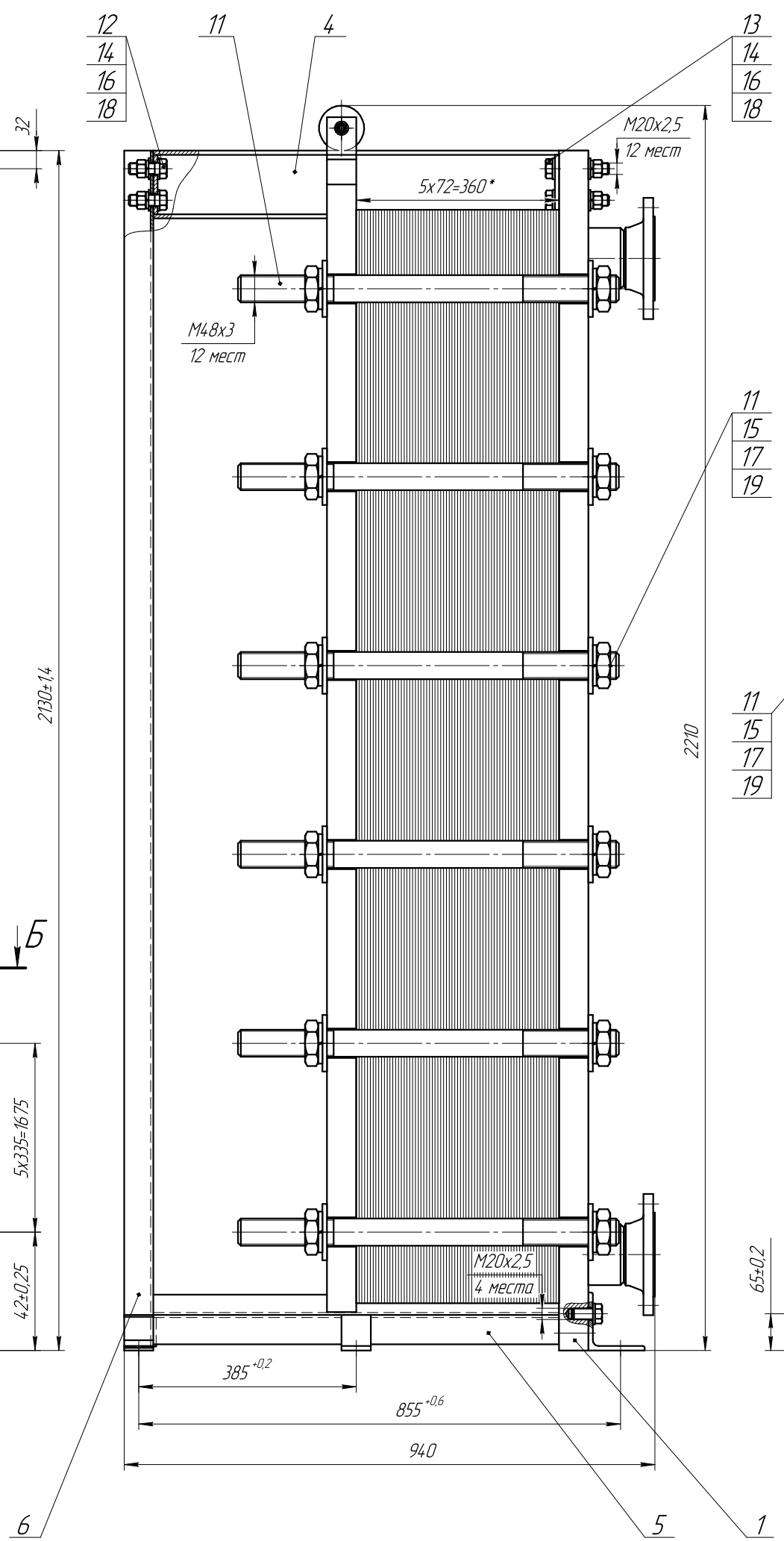

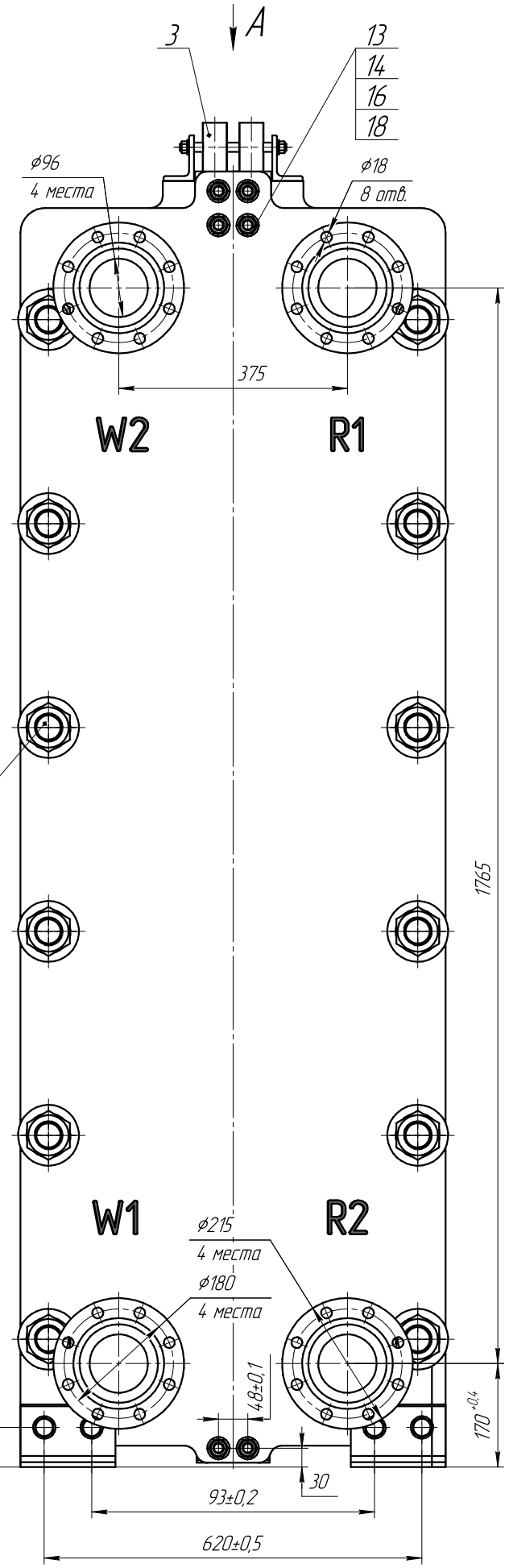

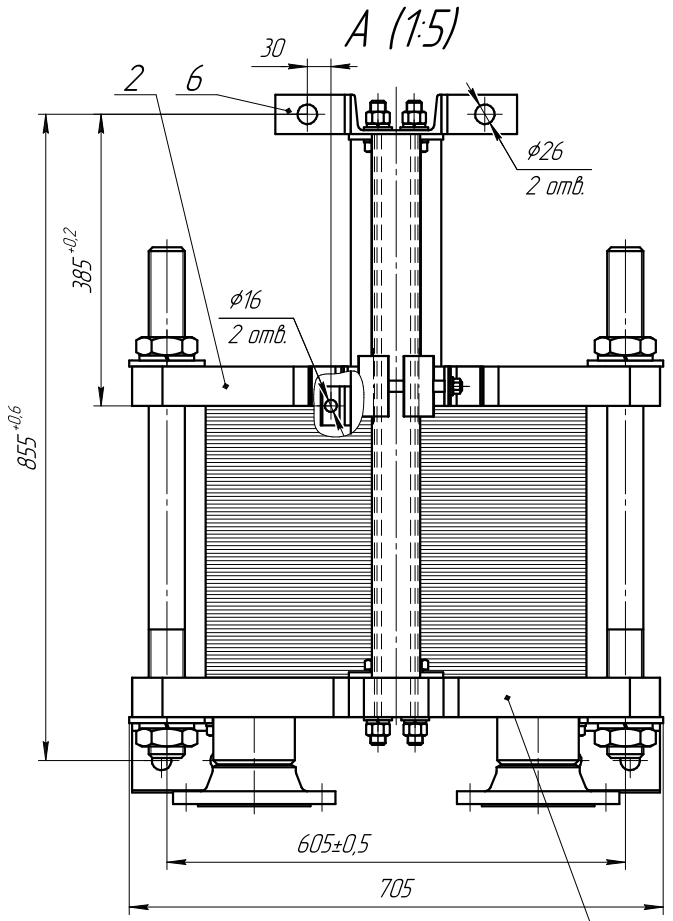

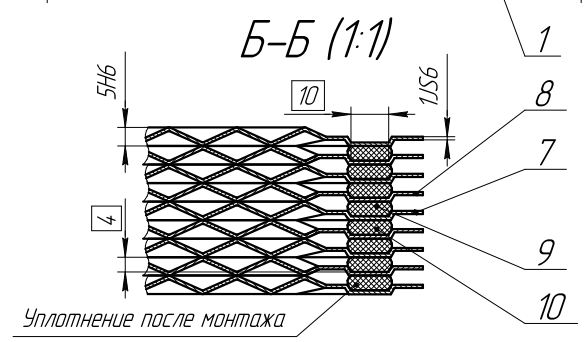

Техническая характеристика

1. Номинальная температура конденсации, °С	47
2. Тепловая производ. на номинальном режиме, кВт	155
3. Охлаждающая среда	Вода (W1/W2)
4. Охлаждаемая среда	R142b (R1/R2)
5. Расчетный коэфф. теплопередачи, Вт/(м^{2}К)	700
6. Температура охлаждающей среды, °С	31...38
7. Площадь поверхности теплообмена, м^2	35
8. Количество пластин	72
9. Гидравл. сопр. по потоку охлаждающей среды, кПа	86

Технические требования

1. Неуказанные предельные отклонения ±IT14/2 по ГОСТ 30893.1.
2. Испытать каналы пластин на прочность в бронированной камере сухим воздухом с точкой росы не более минус 40°С при абсолютном давлении 9,8 бар в течение 5 мин.
3. Испытать каналы пластин на герметичность сухим воздухом с точкой росы не более минус 40°С при абсолютном давлении 7,5 бар в течение 10 мин. Поиск течи выполнять обмыливанием поверхности или помещением в водяную ванну.
4. Последовательность сборки пластин R+W+R+W...W, где R – пластина, ориентированная на фланцы с отметкой R, W – пластина, ориентированная на фланцы с отметкой W.

					04.02.04 СБ			
Изм.	Лист	№ докум.	Подп.	Дата	Конденсатор пластинчатый	Лит.	Масса	Масштаб 1:5
Разраб.		Мамедов				Лист	Листов 1	
Пров.								
Т.контр.								
Н.контр.								
Утв.								

Копировал

Формат А1

Перв. примен. | Справ. № | Подп. и дата | Инв. № дубл. | Взам. инв. № | Подп. и дата | Инв. № подл.