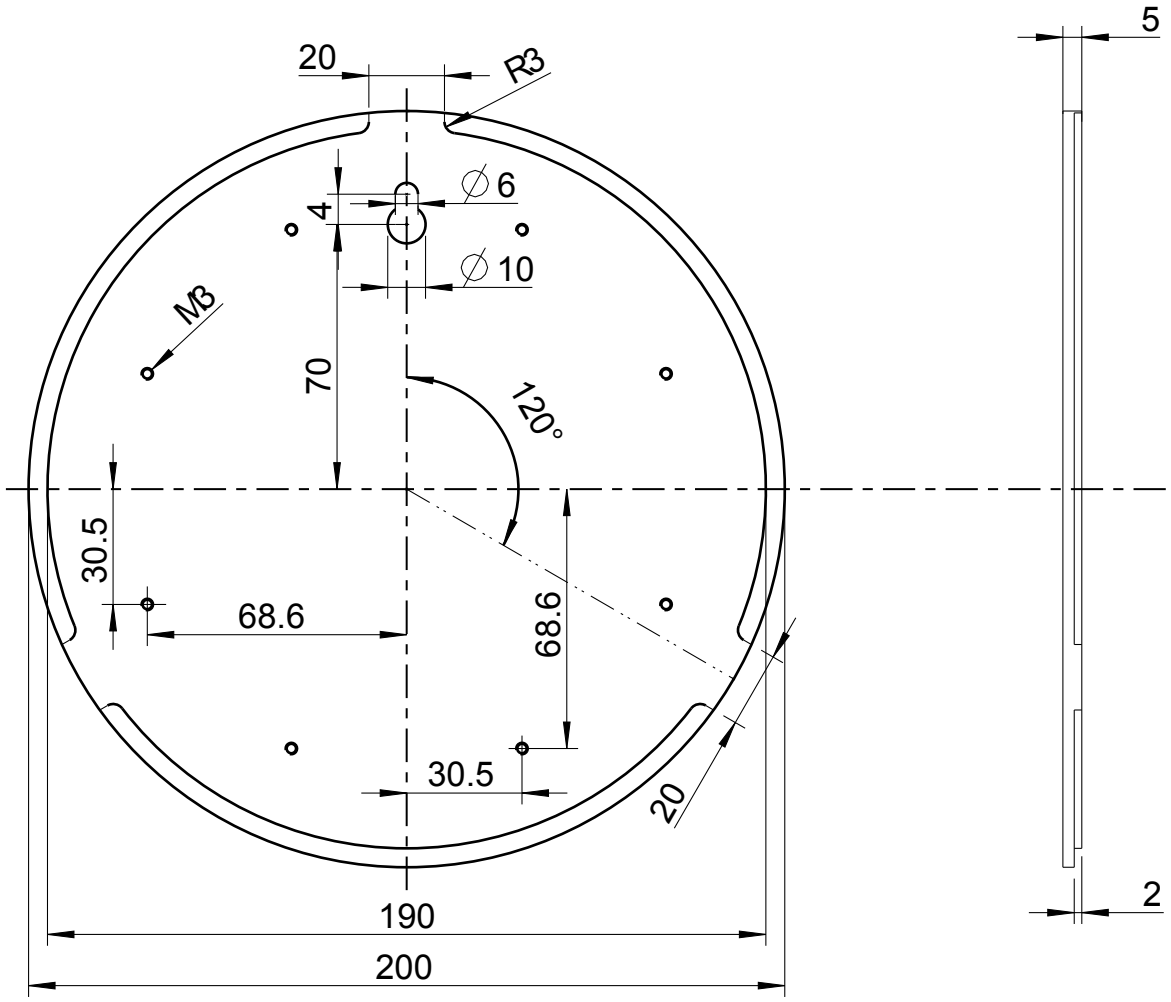

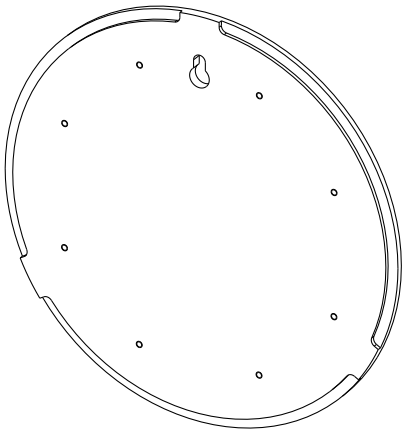

3:10

Tolerierung ISO 8015	Allgemeintoleranzen ISO 2768-m	Oberflächen ISO 1302	Werkstoff: Plexiglas	Maßstab: 1:2	Gewicht: 1.176 kg	
Verantwortl. Abt.: ECCO	Technische Referenz:	Erstellt durch: Schüttke	Matrikelnummer:		Format: A4	
Brandenburgische Technische Universität Cottbus Lehrstuhl Konstruktion und Fertigung		Dokumentenart:		Dokumentenstatus:		
		Titel, zusätzl. Titel: Grundplatte		Zeichnungsnummer:		
				Änd.	Ausgabedatum: 16.05.2011	Spr.: DE / Blatt: 1 /1

Schutzvermerk ISO 16016 beachten