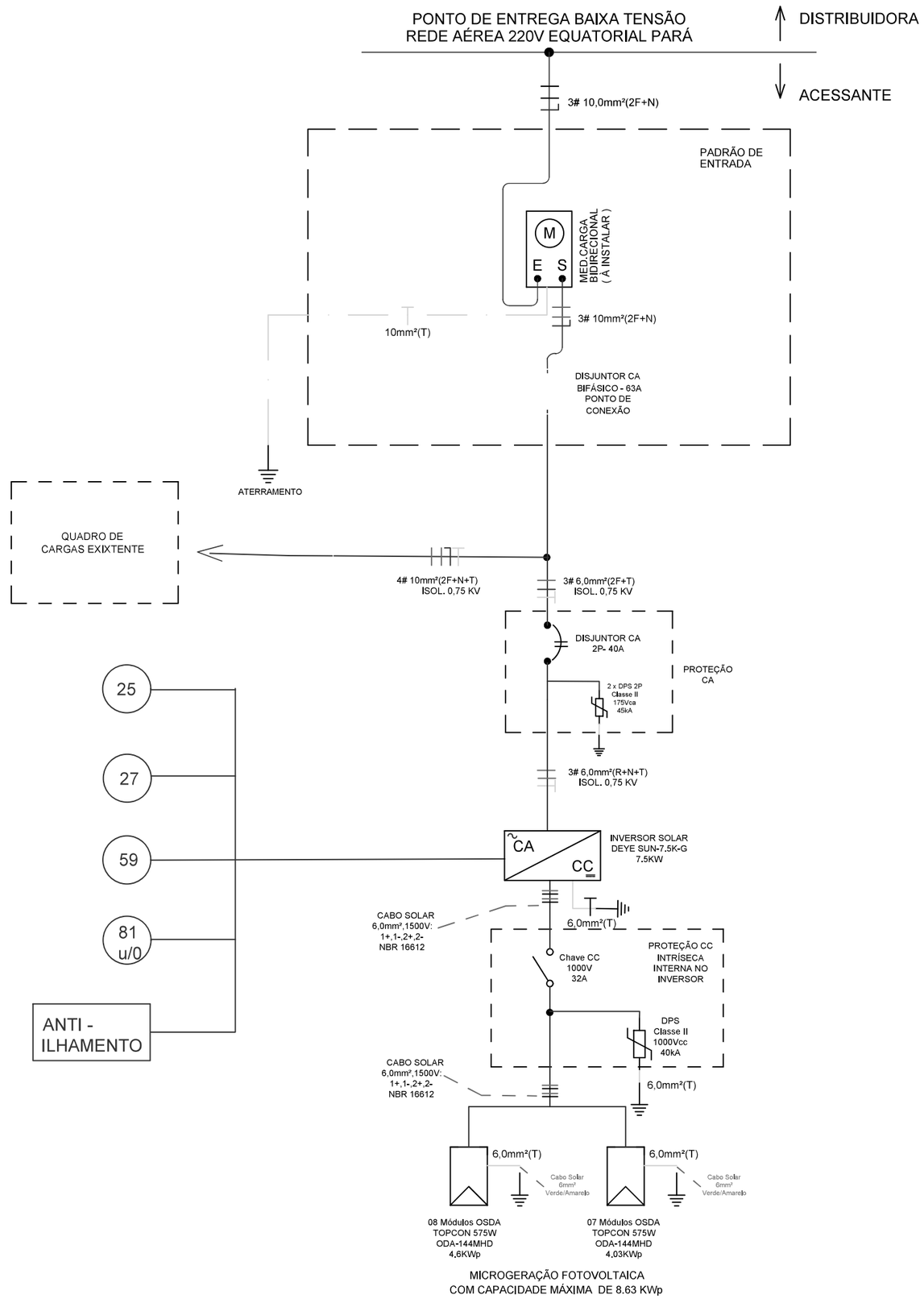

NOTA:O SISTEMA ESTÁ COMPLETAMENTE EQUIPOTENCIALIZADO

PROJETO MICRO GERAÇÃO DE ENERGIA FOTOVOLTAICA 8,63KWp

OBRA: MICROGERAÇÃO FOTOVOLTAICA RESIDENCIAL COM CAPACIDADE MÁXIMA DE 8,63KWp

LOCAL: AV. NASCIMENTO, Nº 38, CONDOMÍNIO IMPERIAL, BAIRRO ANTONIO CAROLA
CEP: 68537-000 CANAÃ DOS CARAJÁS-PA

UNIDADE CONSUMIDORA: 3007012402

CLIENTE:

DJALMA PEREIRA BARBOSA
CPF: 731.005.603-53

RESPONSÁVEL TÉCNICO:

MARCELO DOS SANTOS SOUSA
ENGENHEIRO ELETRICISTA - CREA: 1521405476 - PA
RUA SÃO JOSÉ - VALE VERDE
CANAÃ DOS CARAJÁS - PARÁ
CEP: 68354-067

Documento assinado digitalmente
gov.br MARCELO DOS SANTOS SOUSA
Data: 06/04/2024 16:23:40-0300
Verifique em https://validar.iti.gov.br

APROVAÇÃO	DATA
DES.: M S S	05/04/2024
APROV.: M S S	05/04/2024
ART: PA20241101872	REVISÃO: 1

GRUPO equatorial ENERGIA

Símbolo	Descrição
Ø	Secção transversal do eletroduto
#	Secção transversal do condutor
M	Medidor de energia
	Aterramento
	DPS
	Fusível
	Módulo fotovoltaico
	Disjuntor tripolar
	Disjuntor bipolar
	Disjuntor monopolar
	Chave Seccionadora

PROJETO:

DIAGRAMA UNIFILAR

ESCALA: S/E	FOLHA 1/1	TAM. A3