Entradas

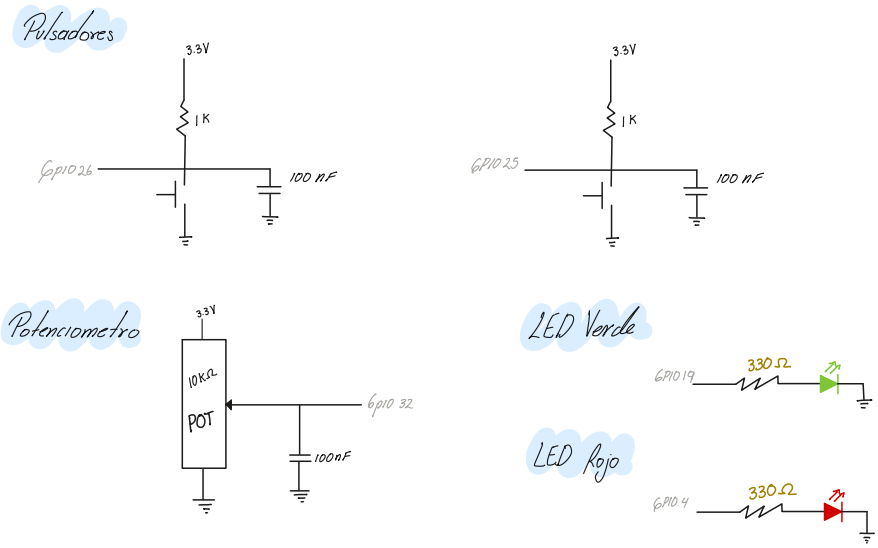

Displays

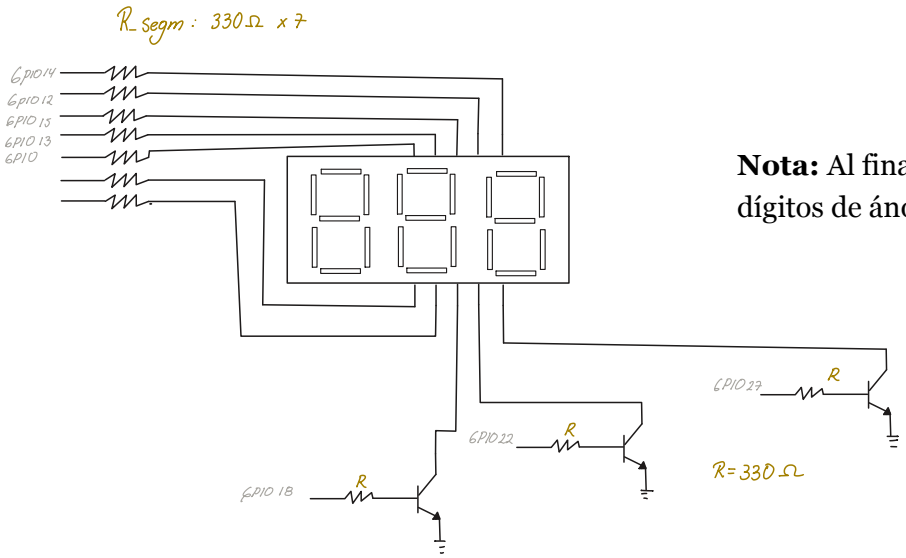

Nota: Al final se utilizo un display 7 segmentos de 4 dígitos de ánodo común.

Etapa de potencia - puente H

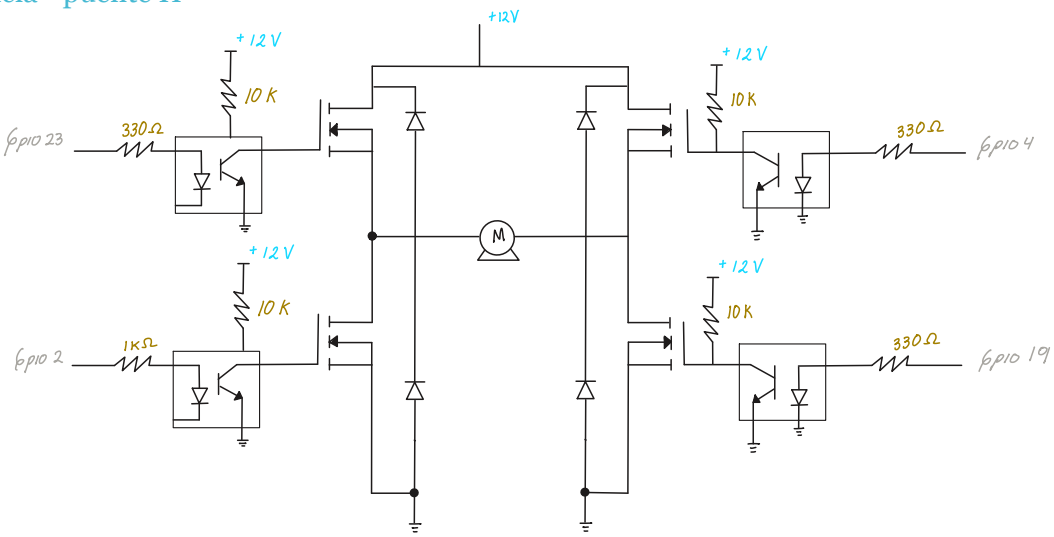

Nota: Se realizaron cambios en algunos GPIO utilizados.