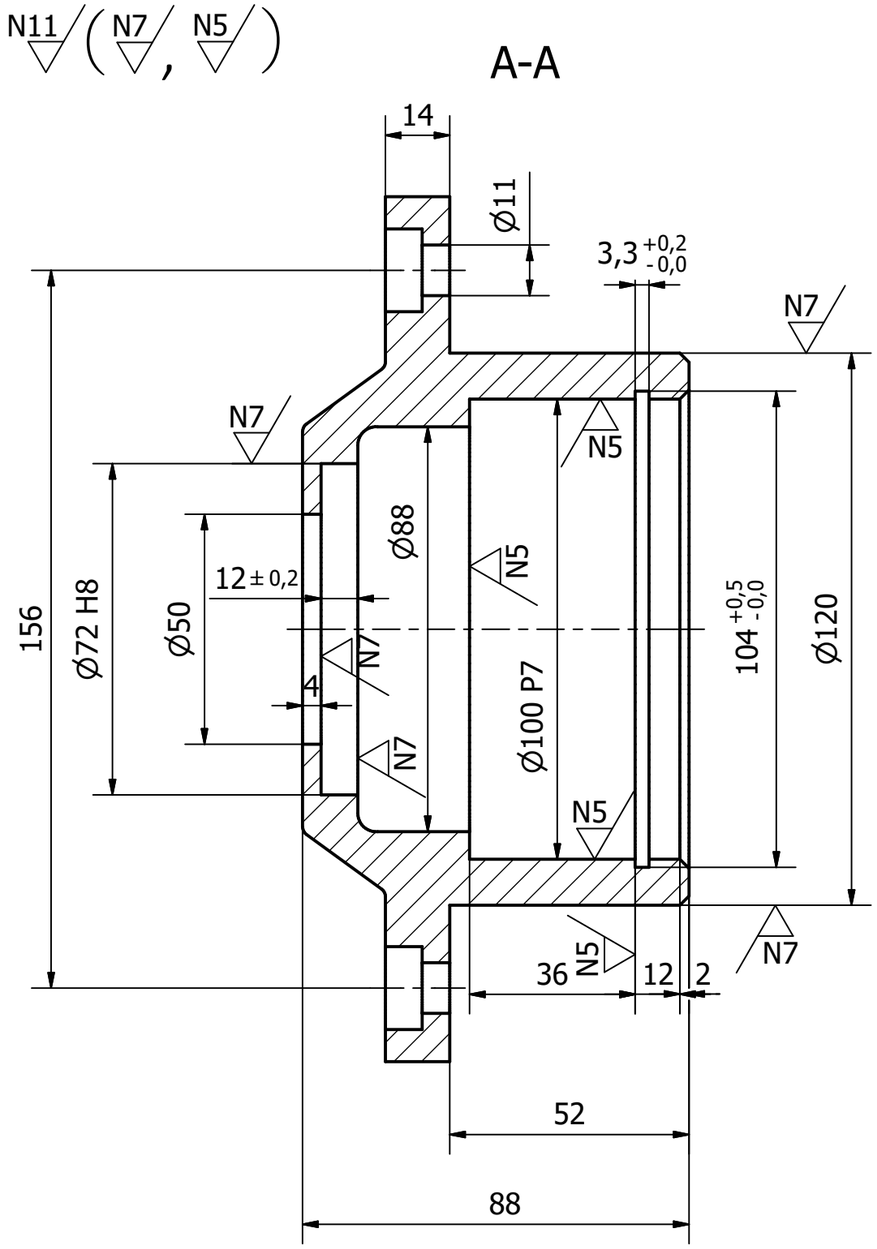

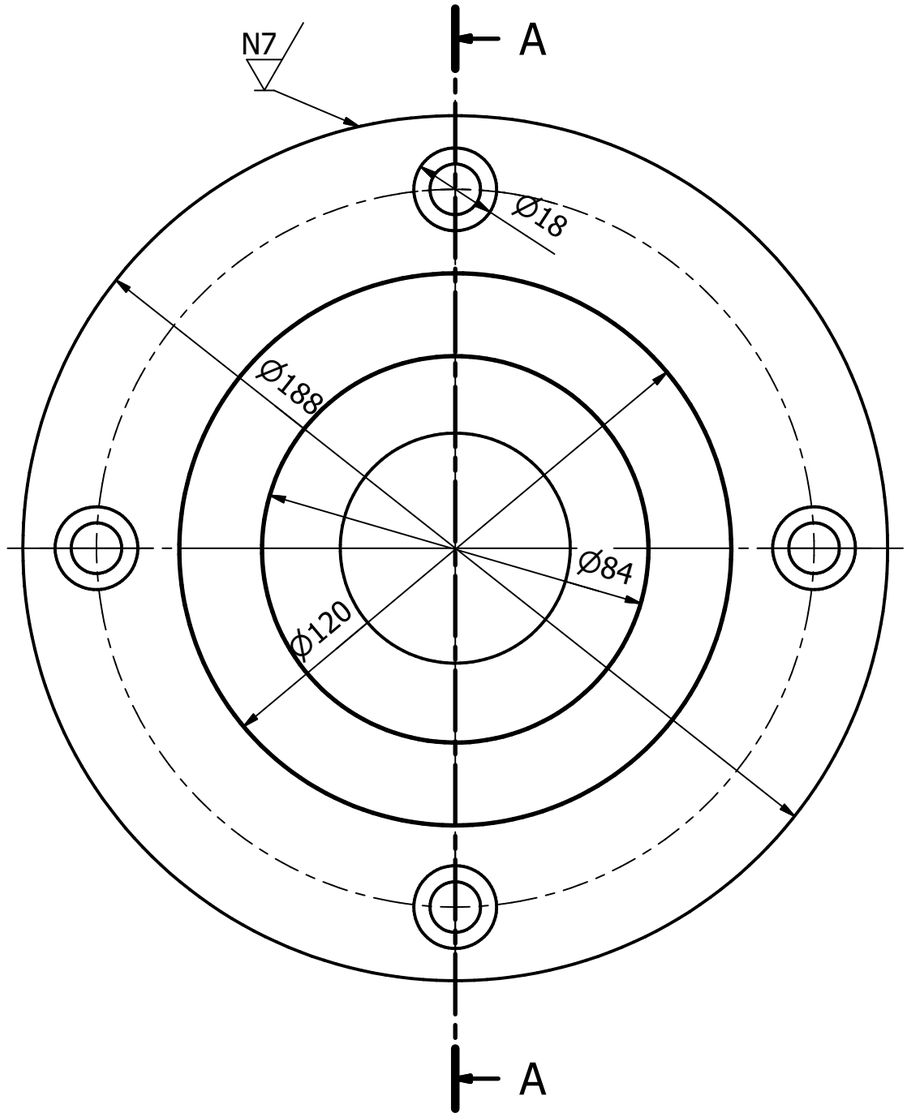

"Tolerancias no indicadas según UNE 22768-m"

1	5	Tapeta abierta	FG-20
NºDE PIEZAS	NºDE PIEZA	DESIGNACIÓN Y OBSERVACIONES	MATERIAL Y MEDIDAS

	Fecha	Nombre	Firma:
Dibujado	15/04/2024	Diego Rodrigo Batuecas	
Comprobado			

Escuela de Ingeniería y Arquitectura Universidad Zaragoza

Escala 3:4	Título	Mecanismo de transmisión Tapeta abierta	Nº Alumno 869788
			Curso 2º Grado mecanicos
			Plano Nº 1.05

A3