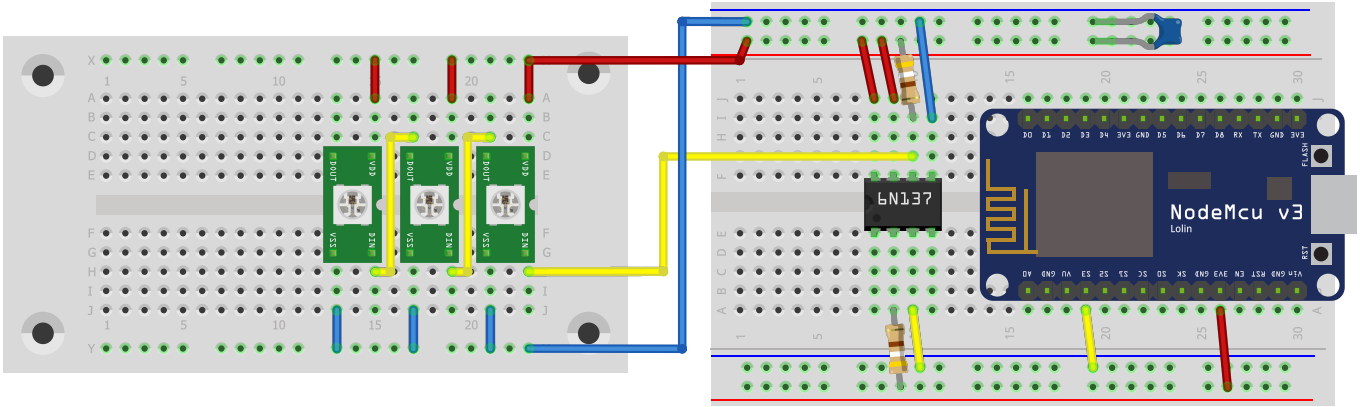
74LS139
NodeMcu v3
Lolin
FLASH
RST
fritzing