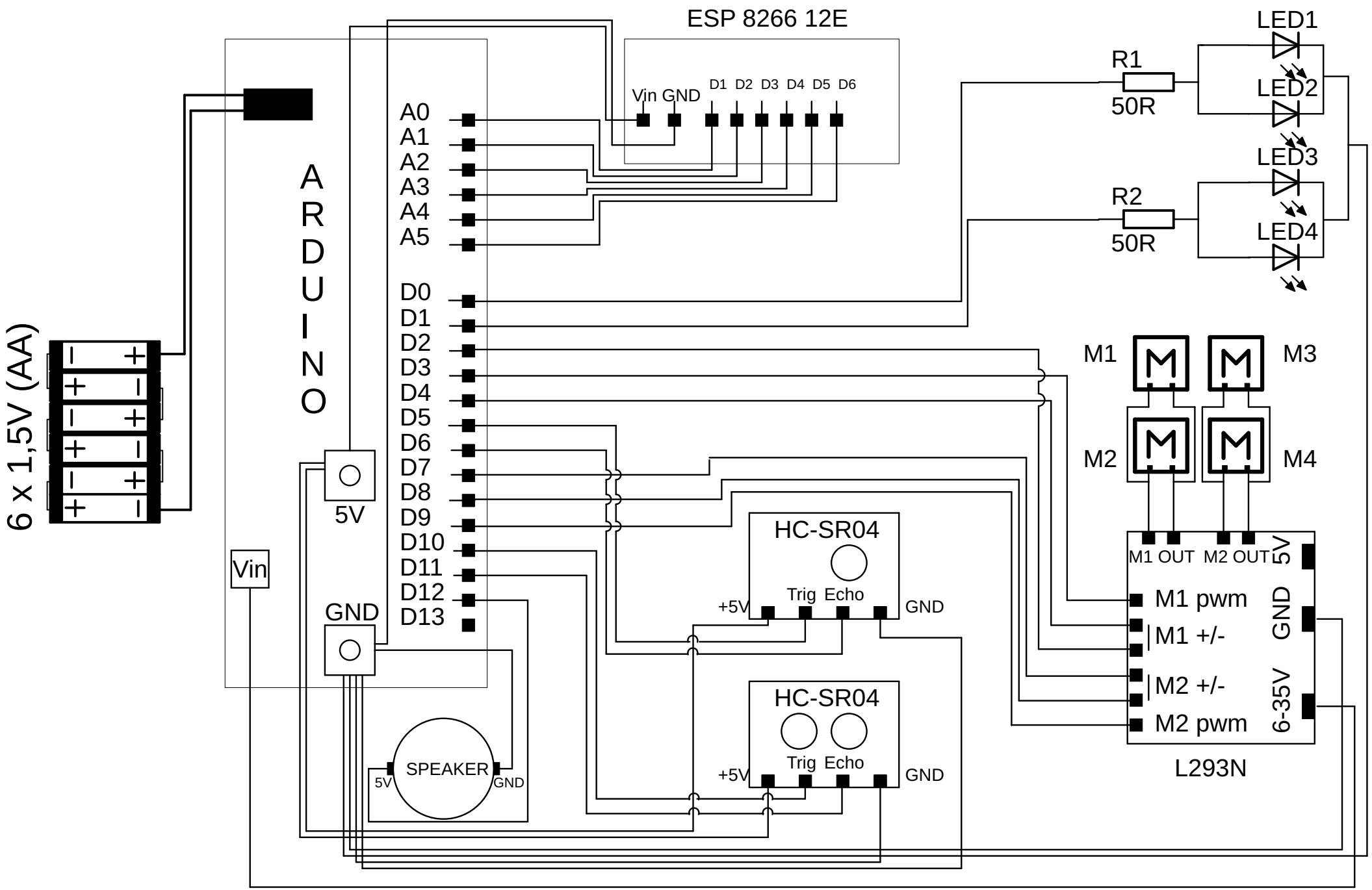
ESP 8266 12E
Vin GND D1 D2 D3 D4 D5 D6
ARDUINO
A0
A1
A2
A3
A4
A5
D0
D1
D2
D3
D4
D5
D6
D7
D8
D9
D10
D11
D12
D13
5V
GND
Vin
6 x 1,5V (AA)
R1
50R
R2
50R
LED1
LED2
LED3
LED4
M1
M2
M3
M4
HC-SR04
+5V Trig Echo GND
HC-SR04
+5V Trig Echo GND
SPEAKER
5V GND
M1 OUT M2 OUT
M1 pwm
M1 +/-
M2 +/-
M2 pwm
5V
GND
6-35V
L293N