Pracovný list CEV: Hydraulický brzdový systém a Brzdové posilňovače

Meno a priezvisko: _____ Dátum: _____ Trieda: _____

1) Popíš schému hydraulického brzdového systému:

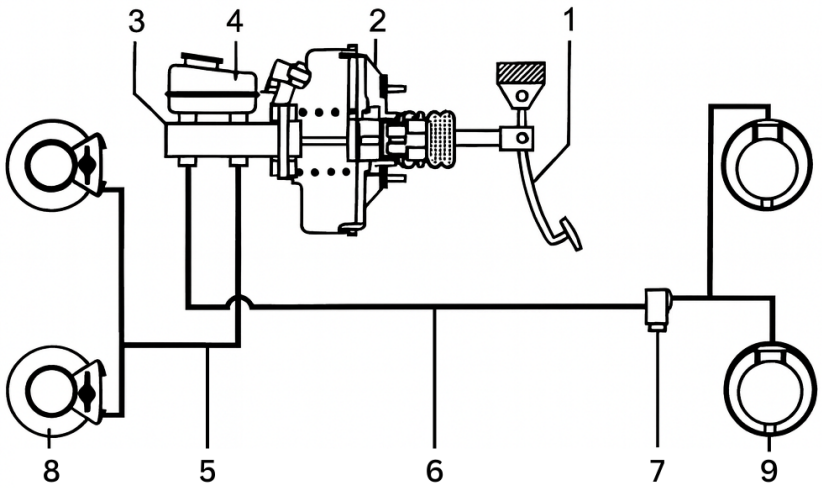

1 – _____ **2** – _____

3 – _____ **4** – _____

5 – _____ **6** – _____

7 – _____ **8** – _____

9 – _____

2) Doplň do textu:

Keď vodič stlačí _____, piest v _____ vytvorí tlak v brzdovej kvapaline. Keďže kvapalina je _____, tlak sa prenáša na hydraulické piestiky a posúva ich. Piestiky sú spojené s _____ alebo _____ a tlačia ich voči _____ alebo _____.

3) Brzdové okruhy:

a) Koľko nezávislých brzdových okruhov musí mať prevádzková brzda? _____

b) Vymenuj 5 typov usporiadania brzdových okruhov:

1. _____ 2. _____ 3. _____

4. _____ 5. _____

4) Rozhodni – Pravda / Nepravda:

Prevádzková brzda musí mať vždy dva samostatné brzdové okruhy.	**Pravda / Nepravda**
Obmedzovač brzdového účinku reguluje tlak v okruhu predných brzd.	**Pravda / Nepravda**
Nádržka na brzdovú kvapalinu by mala byť na ľahko dostupnom a viditeľnom mieste v motorovom priestore.	**Pravda / Nepravda**
Hydraulický brzdový systém prenáša brzdnú silu pomocou stlačeného vzduchu.	**Pravda / Nepravda**

5) Priraďovanie – priraď k názvu časti podtlakového brzdového posilňovača správny opis (zapíš písmeno):

Č.	Názov časti	Odp.		Opis
1.	Podtlaková komora	___	**A)**	Prenáša výsledný tlak do hlavného brzdového valca.
2.	Membrána	___	**B)**	Pri stlačení brzdového pedálu uzatvára prepúšťací kanál.
3.	Tanierový ventil	___	**C)**	Je vložený v strede piestu; posúvaný silou z rozdielov tlakov.
4.	Prepúšťací kanál	___	**D)**	Časť posilňovača, v ktorej je vytváraný podtlak.
5.	Tlačná tyč	___	**E)**	Oddeľuje podtlakovú komoru od pracovnej a umožňuje pohyb piestu.
6.	Reakčný kotúč	___	**F)**	Prepúšťa podtlak z podtlakovej komory do pracovnej komory.

6) Doplň do textu:

Keď vodič nestláča brzdový pedál, v podtlakovej aj v _____ komore je _____. Pri stlačení pedála sa do pracovnej komory vpustí _____ tlak a zablokuje sa _____ kanál. Rozdiel tlakov vytvára silu, ktorá tlačí na _____ a prenáša sa do hlavného brzdového valca pomocou _____ tyče.

7) Rozhodni – Pravda / Nepravda:

Brzdový posilňovač zosilňuje silu vyvinutú vodičom na brzdový pedál. **Pravda / Nepravda**

Podtlakový posilňovač môže využívať podtlak len z výfukového potrubia motora. **Pravda / Nepravda**

Membrána oddeľuje podtlakovú komoru od pracovnej komory. **Pravda / Nepravda**

Atmosferický kanál je otváraný a zatváraný reakčným kotúčom. **Pravda / Nepravda**

Tanierový ventil pri stlačení brzdového pedálu otvára prepúšťací kanál. **Pravda / Nepravda**

8) Krátke odpovede:

a) Ako funguje podtlakový brzdový posilňovač?

_____

_____

_____

b) Aký problém podtlakového posilňovača rieši BAS? Akým spôsobom tento problém rieši?

_____

_____

_____