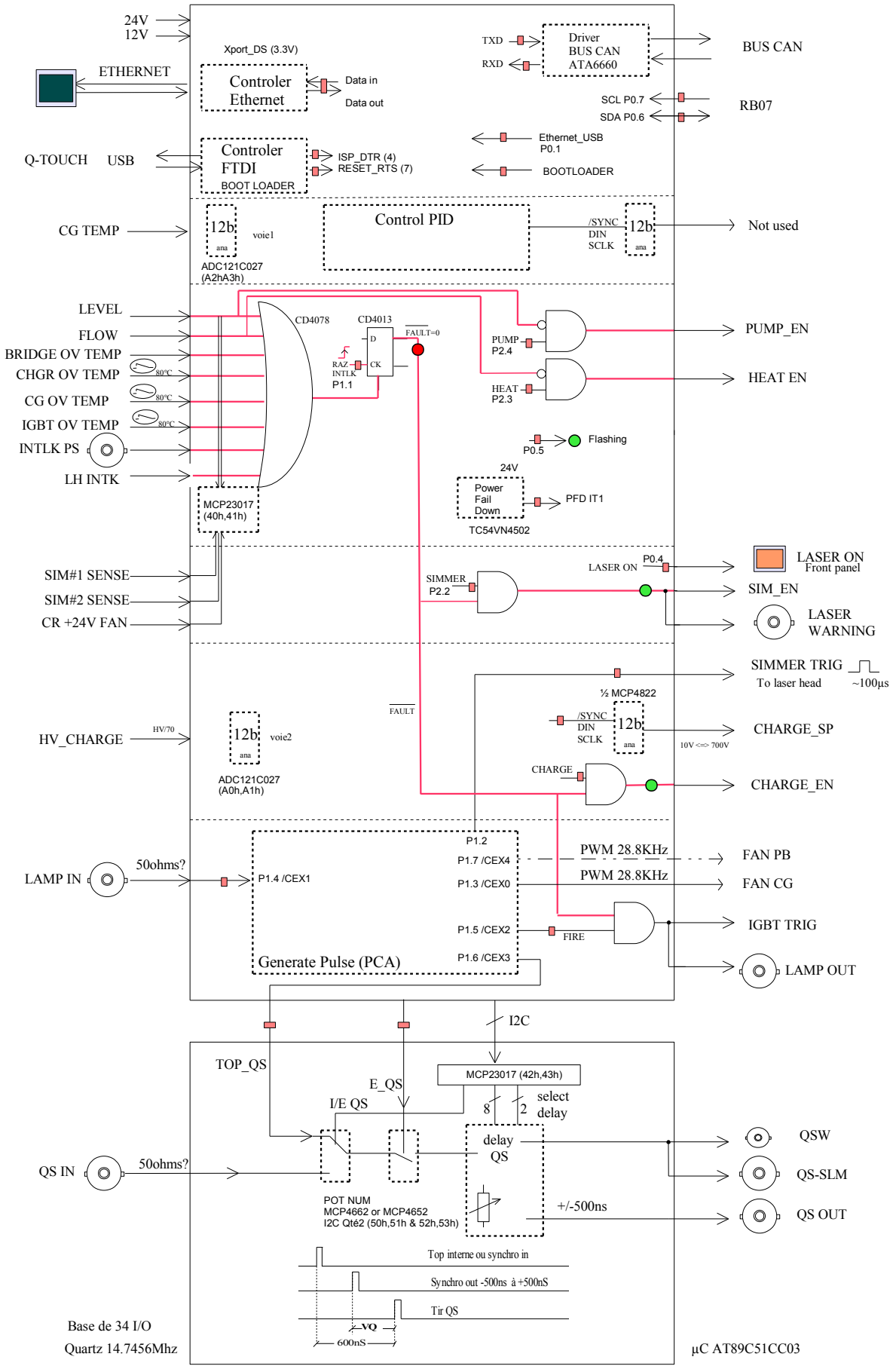

CPU Modulo Functions	N° & indice	4/302/1033	
QUANTEL 2b avenue du Pacifique Tél: (0)1 6929 1700 Fax: (0)1 6929 1729	by D. Bellanger	date 17/02/13	sheet 1/1