Feel Sync - Дистанционно наблюдение на биполярни пациенти

Боян Бабанин, Петър Керезов, Никола Бугов, Матю Матеев, Мартин Стоянов

Биполярността и ежедневито на близките

- Липса на адекватна система за психическа помощ на национално ниво.
- Наблюдението за маниакални епизоди се извършва от близките на пациента.
- Уловени сиптоми преди фазата спомагат за прекъсването на цикъла.
- Спирането на лекарствата води до учестен пулс, превазбуденост и инсомния.

Нашето решение

- картинка

- Гривна за мониторинг на жизнените показатели на пациента.
- Предвижда анормални симптоми характерни за маниакални епизоди.
- Позволя дистанционно наблюдение.

Архитектура на гривната (wearable)

- Olimex-ESP32-S3-DevKit-Lipo
  - Runs our code
  - Bluetooth connectivity
  - LiPo charging
- Sensors
  - MAX30100 – pulse , SpO2
  - MPU6050 – accelerometer
  - GRS – mood monitoring
- Notification
  - Motor

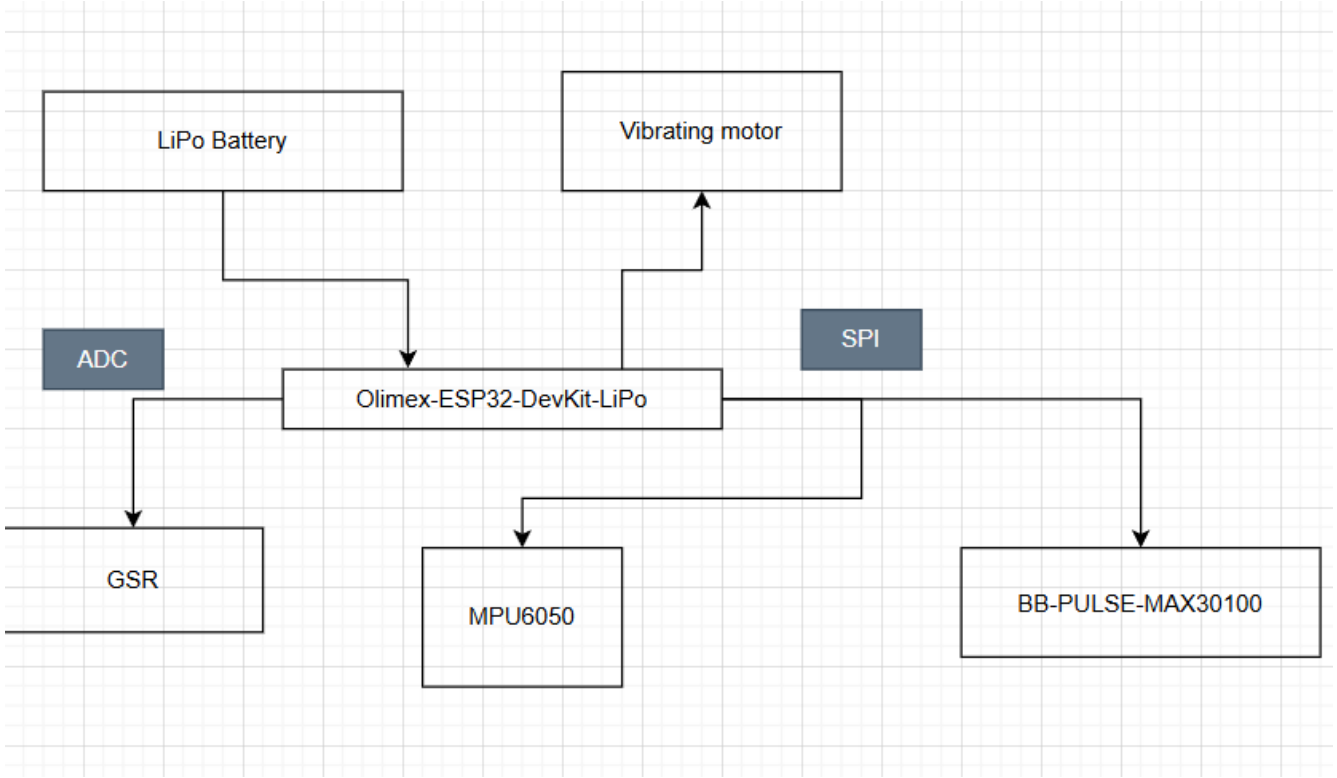

Системна архитектура

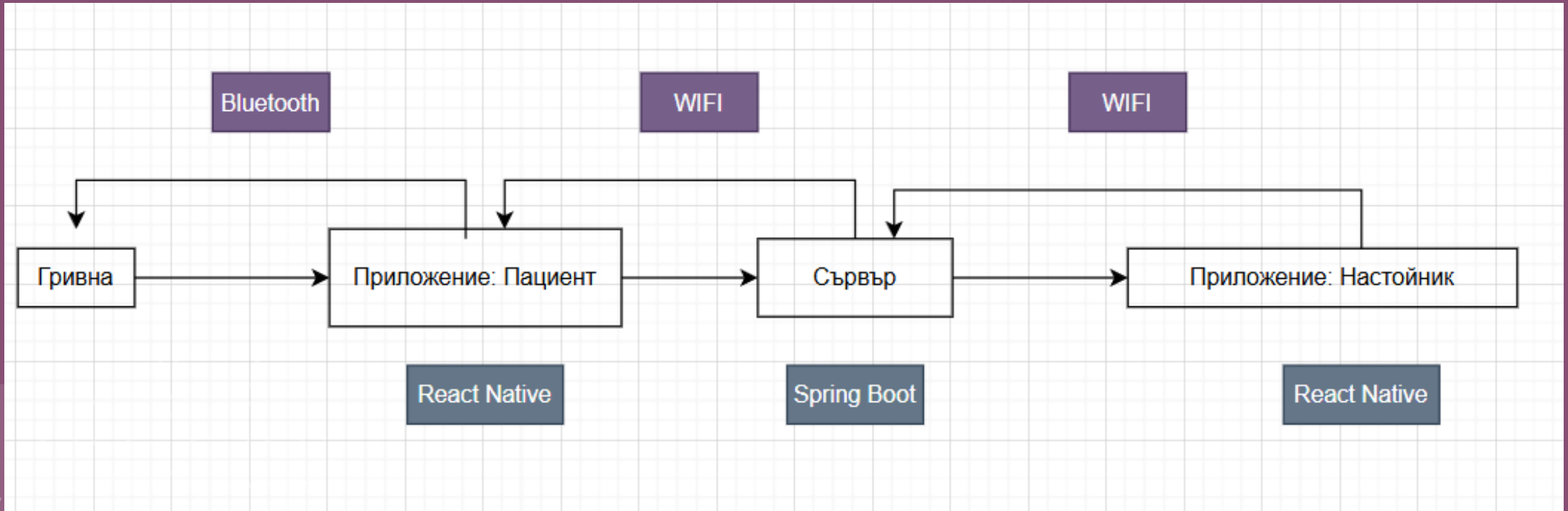

С какво се различаваме от пазара

- Най - близките продукти са "mood tracker " и "apple watch health care".
- Ние взимаме полезните за случая страни на двете, и ги надграждаме, за да улесним хората в нужда.

Следващи стъпки

- По - компактна и подобрена гривна.
- Включване на още сензори за по - точно следене на настрояние и категоризирането му.
- Добавяне на удобни и полезни функции , желани от потребителя за приложението.

Демо

Благодарим Ви!