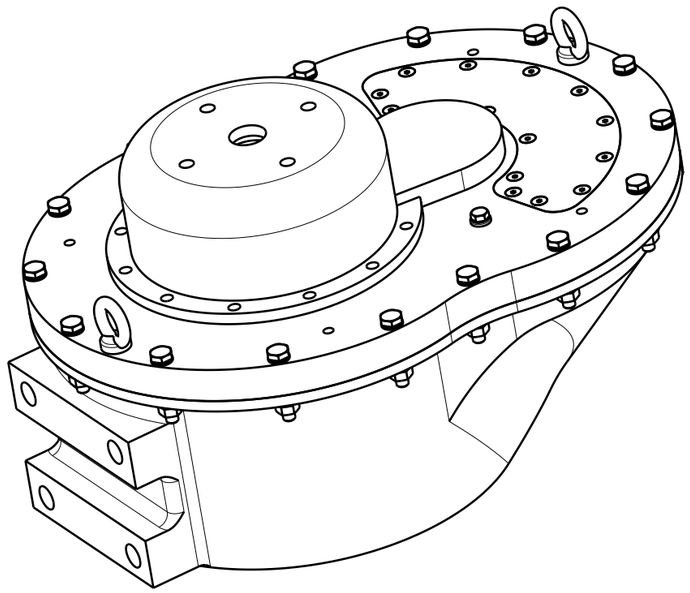

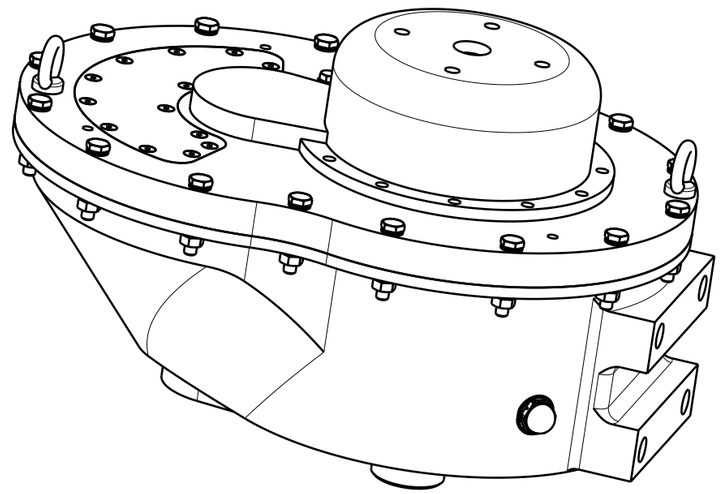

| | | | | | | | |
|---|---|---|---|---|---|---|---|
| | | | | | | Maßstab 1:5 | Gewicht: 188 kg |
| | | | | | | Werkstoff: | |
| | | | | Bear. | Datum 07.05.22 | Name Gruppe 9 | 2-Stufiges schrägverzahntes Stirnradgetriebe Isometrische Ansicht |
| | | | | Gepr. | 15.06.22 | | |
| | | | | Norm | | | |
| | | | | JADEHOCHSCHULE Wilhelmshaven·Oldenburg·Elsfleth | | | Marvin Müller, Daniel Skrypnikov, Edis Duvnjak |
| Zust | Änderung | Datum | Nam. | Urspr. | | (Ers.f.:) | (Ers.d.:) |

Blatt . . Bl.

A3