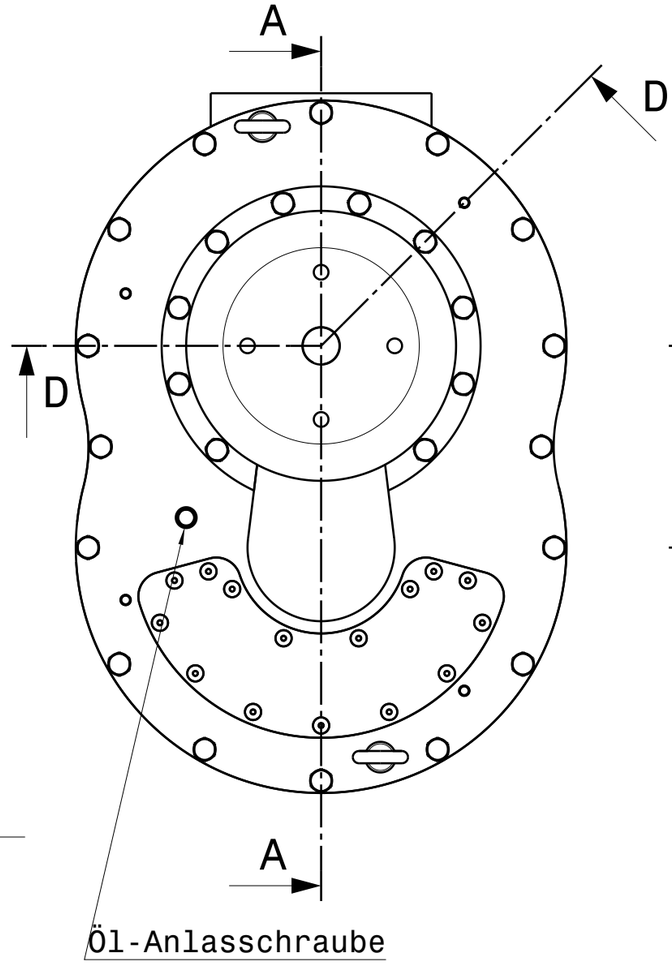

Schnittansicht A-A

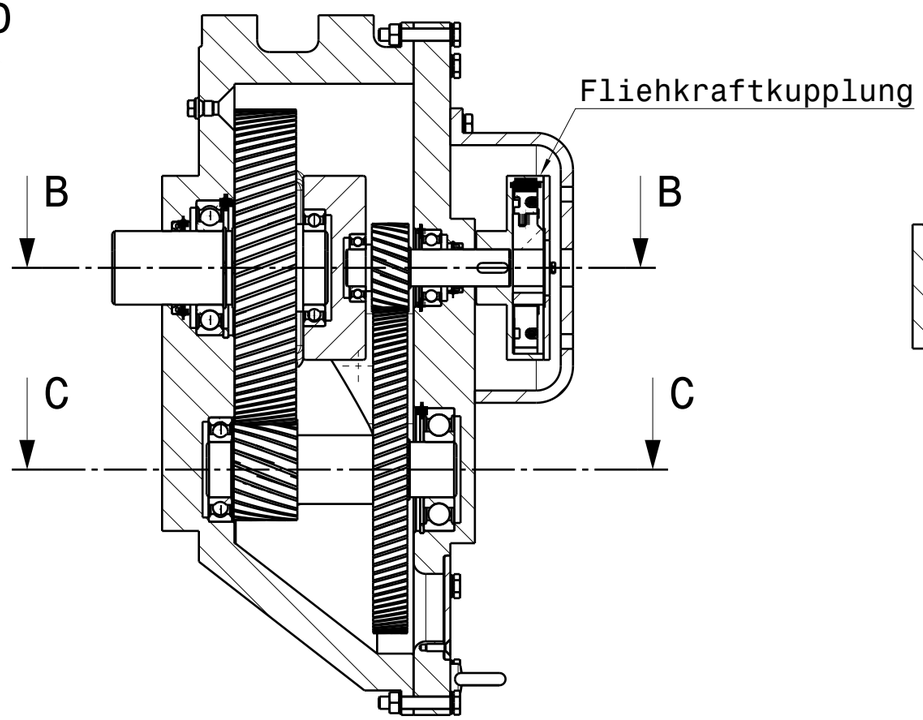

Schnittansicht C-C

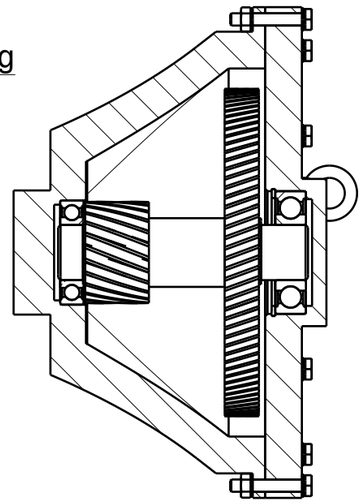

Schnittansicht D-D

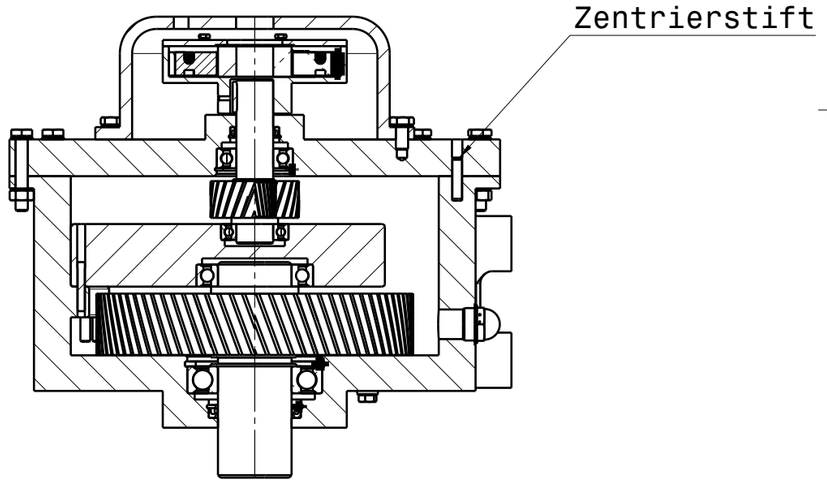

Schnittansicht B-B

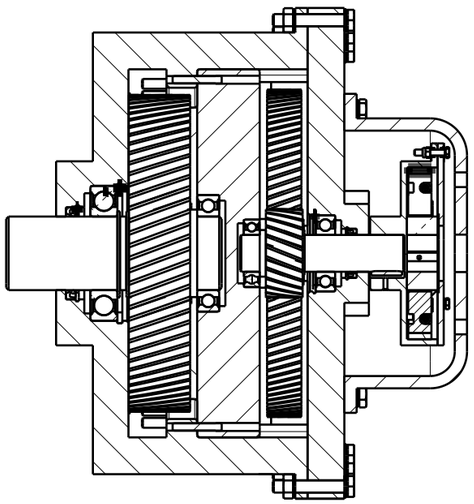

Anschluß am Abtrieb: Passfedernut für Passfeder DIN 6885 A18x11x50

Anschluß am Antrieb: Passfedernut für Passfeder DIN 6885 A8x7x28

				Maßstab 1:5	Gewicht: 188 kg
Bear.	Datum	Name		2-stufiges schrägverzahntes koaxiales Getriebe Schnittansichten	
Gepr.					
Norm					
JADEHOCHSCHULE Wilhelmshaven Oldenburg Elsfleth				Marvin Müller, Daliel Skrypnikov, Edis Duvnjak	Blatt . . Bl.
Zust	Änderung	Datum	Nam.	Urspr.	Ers.f.:Prof.Dr.M.Lindner / Ers.d.: Gruppe 9 / A3