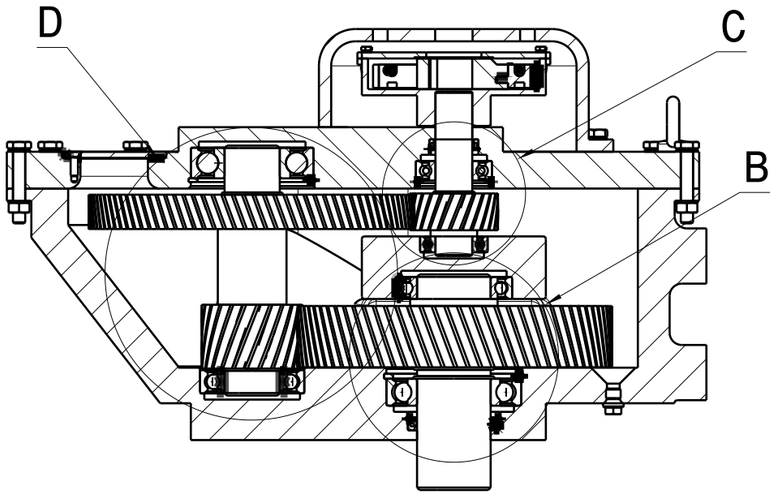

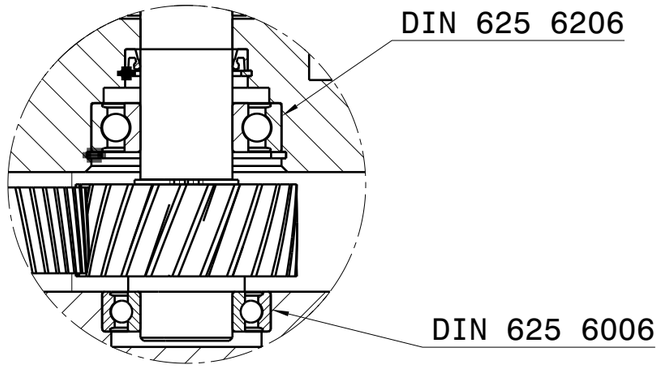

Detail C
Maßstab: 1:2

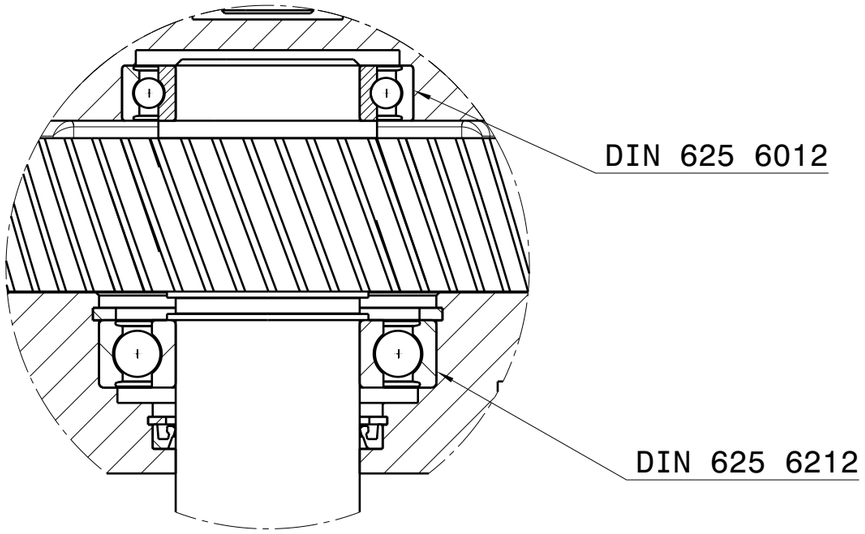

Detail B
Maßstab: 1:2

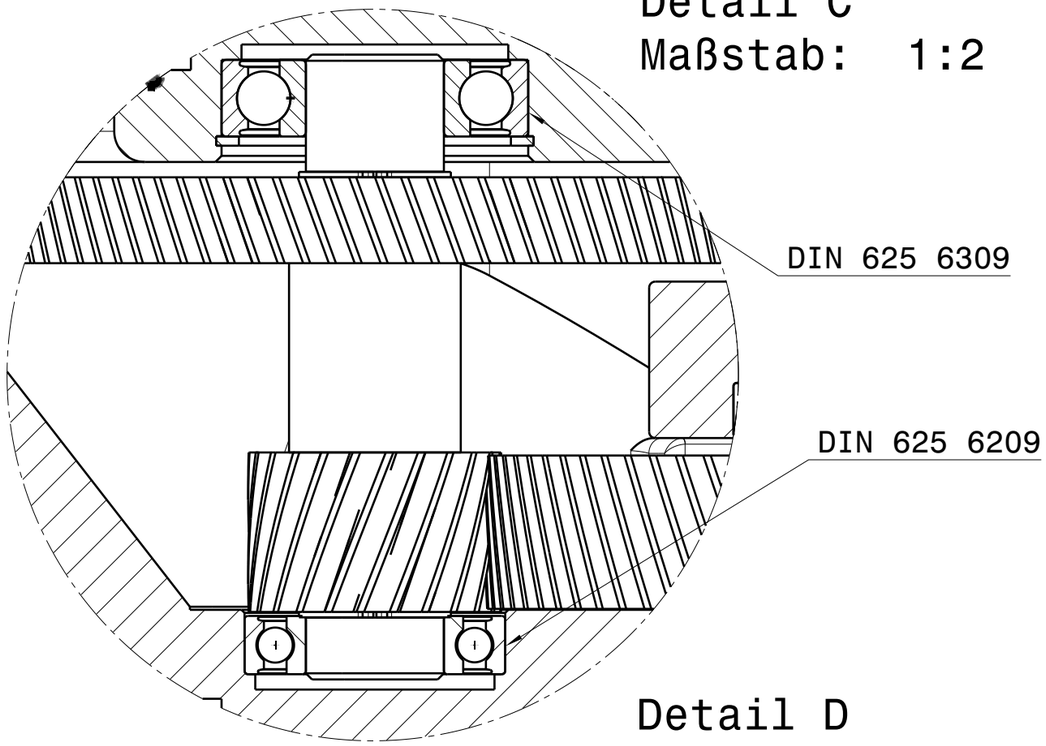

Detail D
Maßstab: 1:2

Maßstab 1:5			Gewicht: 188 kg
Bear. / Gepr. / Norm	Datum	Name	2-stufige schrägverzahntes koaxiales Getriebe Detaiansicht - Lagerungen
JADEHOCHSCHULE Wilhelmshaven·Oldenburg·Elsfleth			Marvin Müller, Daniel Skrypnikov, Edis Duvnjak
Zust	Änderung	Datum	Nam.
Urspr.			Ers.f.:Prof.Dr.M.Lindner
Ers.d.: Gruppe 9			Blatt . . Bl. A3