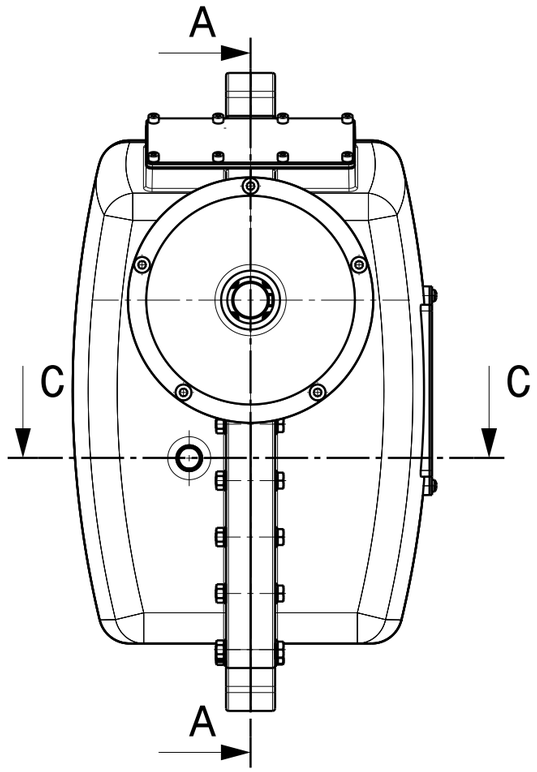

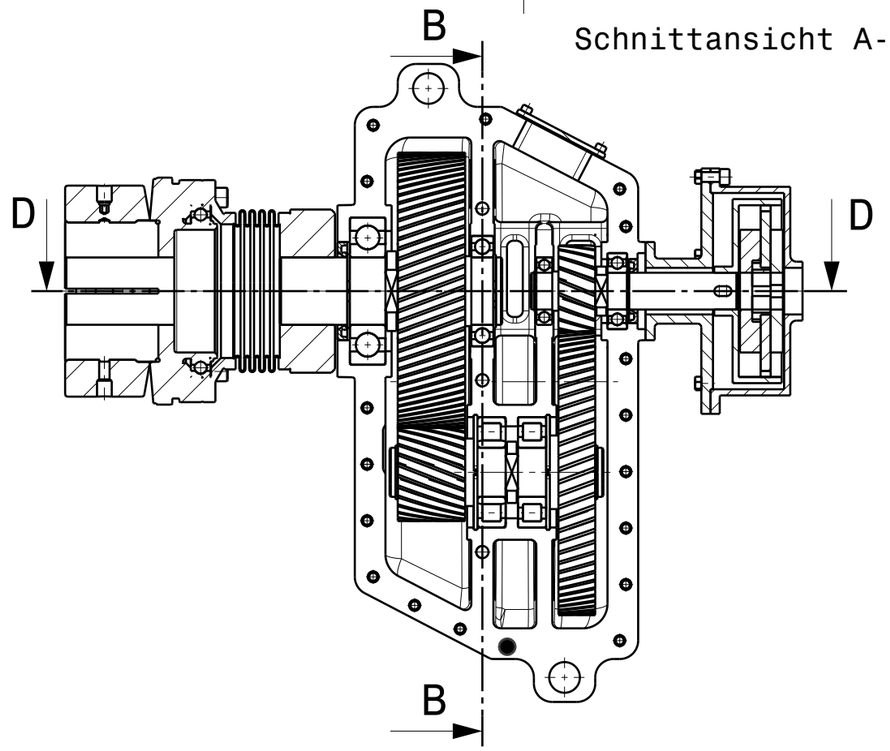

Schnittansicht A-A

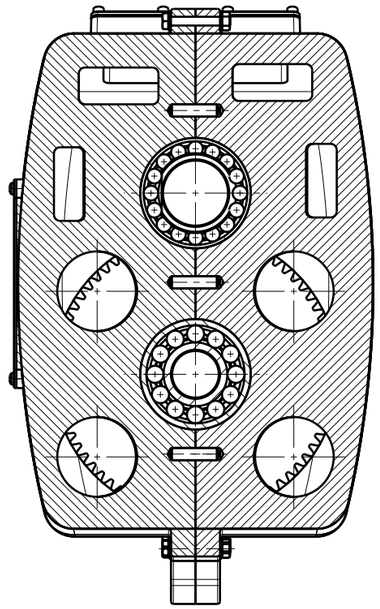

Schnittansicht B-B

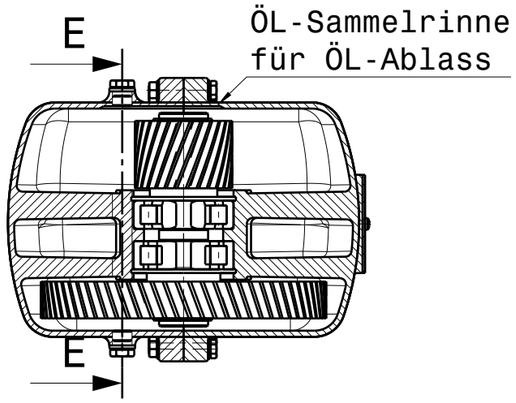

Schnittansicht C-C

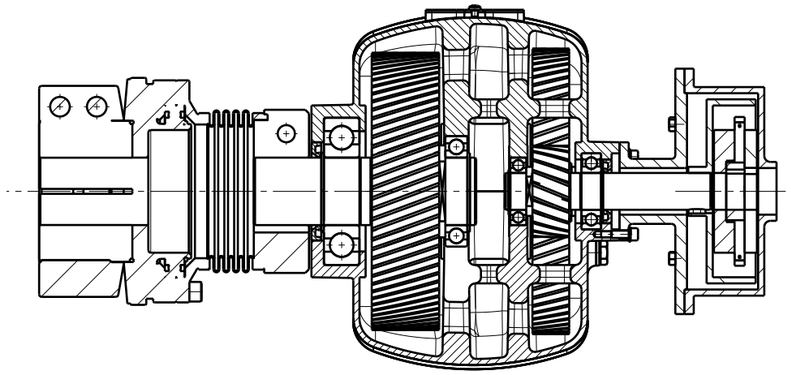

Schnittansicht D-D

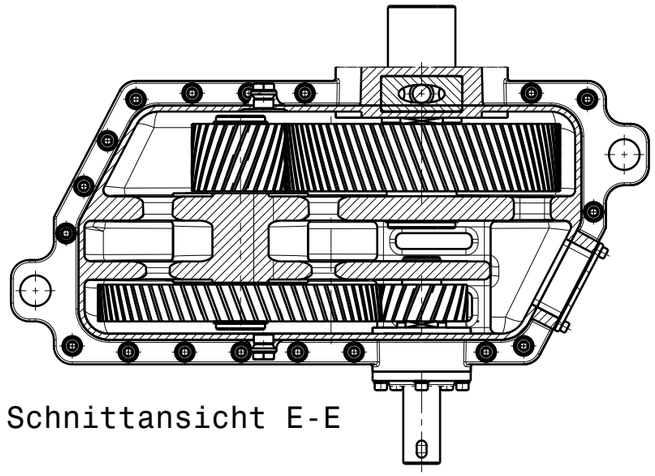

Schnittansicht E-E

Allgemein-toleranz ISO 2768-m		Maßstab 1:5	Gewicht: 105 kg
		Werkstoff:	
Bear. Datum 01.01.22	Name Gruppe 4	2-stufiges schrägverzahntes koaxiales Getriebe Schnittansichten	
Gepr. 15.02.22			
Norm			
JADEHOCHSCHULE Wilhelmshaven Oldenburg Elsfleth		Claas Lübbers, Niklas Hollmann, Lars Stanislawksi	Blatt 2 . Bl.
Zust Änderung Datum Nam.	Urspr.	(Ers.f.:)	(Ers.d.:) A3