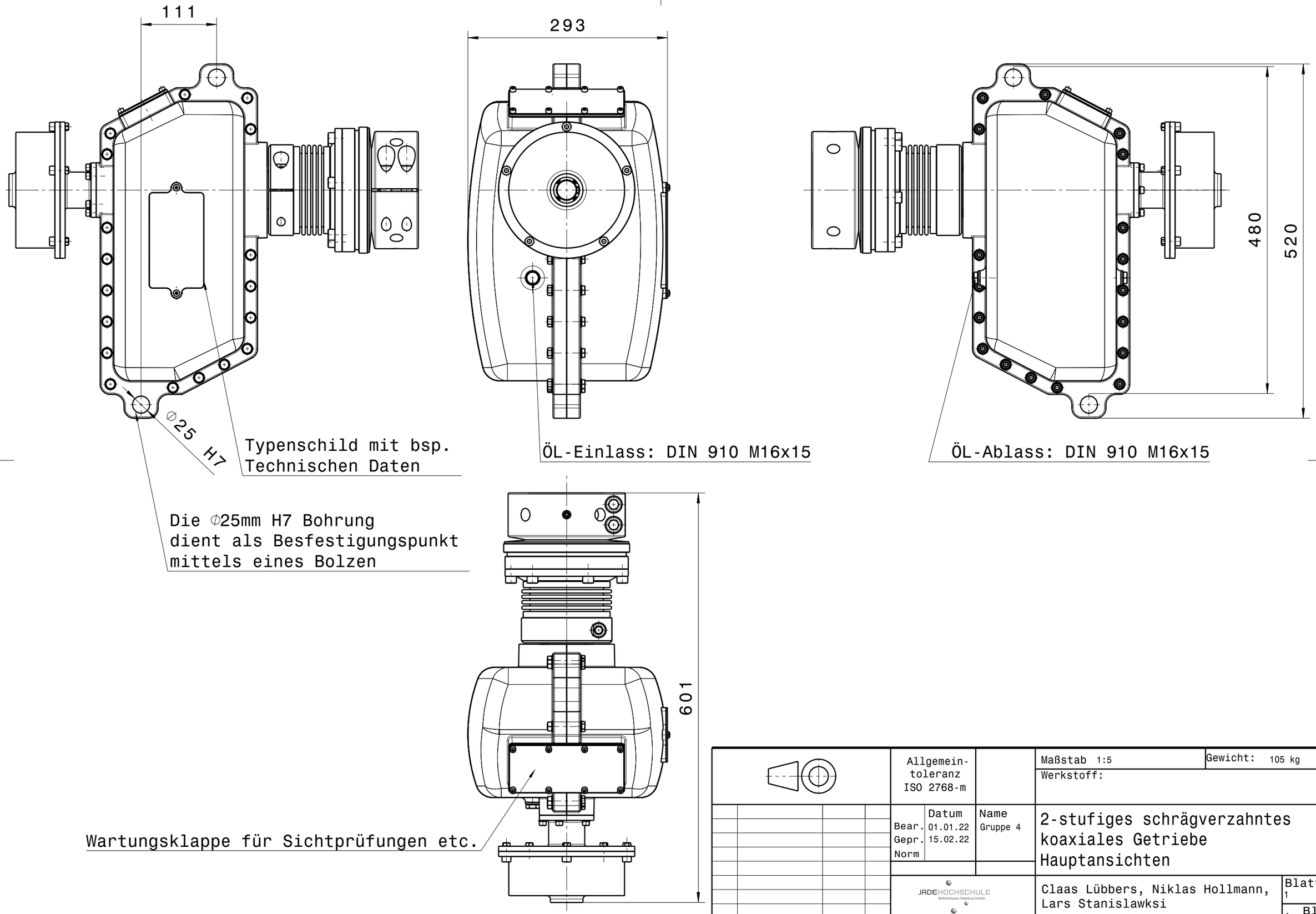

Allgemein-toleranz ISO 2768-m		Maßstab 1:5	Gewicht: 105 kg
		Werkstoff:	
Bear. Datum 01.01.22	Name Gruppe 4	2-stufiges schrägverzahntes koaxiales Getriebe Hauptansichten	
Gepr. 15.02.22			
Norm			
JADEHOCHSCHULE Wilhelmshaven Oldenburg Elsfleth		Claas Lübbers, Niklas Hollmann, Lars Stanislawksi	Blatt 1 . Bl.
Zust Änderung Datum Nam.	Urspr.	(Ers.f.:) (Ers.d.:)	A3