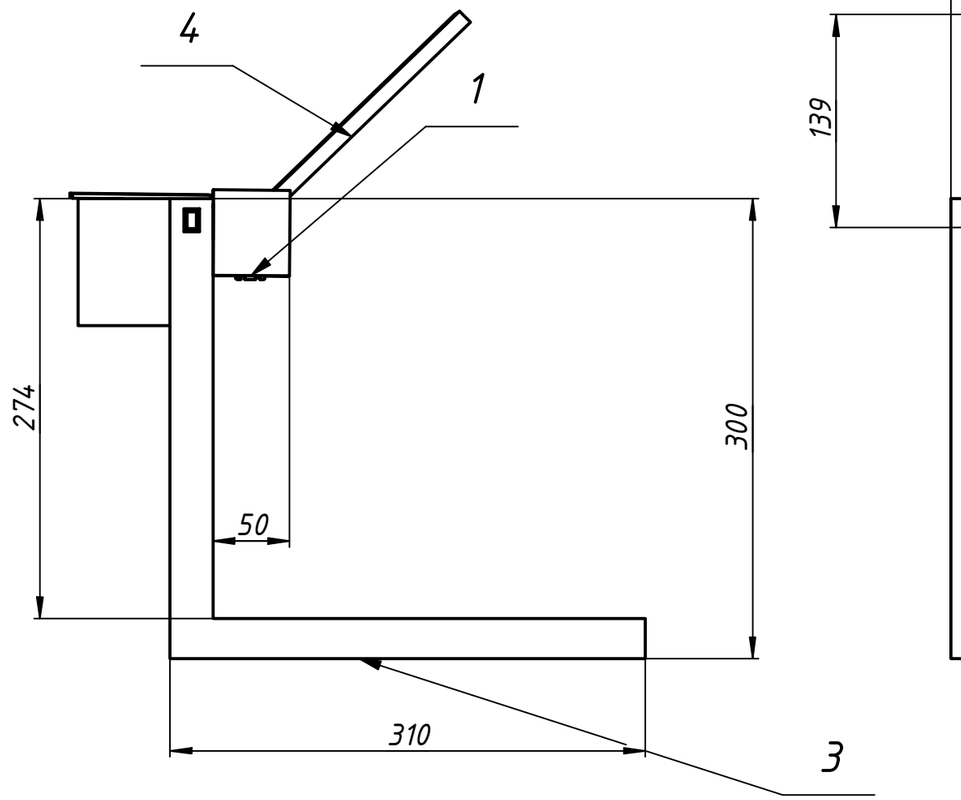

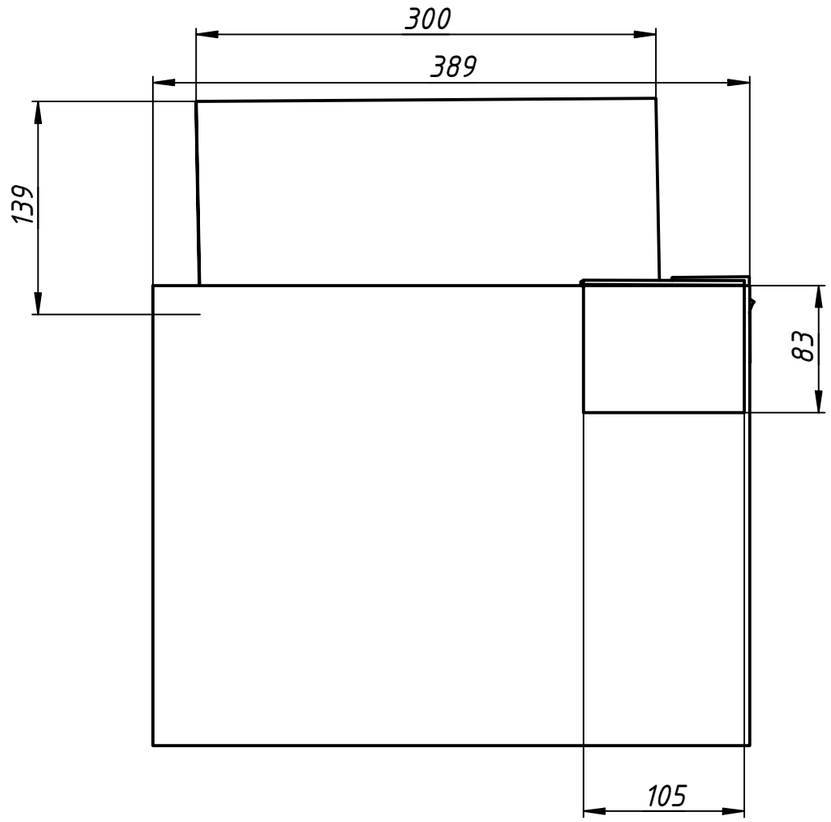

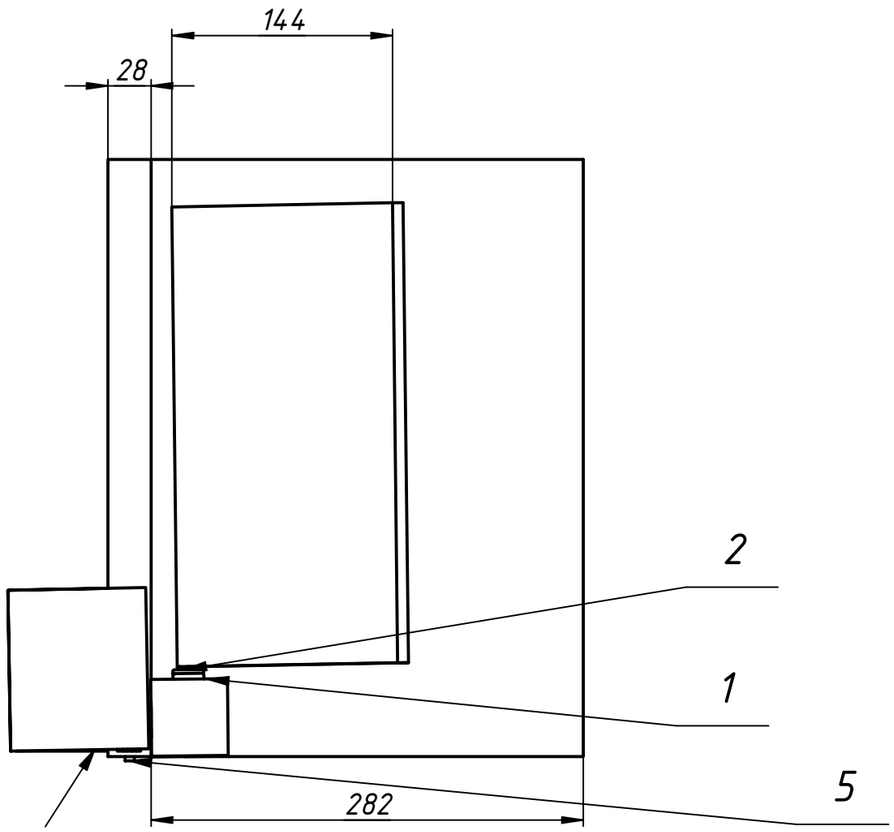

Формат	Зона	Поз.	Обозначение	Наименование	Кол.	Примечание
				Документация		
			сборка механизма форточки	Сборочный чертеж	1	
				Детали		
		1	корпус для серводвигателя		1	
		2	Серводвигатель		1	
		3	основание форточки		1	
		4	форточка		1	
		5	кнопка питания	STEP AP203	1	
		6	крышка форточки		1	

Изм.	Лист	№ докум.	Подп.	Дата
Разраб.		Egorí		20.02.2023
Пров.				
Т. контр.				
Нач.отд.				
Н. контр.				
Утв.				

Лит.	Масса	Масштаб
	6,8	1:4
Лист	Листов	1

Перв. примен.

Справ. №

Подп. и дата

Инв. № дубл.

Взам. инв. №

Подп. и дата

Инв. № подл.

Копировал

Формат А3