	Boites	A faire	Qui?	Quand ?	Outils	Priorité
Done	Front box	Impression 3D	Mathelyo	Lundi 7/05 soir	MK4	x
Done		Inserts 3D	Mathelyo	mardi 8/05 aprem		x
Done		Coller le joint	Mathelyo	mardi 8/05 aprem		x
Done	Rear box	Inserts 3D	Mathelyo	mardi 8/05 aprem		x
Done		Coller le joint	Mathelyo	mardi 8/05 aprem		x
Done	VSI box	Démouler	Mathelyo			x
Done		Découper à la bonne hauteur	Mathelyo			x
Done		Souder la plaque en alu	Mathelyo			x
Done		Percer pour les vis	Mathelyo			x
Done		Découper pour les lémos	Mathelyo			x
To do		Spacers	Karl?			
Done	LVBATT MOULE	Découper	Mathelyo			x
Done		Rayon	Mathelyo			x
Done		Démoulant	Mathelyo			x
Done		Découper les plis	Mathelyo			x
Done		Plaque alu pour rainure	Hippolyte			x
Done	LVBATT BOITE	Strater	Mathelyo	15-16/05		x
Done		Démouler	Mathelyo			x
To do		Percer pour les vis	Mathelyo			x
To do		Découper pour les lémos	Mathelyo			x
Done		Attache x3	Laura, Karl, Hippolyte			
Done	Dvbox	Attente et finir le cad	Mathelyo	18/05		x
Done		Impression 3D	Mathelyo		XL	x
To do		Inserts 3D	Mathelyo			x
To do		Coller le joint	Mathelyo			x
Done		Attache x2	aide??			
Done	Steering	Attente et finir le cad	Mathelyo	18/05		x

Done		Impression 3D	Mathelyo		XL	x
To do		Inserts 3D	Mathelyo			x
To do		Coller le joint	Mathelyo			x
Done	BSPD box	Finir le cad	Mathelyo	18/05		x
Done		Impression 3D	Mathelyo			x
Done		Inserts 3D	Mathelyo			x
Done	Middle box	Finir le cad	Arthur	18/05		x
Done		Découpe Laser	Arthur	21/05		x
To do		Attaches	Arthur			x
To do			Arthur			x
Done	TSAL	Finir le cad	Arthur	18/05		x
To do		Impression 3D	Arthur			x
To do		Découpe diffuseur	Arthur			x
Done	Brake Light	Finir le cad	Arthur	18/05		x
To do		Impression 3D	Arthur			x
To do		Découpe diffuseur	Arthur			x

BOITES	Temps de design		Temps de préparation		Temps de production		Temps de finition	
			(moule, fibre)		(strate, temps de cuisson)		(démoulage, collage, connecteurs, vis)	
VSI BOX	5-6 jours	Fait	pour vendredi 14.03	A faire	17.03 - 18.03	A faire	1-2 jour	A faire
LVBatt	3-4 jours	Fait	2-3 jours	A faire	1 jour	A faire	1-2 jour	A faire
Middlebox	4-5 jours	Fait	pour vendredi 14.03	A faire	18.03 - 19.03	A faire	2-3 jours	A faire
Rearbox	1-2 jour	Fait	1 jour	A faire	1 jour	A faire	1-2 jour	A faire
BSPDbox	1-2 jour	Fait	1 jour	A faire	1 jour	A faire	1-2 jour	A faire
Datalogger								
	16 jours		9 jours		6 jours		11 jours	
Frontbox	1-2 jour	Fait	1 jour	A faire	1 jour	A faire	1-2 jour	A faire
Dashbox	2-3 jours	Fait	1 jour	A faire	1 jour	A faire	1-2 jour	A faire
TSAL	1 jour	Fait	1 jour	A faire	1 jour	A faire	1 jour	A faire
DV Steering	2-3 jours	Fait	1 jour	Fait	1 jour	Fait	1-2 jour	A faire
	11 jours		5		5 jours		8 jours	

2

Responsable PCB LV	BOITES	Matériaux	Approximation Dimension [mm]			Nombre de sortie lemo/câbles	Un de ces cables traverse le firewall?	Dimension finale
			x	y	z			
	VSI BOX	fibre carbone + alu	667	294	124	14 + 2 (cooling)	oui/non	☑
	LVBatt	Fibre de verre					non	☐
Massimiliano	Middlebox	fibre de carbone	390	240	100		oui/non	☑
Paul	Rearbox	fibre de carbone	40	230	50	11	non	☑
Bahey	BSPDbox	fibre de carbone	67	76	30	12+1	non	☑
	Datalogger	alu					non	☐
Dan	Frontbox	fibre de carbone	50	90	45	6	non	☑
Paul	Dashbox	fibre de carbone	33	220	40	8	oui	☑
Karol	TSAL	impression résine	77.5	18	5		oui	☑
Karol	ASSI	impression 3D	50		145.86		oui	☑
	DV Steering	fibre de carbone	115	140	40		oui	☑
	Camera Box	Impression 3D	Fitted to camera					☐
Karol	RTK	?	peut peut-être aller dans la midbox				oui/non	☐

Tailles Data Logger par Compet :

(j'ai prit des marges

Dimensions du PCB, Boite doit prendre arrondi de main hoop et doit permettre le plus de difusion de lumière

Casing pour les ASSI de l'année passé, ceux de cette année n'en auront pas.

Boites	Layup	Nombre de plis	Surface (m²)	Surface totale
VSI box	tissu 600	3	0,562	1,686
Middle box	twill 120	4	0,228	0,912
	rohacell 3mm	1	0,228	0,228
DVbox	twill 120	4	0,205	0,82
	rohacell 3mm	1	0,205	0,205
LVBatt	tissu 163	4	0,107	0,428
Rearbox	twill 120	4	0,036	0,144
	rohacell 3mm	1	0,036	0,036
Frontbox	twill 120	4	0,03	0,12
	rohacell 3mm	1	0,03	0,03
Steering DV box	twill 120	4	0,1	0,4
	rohacell 3mm	1	0,1	0,1
Test	twill 120	15	0,1	1,5
	rohacell 3mm	3	0,1	0,3

	Quantité totale
tissu 600	1,686
twill 120	3,896
Rohacell 3 mm	0,899
tissu 163	0,428

Boites	Layup	Nombre de plis	Surface (m²)	Surface totale
L-shape	twill 120	4	0,05	0,2
Plaque	twill 120	6	0,5	3
	rohacell 3mm	1	0,5	0,5
Test	twill 120	7	0,55	3,85
	rohacell 3mm	3	0,55	1,65

	Quantité totale
twill 120	7,05
Rohacell 3 mm	2,15

	Moule ou dimension	Découpe plis	Strate	Cuisson	Assemblage	Lundi	Mardi	Mercredi	Jeudi	Vendredi	Samedi	Dimanche	Lundi	Mardi	Mercredi	Jeudi	Vendredi	Samedi	Dimanche	Lundi	Mardi	Mercredi	Jeudi	Vendredi	Samedi	Dimanche
						10.03	11.03	12.03	13.03	14.03	15.03	16.03	17.03	18.03	19.03	20.03	21.03	22.03	23.03	24.03	25.03	26.03	27.03	28.03	29.03	
VSI BOX 1 *	✓	✓	✓	✓	✓		g-code des moules	usinage moule	usinage moule	usinage moule + téflon	usinage moule + b	découpe des plis		strate	cuisson						découpe alu	perçage		collage et assemblage	collage et assemblage	collage et assemblage
VSI BOX 2 *	✓	✓	✓	✓	✓		g-code des moules	usinage moule	usinage moule	usinage moule + téflon	usinage moule + b	découpe des plis				strate	cuisson				découpe alu	perçage		collage et assemblage	collage et assemblage	collage et assemblage
Middlebox boite	✓	✓	✓	✓	✓					taille de la plaque à déterminer	découpe des plis	découpe des plis		strate/cuisson	strate/cuisson	cuisson				usinage CN	usinage CN	usinage CN	usinage CN	collage et assemblage	collage et assemblage	collage et assemblage
Middlebox couvercle	✓	✓	✓	✓	✓					taille de la plaque à déterminer	découpe des plis	découpe des plis		strate/cuisson	strate/cuisson	cuisson										
Frontbox	✓	✓	✓	✓	✓					taille de la plaque à déterminer	découpe des plis	découpe des plis		strate/cuisson	strate/cuisson	strate/cuisson				usinage CN	usinage CN	usinage CN	usinage CN	collage et assemblage	collage et assemblage	collage et assemblage
Rearbox	✓	✓	✓	✓	✓					taille de la plaque à déterminer	découpe des plis	découpe des plis		strate/cuisson	strate/cuisson	strate/cuisson				usinage CN	usinage CN	usinage CN	usinage CN	collage et assemblage	collage et assemblage	collage et assemblage
BSPDbox	✓	✓	✓	✓	✓					taille de la plaque à déterminer	découpe des plis	découpe des plis		strate/cuisson	strate/cuisson	strate/cuisson				usinage CN	usinage CN	usinage CN	usinage CN	collage et assemblage	collage et assemblage	collage et assemblage
DV Steering boite	✓	✓	✓	✓	✓			usinage moule	téflon	strate + cuisson								découpe des plis	découpe des plis		strate/cuisson	strate/cuisson	strate/cuisson	usinage CN	collage et assemblage	
DV Steering couvercle	✓	✓	✓	✓	✓							taille de la plaque à déterminer						découpe des plis	découpe des plis		strate/cuisson	strate/cuisson	strate/cuisson			
LVBatt boite	✓	✓	✓	✓	✓									design finie	g-code des mouli	usinage moule		découpe des plis	découpe des plis		strate/cuisson	strate/cuisson	strate/cuisson	perçage		
LVBatt couvercle	✓	✓	✓	✓	✓									design finie	g-code des mouli	usinage moule		découpe des plis	découpe des plis		strate/cuisson	strate/cuisson	strate/cuisson			
Dashbox	✓	✓	✓	✓	✓						design finie				impression 3D											
TSAL	✓	✓	✓	✓	✓						design finie				impression 3D											
Datalogger	✓	✓	✓	✓	✓																					

Petit four	plaque de test
Gros four	

Pose le moule sur la plaque
Congés autour du moule
Strater avec une marge de 3 - 4 cm
Si couper, vérifier que t'as toujours un overlap, et jamais au même endroit
Toujours s'assurer de bien plaquer
Consommable
Cuire

BSPD

Méthode de production en détail (TOUT se qu'il faut utiliser)
Production: découpe des plis -> strate/cuission -> mettre dans le grand four ->usinera a la CNC Material: Fibre de Carbon
Vis: M3 x4

Fixation: Scratch (En. Velcro/Hook & Loop Fasteners)

Additional Information: The walls are 2mm thick, the lid is fasten to the box by 12x12 cubes with a single screw

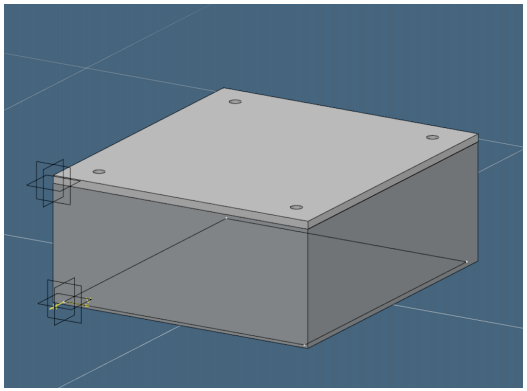

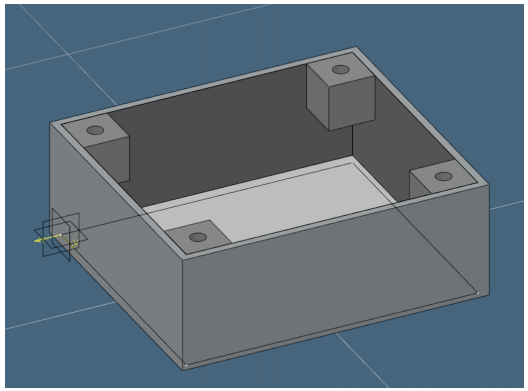

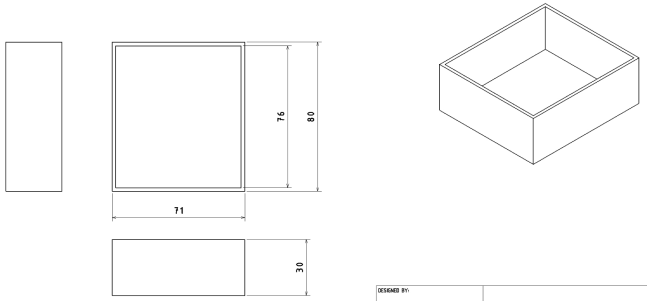

All walls are 2mm thick

DESIGNED BY: Rüttimann Nadine DATE: 16/03/2025	LRT6-CH-BSPD-BX		M
CHECKED BY: XXX DATE: XXX			L, K, J, I, H, G, F
SIZE: A0	EPFL Racing Team		E, D
SCALE: 1:1	WEIGHT (KG): XXX	DRAWING NUMBER: XXX / SHEET: 1 / 1	C, B, A

This drawing is our property; it can't be reproduced or communicated without our written agreement.

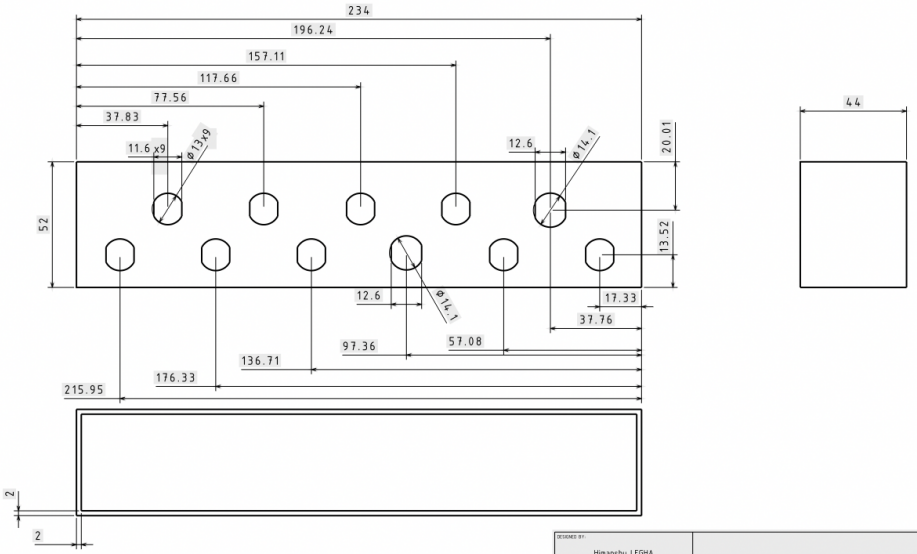

DESIGNED BY: Himanshu LEGHA		Rear box	M
DATE: 16/03/2025			L
CHECKED BY: XXX			K
DATE: XXX			J
			I
			H
			G
			F
SIZE: A3		EPFL Racing Team	E
			D
SCALE: 1:1	WEIGHT (KG): XXX	DRAWING NUMBER: XXX	C
		SHEET: 1 / 1	B
This drawing is our property; it can't be reproduced or communicated without our written agreement.			A

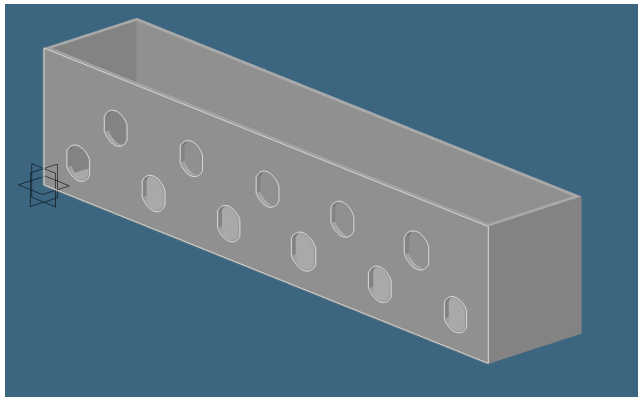

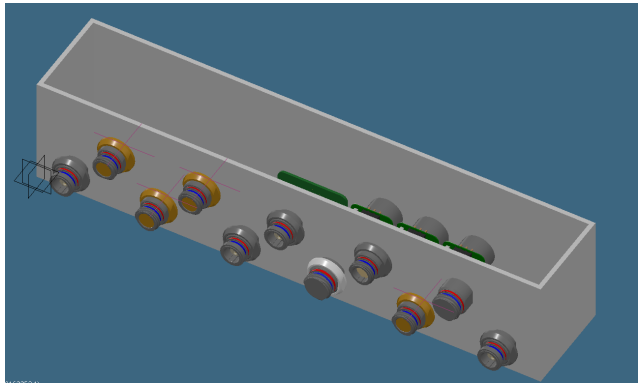

LVBatt Box

Méthode de production en détail (TOUT se qu'il faut utiliser)
Production: Moule Material: Fibre de Verre Vis: M3 x8

Fixation: 2 L shaped pieces made of carbon, placed on on each side of the box along the y axis
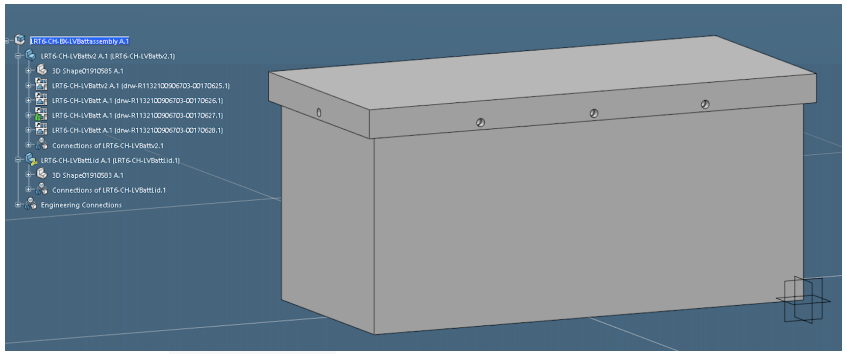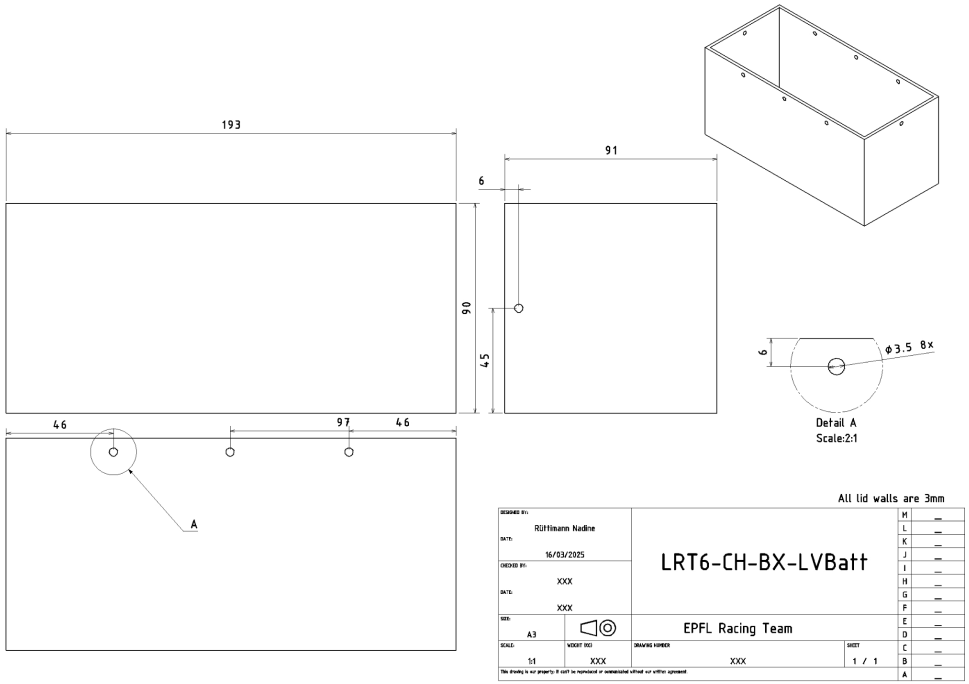
Additional Information: There is a 1mm gap between the lid and the body of the box, and the walls at 3mm thick