A1
594 x 841

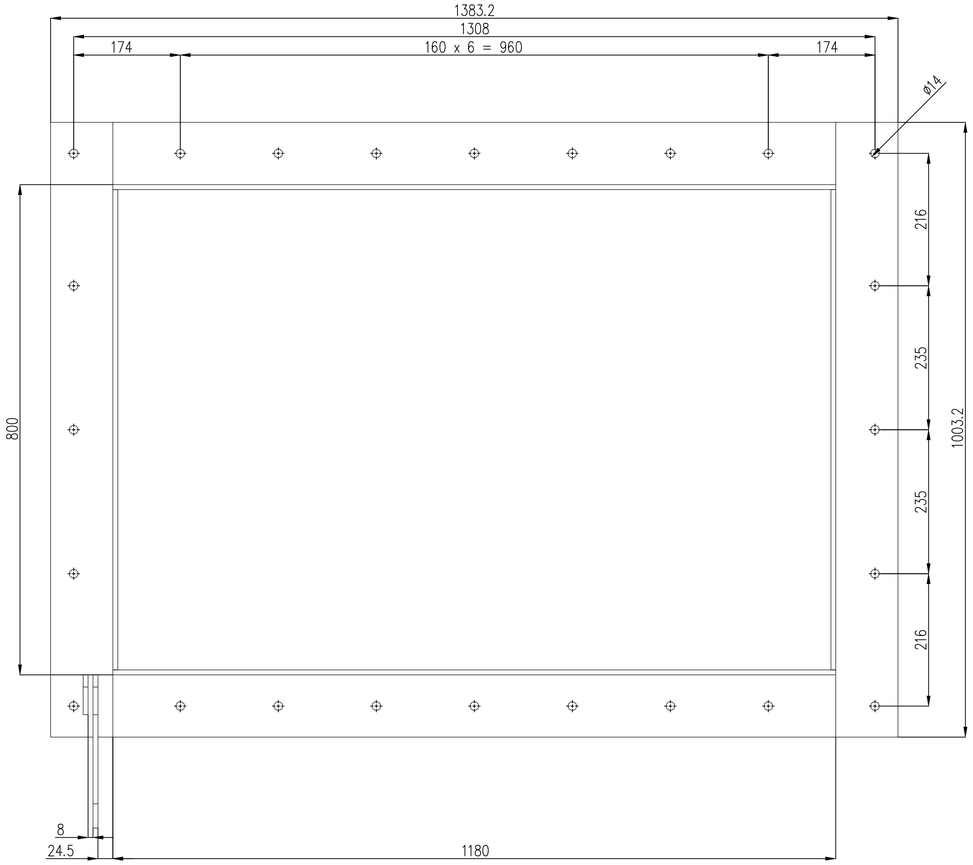

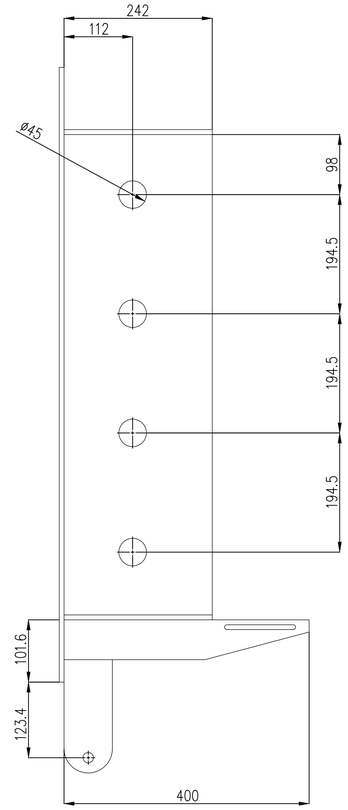

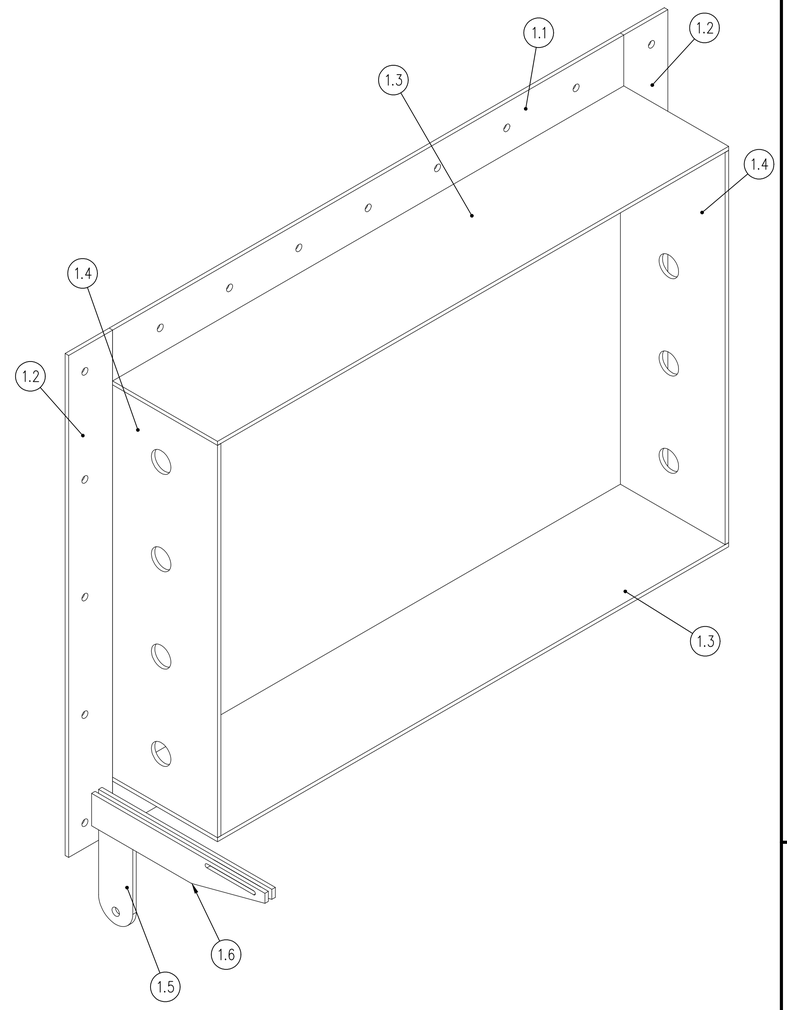

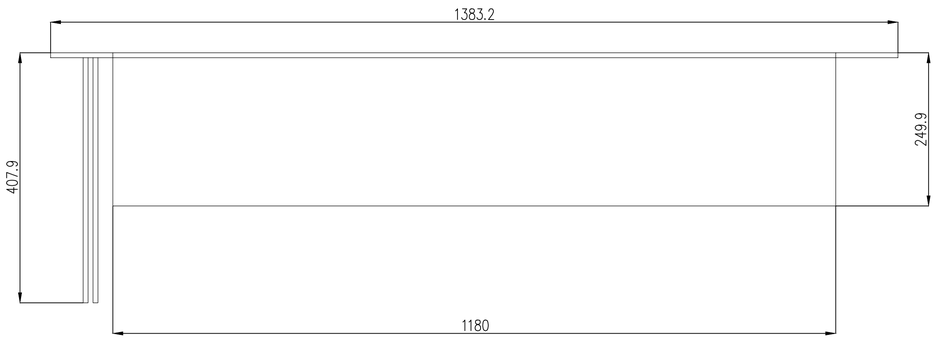

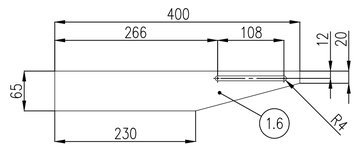

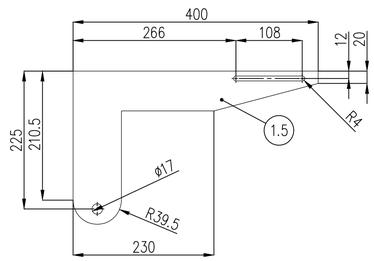

NOTAS:

1 – SOLDA GERAL 6, CONFORME NORMA AWS, ELETRODO E 7018. EXCETO INDICAÇÃO CONTRÁRIA.
2 – PARA CONJUNTO VER DESENHO:
3 – PINTURA RESISTENTE À TEMPERATURA ATÉ 200°.
4 – PREPARAÇÃO DE SUPERFÍCIE COM JATO ABRASIVO PADRÃO SA 2.5. DUAS CAMADAS BASE DE RESINA SINTÉTICA À BASE DE FOSFATO DE ZINCO, COM ESPESSURA MÍNIMA DE 30 MÍCRONS POR CAMADA, UMA CAMADA DE ACABAMENTO COM ESPESSURA MÍNIMA DE 30 MÍCRONS.
5 – FABRICAR DE FORMA A PREVENIR EMPENO DEVIDO SOLDA.
6 – REMOVER TODA ESCÓRIA DA SOLDA.
7 – SOLDAR FLANGES E MONTAR SEÇÕES DEVIDAMENTE ESQUADREJADOS COM O EIXO CENTRAL DA CHAMINÉ.
8 – DIMENSÕES EM MILÍMETROS.
9 – PARA TODA A CHAMINÉ, UTILIZAR PARAFUSOS CABEÇA SEXTAVADA CLASSE 8.8 ACABAMENTO ENEGRECIDO

Item	Qtd.	Descrição	Material	Peso (U)	Peso Total
1.6	1	Chapa #8 x 65 x 400mm	ASTM A36	1.33	1.33
1.5	1	Chapa #8 x 250 x 400mm	ASTM A36	2.18	2.18
1.4	2	Chapa #8 x 242 x 784.1mm	ASTM A36	11.44	22.88
1.3	2	Chapa #8 x 242 x 1180mm	ASTM A36	17.82	35.64
1.2	2	Barra Ret. – 101,60x7,94x1003.2mm	ASTM A36	6.30	12.6
1.1	2	Barra Ret. – 101,60x7,94x1180mm	ASTM A36	7.40	14.8
1	1	Caixa do damper	ASTM A36		0

EMPRESA CONTRATADA

APM ENGENHARIA E CONSULTORIA

APM ANDRE PIRES DE MORAES ENGENHARIA E CONSULTORIA

Grupo maringá
Maringá Ferro-Liga

Maringá Ferro-Liga S.A.

TÍTULO

MRG - QMD - CHAM - 34-70
Montagem de Chaminé

03	--/--/--	DATA	24/02/2025	VERIFICADO	-----	CÓDIGO DO PROJETO		ESCÓPO	REFERÊNCIA	FOLHA			
02	--/--/--	ESCALA	INDICADA	APROVADO	-----	PCM-2681		MAN --/--	---	Nº	TOTAL		
01	--/--/--	UNIDADE	---	DESENHO	MARCOS SOUZA			TOTVS S/CADASTRO		34	70		
REV.	DATA	MANUTENÇÃO/SETOR	---	PROJETO	ANDRE MORAES								

CONTATOS ITAPEVA–SP TEL–(15) 3524–9700 – RAMAL 9859

ESTE DOCUMENTO É DE PROPRIEDADE DA MARINGÁ FERRO–LIGA S.A. E NÃO PODE SER COPIADO OU TRANSMITIDO TOTAL OU PARCIALMENTE, NEM UTILIZADO POR TERCEIROS SEM A DEVIDA AUTORIZAÇÃO – COPYRIGHT RESERVED TO GRUPO MARINGÁ