Raccords tournants série TrAle

Raccord tournant BSP

Raccord tournant coude 90º BSP

Acier au carbone

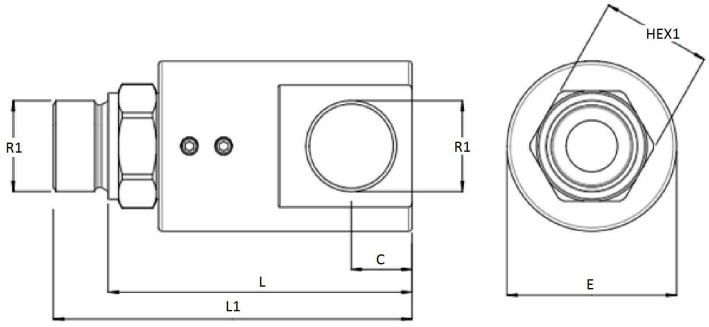

Référence	R1	DÉBIT MAX (l/min)	PRESSION MAX. (bar)	Press. max. en rotation	L1	HEX 1	C	E	L
RG90 1/4	1/4" BSP	25	400	200	71	19	11,3	33	56,5
RG90 3/8	3/8" BSP	45	400	200	76,5	24	15	37,7	61,5
RG90 1/2	1/2" BSP	80	360	150	89	27	17	39,5	69
RG90 3/4	3/4" BSP	120	310	150	100	34	19	55,9	80
RG90 1	1" BSP	150	280	100	119	41	22,9	59,5	95

Attention: le raccord tournant droit et coude 90° ne sont pas conçus pour une utilisation rapide et continue, mais pour des déplacements angulaires

Température de fonctionnement : -20ºC à 120ºC

Toutes les données de cette fiche (Catalogue) sont à caractère informatif et peuvent être modifiées sans avis préalable. Une utilisation incorrecte du produit n'engage en aucun cas la responsabilité de DICSA, sauf celle liée directement à un défaut de fabrication.