Robinets TrAle haute pression

3 voies

Robinet 3 voies femelle-femelle-femelle (type L)

Acier au carbone

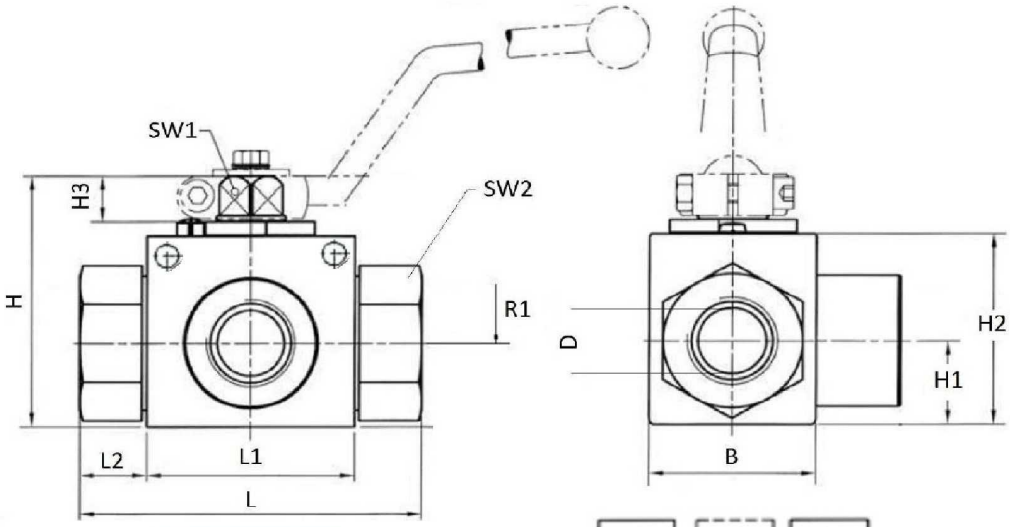

	L	L1	B	H	h1	h2	h3	SW
G1/4	69	37	28	44.5	13	32	8	9
G3/8	72	42	32	52.5	17	40	8	9
G1/2	83	48	35	52.5	17	40	8	9
G3/4	95	60	48	75	24	57	12	14
G1	113	65	57	82	28.5	64	12	14

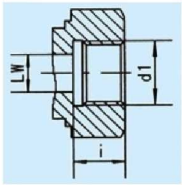

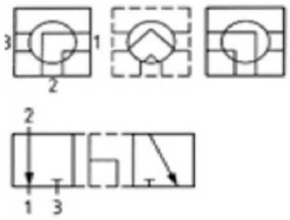

Avec des trous de fixation

Joints standard: NBR

Bille: POM (polyoxyméthylène)

Temp travail: -20ºC / +100ºC

Levier compris (angulaire)

Référence	DN	R1	Pression de service (bar)	Voies
GB3VH 1/4	6	1/4" BSP	500	H-H-H
GB3VH 3/8	10	3/8" BSP	500	H-H-H
GB3VH 1/2	13	1/2" BSP	500	H-H-H
GB3VH 3/4	20	3/4" BSP	500	H-H-H
GB3VH 1	25	1'' BSP	500	H-H-H

*****Voir PDF ci-joint *****

Toutes les données de cette fiche (Catalogue) sont à caractère informatif et peuvent être modifiées sans avis préalable. Une utilisation incorrecte du produit n'engage en aucun cas la responsabilité de DICSA, sauf celle liée directement à un défaut de fabrication.