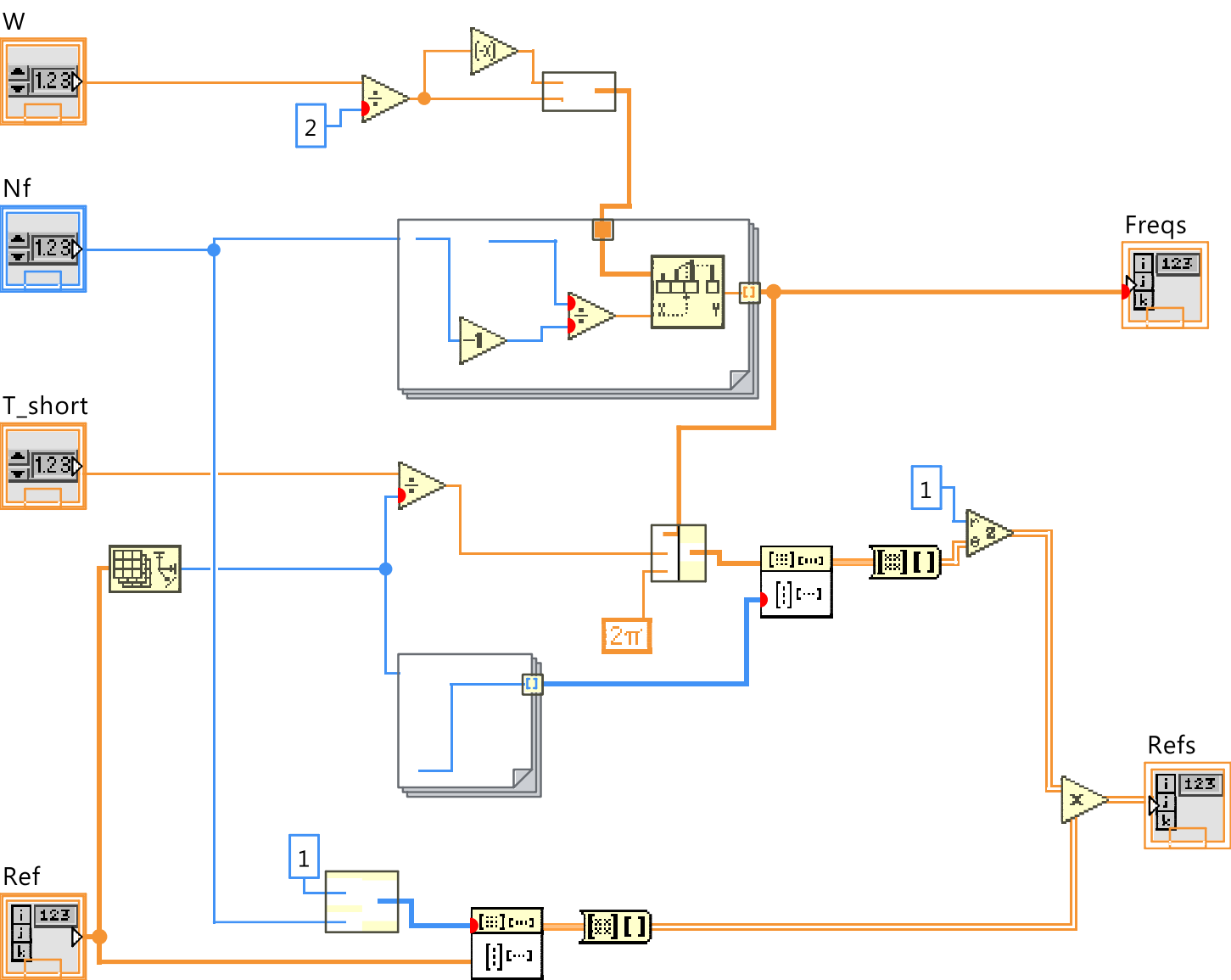
W
2
Nf
Freqs
T_short
1
2π
Refs
Ref
1