Maßstab 1 : 1

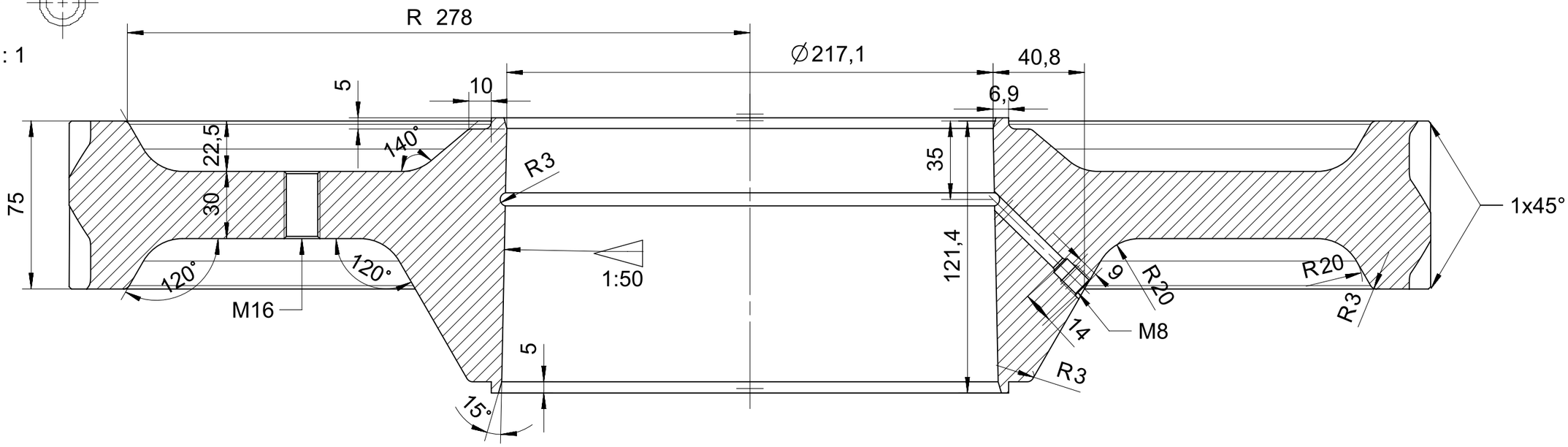


SECTION A-A

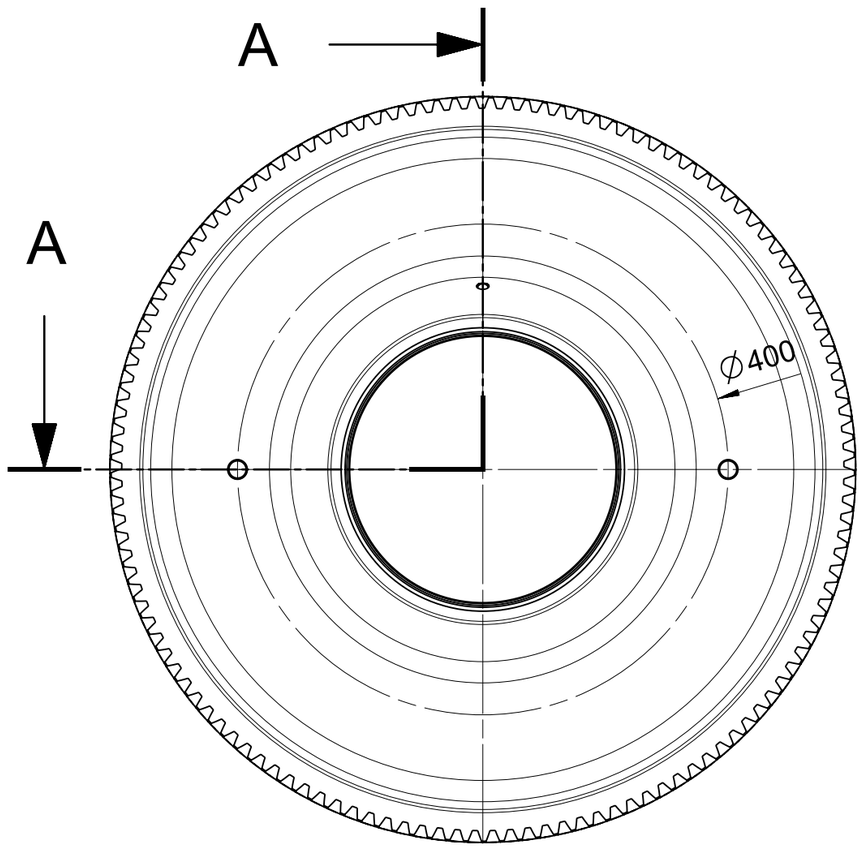


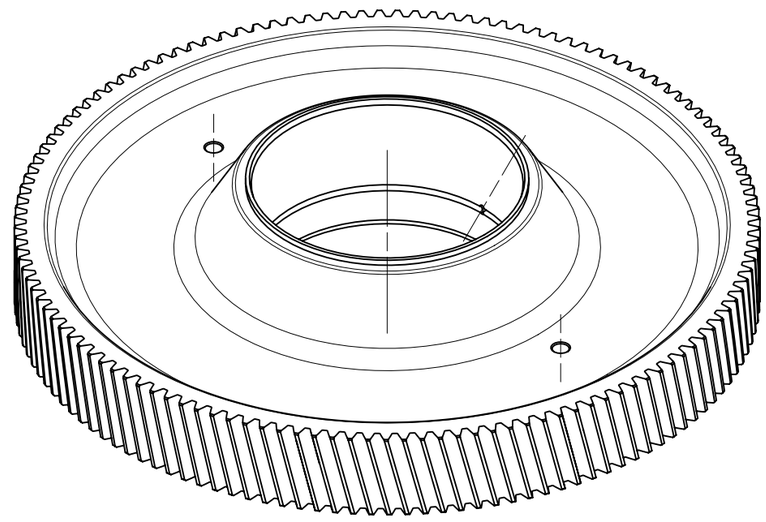

| Verantwortl. Abtlg. | Technische Referenz | Erstellt durch | Genehmigt von | |
|---|---|---|---|---|
| DHBW Duale Hochschule Baden-Württemberg Heidenheim | | Dokumentenart | Dokumentenstatus | |
| | | Titel, Zusätzlicher Titel | Zanhrad_dwg1 | |
| | | | Änd. A | Ausgabedatum / Spr. / Blatt 1 / 1 |