REVISIONE			
REV	DESCRIZIONE	DATA	APPROVATO

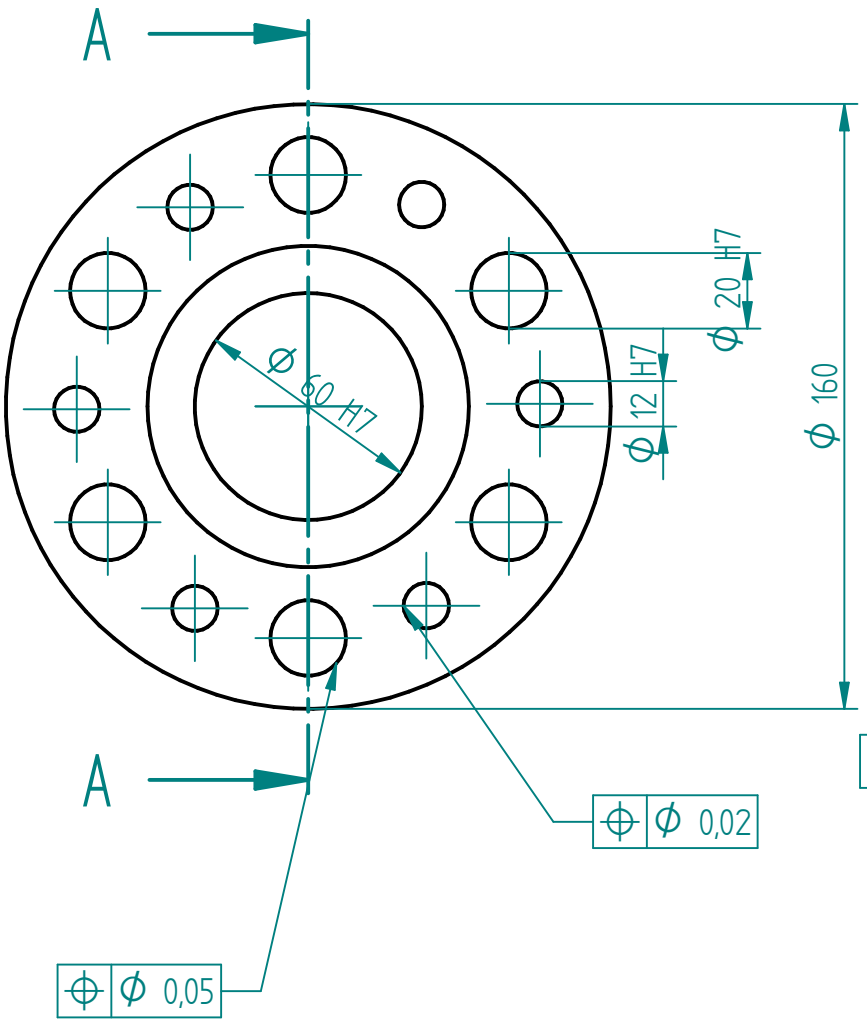

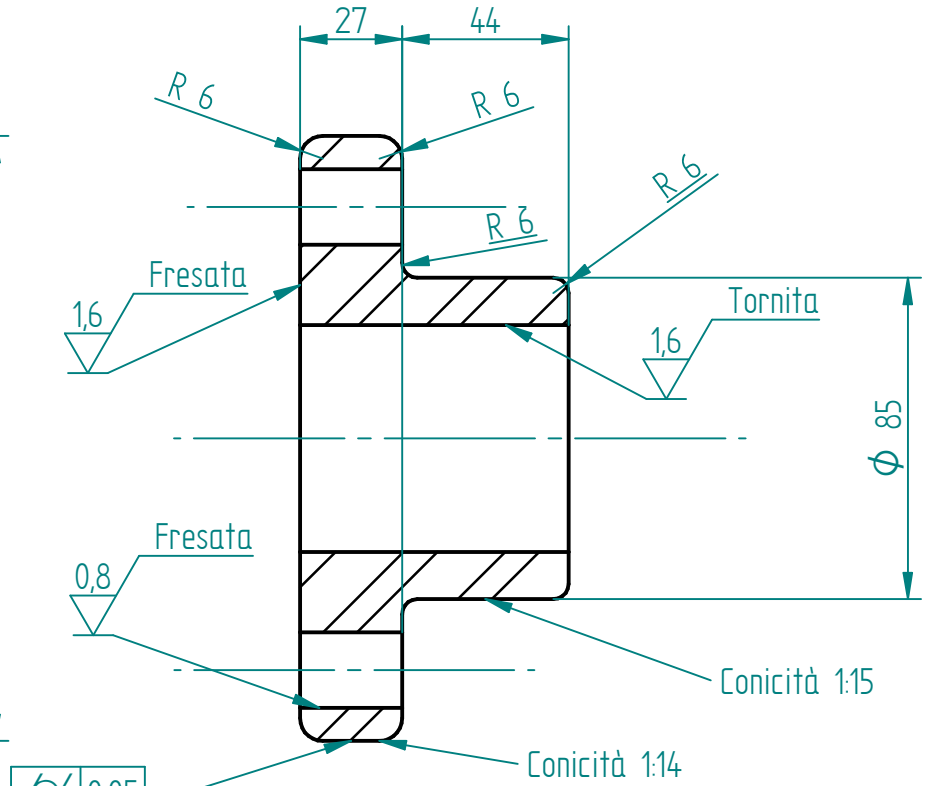

SEZIONE A-A

	NOME	DATA
DISEGNATO		05/10/16
CONTROLLATO		
ENG APPR		
MGR APPR		

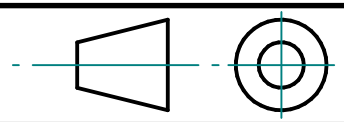

TITOLO
Giunto Elastico Northon

OVE NON DIVERSAMENTE SPECIFICATO
DIMENSIONI DA CONSIDERARSI IN MILLIMETRI
TOLLERANZE LADDOVE NON SPECIFICATO
DIVERSAMENTE IT18

DIM	NO DISEGNO	REV
A4	1	A

Giunto elastico a pioli per uso automobilistico

SCALA: 1:2	PESO: 5 kg	FOGLIO 1 DI 1

SOLID EDGE ACADEMIC COPY