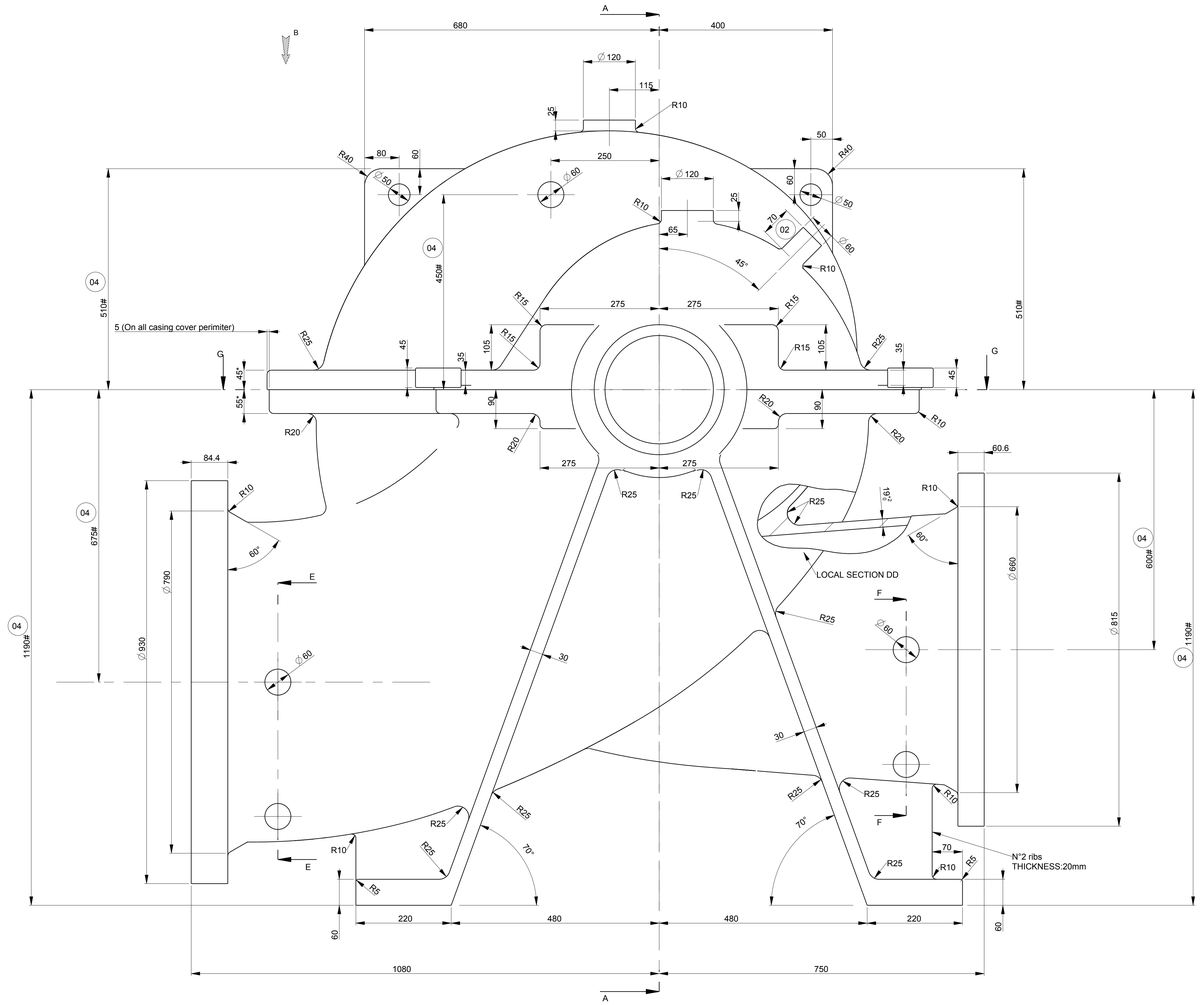

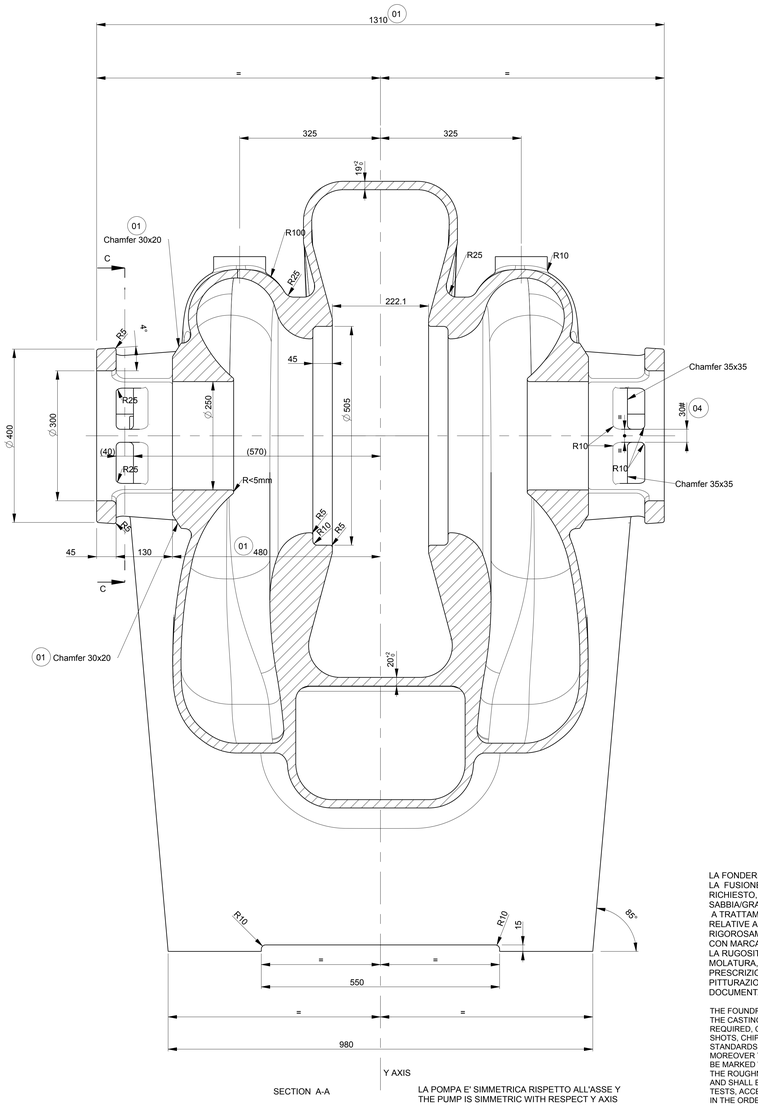

LA POMPA E' SIMMETRICA RISPETTO ALL'ASSE Y
THE PUMP IS SIMMETRIC WITH RESPECT Y AXIS

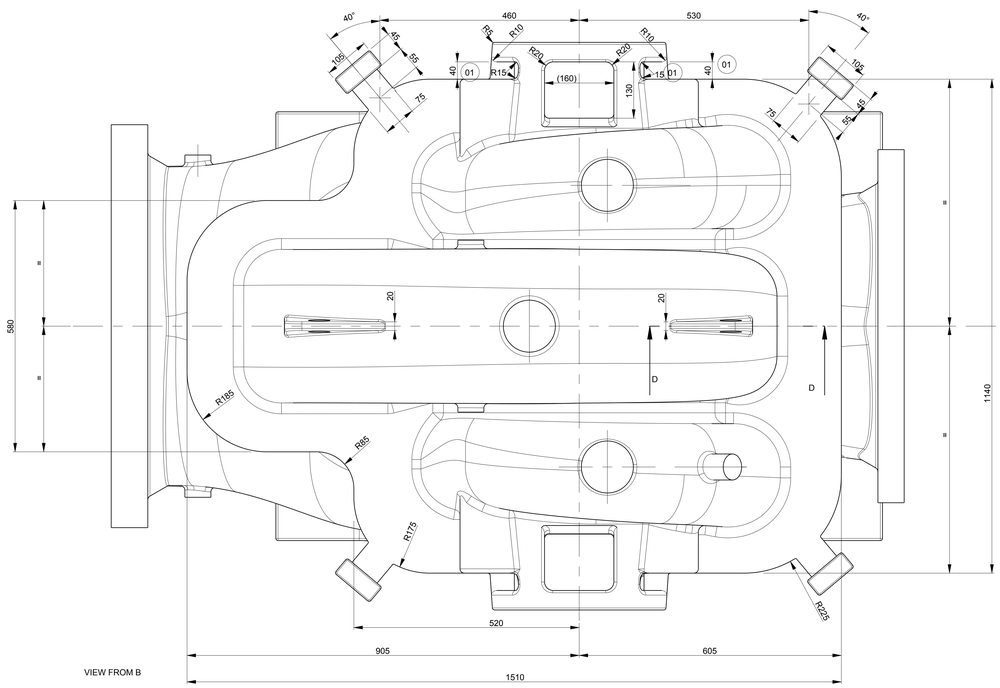

LA POMPA E' SIMMETRICA RISPETTO ALL'ASSE X
THE PUMP IS SIMMETRIC WITH RESPECT X AXIS

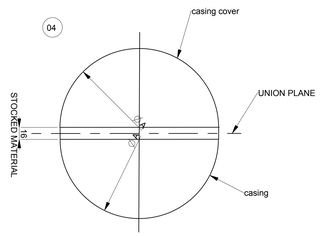

REFERENCE SKETCH FOR AXIAL SYMMETRICAL DIMENSIONS IN SECTION A-A

NOTE PER LA FONDERIA
NOTES FOR THE FOUNDRY

LA FONDERIA DEVE VERIFICARE LA CORRISPONDENZA TRA MODELLO E DISEGNO.
LA FUSIONE DEVE ESSERE FORNITA SABBIATA, SBAVATA, RACCORDATA DOVE RICHIESTO, PULITA (ESENTE DA PRESENZA DI CALAMINA, TERRA DI FONDERIA, SABBIA/GRANIGLIA DI SABBIATURA, TRUCIOLI, ECC.) E SOTTOPOSTA A TRATTAMENTO TERMICO ESEGUITO IN CONFORMITA' ALLE NORME VIGENTI RELATIVE AL MATERIALE RICHIESTO.LA FUSIONE DEVE INOLTRE RISPETTARE RIGOROSAMENTE LE TOLLERANZE RICHIESTE ED ESSERE CONTRASSEGNATA CON MARCATURA RELATIVA AL MATERIALE ED AL NUMERO DI MODELLO.
LA RUGOSITA' DEI CONDOTTI IDRAULICI, OTTENUTA DI FUSIONE E/O DI MOLATURA, DEVE ESSERE CONFORME A QUANTO SPECIFICATO NEL DISEGNO.
PRESCRIZIONI PARTICOLARI, COLLAUDI, CRITERI DI ACCETTABILITA', PITTURAZIONI E CERTIFICAZIONI SARANNO PRECISATE SULLA DOCUMENTAZIONE RELATIVA ALL'ORDINE.

THE FOUNDRY SHALL VERIFY THE CORRESPONDENCE BETWEEN PATTERN AND DRAWING.
THE CASTING SHALL BE SUPPLIED SANDBLASTED, TRIMMED, FILLETED WHERE IT IS REQUIRED, CLEANED (WITHOUT THE PRESENCE OF CALAMINE, MOLDING SAND, SAND, SHOTS, CHIPS, ETC.) AND HEAT TREATED IN ACCORDANCE WITH THE ACTUAL STANDARDS RELEVANT TO THE REQUIRED MATERIAL.
MOREOVER THE CASTING SHALL RESPECT RIGOROUSLY THE REQUIRED TOLERANCES AND SHALL BE MARKED WITH THE MATERIAL AND THE PATTERN NUMBER.
THE ROUGHNESS OF THE HYDRAULIC CHANNELS SHALL BE OBTAINED BY CASTING, AND BY GRINDING AND SHALL BE IN ACCORDANCE WITH THAT INDICATED IN THE DRAWING. PARTICULAR PRESCRIPTIONS, TESTS, ACCEPTANCE STANDARDS, PAINTINGS AND CERTIFICATES SHALL BE INDICATED IN THE ORDER DOCUMENTS.

QUOTE NOMINALI DA OTTENERE DI FUSIONE A CUI SI ACCETTA LA TOLLERANZA DI FUSIONE PREVISTA DALLA CLASSE "CT" STABILITA

NOMINAL DIMENSIONS FOR RAW CASTING
CASTING TOLERANCE TO BE ACCEPTED AS FOR SELECTED "CT" GRADE

TOLLERANZE DI FUSIONE SECONDO ISO 8062
QUALITA' DI TOLLERANZA "CT 11"

CASTING TOLERANCES IN ACCORDANCE WITH ISO 8062
CASTING TOLERANCE GRADE "CT 11"

N.B.
LA TOLLERANZA DI FUSIONE DEVE ESSERE RIPARTITA SIMMETRICAMENTE RISPETTO ALLA QUOTA NOMINALE DI FUSIONE IN MODO DA AVERE SEMPRE ECCEDENZA DI MATERIALE (VEDI ESEMPI).

NOTE:
THE CASTING TOLERANCE MUST BE SIMMETRICALLY DISPOSED WITH RESPECT TO NOMINAL RAW DIMENSION IN ORDER TO HAVE MATERIAL ON THE POSITIVE SIDE. (SEE EXAMPLES).

ESEMPI
EXAMPLES

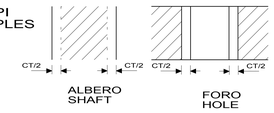

N.B.

- IL GETTO DEVE RISULTARE PERFETTAMENTE LISCIO E SENZA ASPERITA'.
- LE SUPERFICI IDRAULICHE DEVONO AVERE GRADO DI RUGOSITA' N9 (Ra 6.3) COMPRESO LE SUPERFICI DELLE PALE.

- THE CASTING SHALL BE PERFECTLY SMOOTH AND WITHOUT ABNORMAL ROUGHNESS.
- THE HYDRAULIC SURFACE SHALL HAVE ROUGHNESS GRADE N9 (RA 6.3) BLADES SURFACE INCLUDED

* LE QUOTE SONO RELATIVE AL PEZZO FINITO; AGGIUNGERE 8mm DI SOVRAMETALLO SU ENTRAMBE LE SUPERFICI DI UNIONE
THOSE DIMENSIONS ARE REFERRED TO MACHINED PART; ADD 8mm OF STOCKING MATERIAL ON EACH UNION PLANE

LE QUOTE NON CONSIDERANO IL SOVRAMETALLO SULLE FLANGE DI UNIONE
THOSE DIMENSIONS DO NOT TAKE ACCOUNT FOR STOCKING MATERIAL ON UNION PLANES

REV	DESCRIZIONE/DESCRIPTION	COMPILATO COMPILED	CONTROLLATO CHECKED	VERIFICATO VERIFIED	APPROVATO APPROVED	DATA DATE
04	REVISIONE - REVISION	MANGANO	-	STRIPPOLI	PUCCETTI	25.01.18
03	REVISIONE - REVISION	MANGANO	-	STRIPPOLI	PUCCETTI	11.12.17
02	REVISIONE - REVISION (Added hub)	MANGANO	-	STRIPPOLI	PUCCETTI	16.11.17
01	REVISIONE-REVISION	MANGANO	-	STRIPPOLI	PUCCETTI	03.11.17
00	EMISSIONE-ISSUE	MANGANO		STRIPPOLI	PUCCETTI	20.10.17

PESO:3630kg
Weight:3630kg

Casing Cover
Raw G010859
Pattern M001997

Pump Casing
Raw G010858
Pattern M001996

PESO CALCOLATO CALCULATED WEIGHT -	PESO RILEVATO MEASURED WEIGHT -	NOTA/NOTE	
N° DIS. GREZZO/ROUGH DWG N°	N° MODELLO/PATTERN N° M001996-M001997	FISCALE FACTOR	DA/FROM
MATERIALE/MATERIAL ASTM A216WCB	DESCRIZIONE/DESCRIPTION *CORPO-COPERCHIO POMPA* *Pump casing-cover*		
TIPO POMPA/PUMP TYPE			
TM.P. S.p.A. Termomeccanica Pompe La Spezia	F.to/SIZE A0	DISEGNO/DRAWING G010858-G010859	SCALA/SCALE
			FOGLIO/SHEET 1 / 2

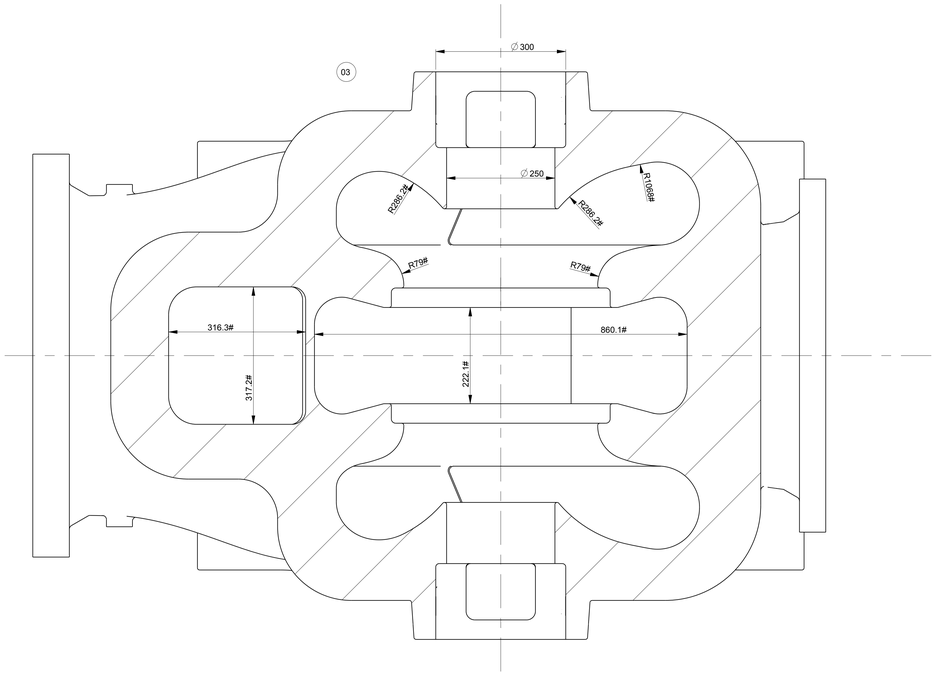

SECTION G-G

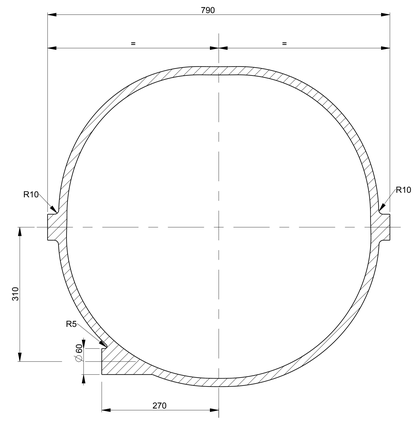

SECTION E-E

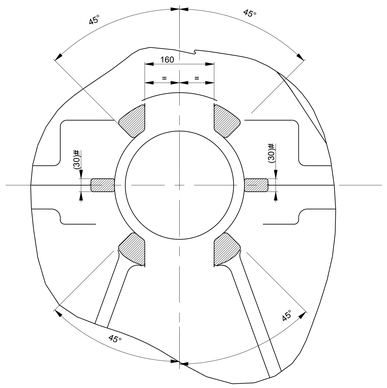

LOCAL SECTION C-C

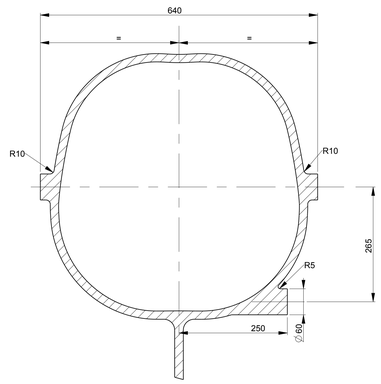

SECTION F-F

SEE HYDRAULIC LAYOUT (2015094000)

00		MANGANO		STRIPPOLI	PUCCETTI	11.12.17
REV	DESCRIZIONE/DESCRIPTION	COMPILATO COMPILED	CONTROLLATO CHECKED	VERIFICATO VERIFIED	APPROVATO APPROVED	DATA DATE

PESO CALCOLATO CALCULATED WEIGHT: -	PESO RILEVATO MEASURED WEIGHT: -	NOTA/NOTE	
N° DIS.GREZZO/ROUGH DWG N°	N° MODELLO/PATTERN N° M001996-M001997	FISCALE FACTOR	DA/FROM

MATERIALE/MATERIAL ASTM A216WCB	TIPO POMPA/PUMP TYPE	DESCRIZIONE/DESCRIPTION CORPO-COPERCHIO POMPA Pump casing-cover	
TM.P. S.p.A. Termomeccanica Pompe La Spezia		F to/SIZE A0	DISEGNO/DRAWING G010858-G010859
		SCALA/SCALE	FOGLIO/SHEET 2 / 2