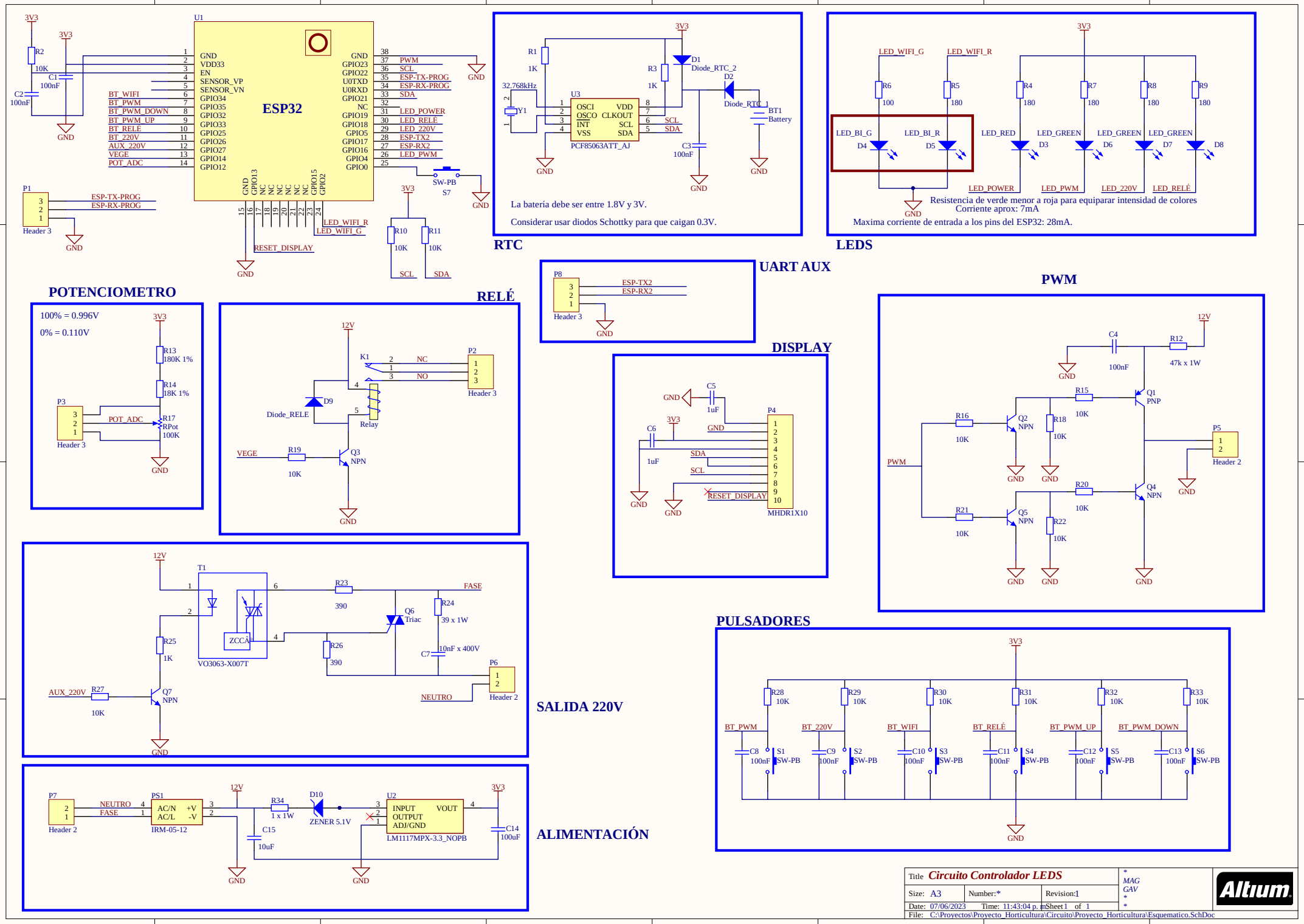
ESP32
U1
GND
VDD33
EN
SENSOR_VP
SENSOR_VN
GPIO34
GPIO35
GPIO32
GPIO33
GPIO25
GPIO26
GPIO27
GPIO14
GPIO12
GPIO23
GPIO22
U0TXD
U0RXD
GPIO21
NC
GPIO19
GPIO18
GPIO5
GPIO17
GPIO16
GPIO4
GPIO0
GPIO13
GPIO15
GPIO2
BT_WIFI
BT_PWM
BT_PWM_DOWN
BT_PWM_UP
BT_RELÉ
BT_220V
AUX_220V
VEGE
POT_ADC
PWM
SCL
SDA
LED_POWER
LED_RELÉ
LED_220V
ESP-TX-PROG
ESP-RX-PROG
ESP-TX2
ESP-RX2
LED_PWM
LED_WIFI_R
LED_WIFI_G
RESET_DISPLAY
SW-PB
S7
P1
Header 3
RTC
32.768kHz
Y1
U3
OSCI
OSCO
INT
VSS
VDD
CLKOUT
PCF85063ATT_AJ
D1
Diode_RTC_2
D2
Diode_RTC_1
BT1
Battery
La batería debe ser entre 1.8V y 3V.
Considerar usar diodos Schottky para que caigan 0.3V.
LEDS
LED_BI_G
LED_BI_R
LED_RED
LED_GREEN
Resistencia de verde menor a roja para equiparar intensidad de colores
Corriente aprox: 7mA
Maxima corriente de entrada a los pins del ESP32: 28mA.
UART AUX
P8
POTENCIOMETRO
100% = 0.996V
0% = 0.110V
P3
POT_ADC
RPot
RELÉ
K1
NC
NO
P2
Diode_RELE
Relay
VEGE
Q3
NPN
DISPLAY
P4
MHDR1X10
RESET_DISPLAY
PWM
Q1
PNP
Q2
NPN
Q4
NPN
Q5
NPN
P5
Header 2
SALIDA 220V
T1
VO3063-X007T
ZCCÂ
Q6
Triac
FASE
NEUTRO
AUX_220V
Q7
NPN
P6
PULSADORES
BT_PWM
BT_220V
BT_WIFI
BT_RELÉ
BT_PWM_UP
BT_PWM_DOWN
SW-PB
ALIMENTACIÓN
P7
PS1
IRM-05-12
AC/N
AC/L
+V
-V
ZENER 5.1V
U2
INPUT
OUTPUT
ADJ/GND
VOUT
LM1117MPX-3.3_NOPB
Title Circuito Controlador LEDS
Size: A3
Number:*
Revision:1
Date: 07/06/2023
Time: 11:43:04 p. m.
Sheet 1 of 1
File: C:\Proyectos\Proyecto_Horticultura\Circuito\Proyecto_Horticultura\Esquematico.SchDoc
MAG
GAV
Altium