БУРАН-Р-171 -01 ЭЗ

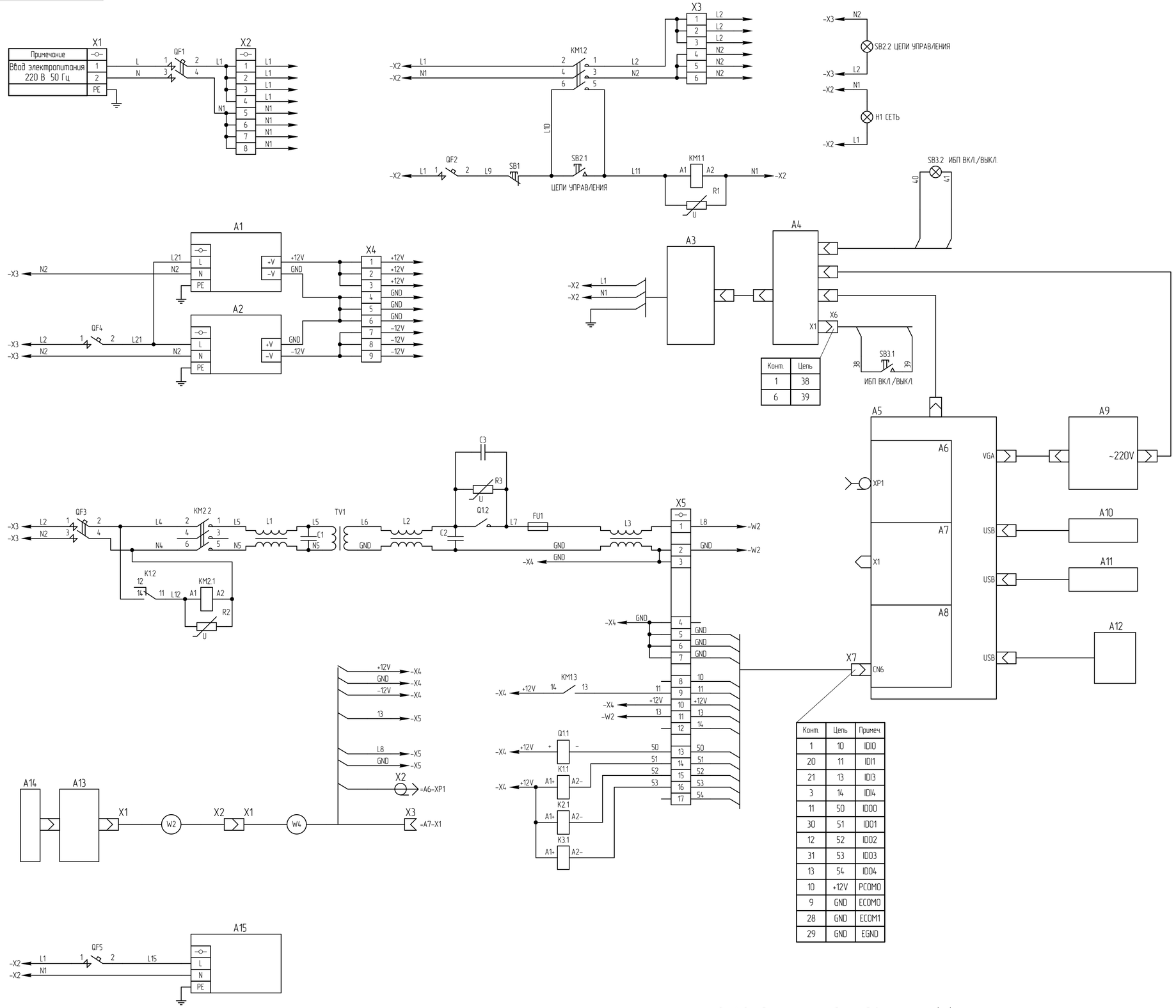

Конт.	Цепь
1	38
6	39

Конт.	Цепь	Примеч.
1	10	IDI0
20	11	IDI1
21	13	IDI3
3	14	IDI4
11	50	IDO0
30	51	IDO1
12	52	IDO2
31	53	IDO3
13	54	IDO4
10	+12V	PCOM0
9	GND	ECOM0
28	GND	ECOM1
29	GND	EGND

Рис.1. Доработка источника бесперебойного питания (А4)

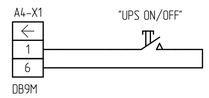

Поз. обознач.	Наименование	Кол.	Примечание
A1, A2	Блок питания DRA18-12	2	12 VDC 18W
A3	Фильтр сетевой Defender ES 1.8 м 5 розеток	1	
A4	Источник бесперебойного питания APC Back-UPS BC650I-RSX	1	650 VA
A5	Корпус Server Case 4U Procase B440-B-0	1	
	Блок питания FSP ATX-400PNR	1	400W
	Материнская плата ASUS H110-PLUS	1	
	Процессор Intel Core i3-6300 3.8 GHz	1	
	Intel Cooler (4пин, 1150/1155/1156,Al)	1	
	Модуль памяти Crucial DDR4 DIMM 4Gb <PC4-17000>	1	
	Накопитель HDD 1 Tb SATA 6Gb/s Seagate Barracuda	1	
A6	Плата ГСПЧ-052	1	Руднев-Шиляев
A7	Плата L-502-X-G	1	L-Card
A8	Плата PCIE-1730	1	Advantech
A9	ЖК монитор	1	InduKey
A10	Клавиатура USB	1	
A11	Манипулятор мышь USB	1	
A12	Удлинитель интерфейса USB SZ 2482.230	1	Rittal
A13	Датчик БУРАН-Р-171/01.011	1	
A14	Адаптер сменный БУРАН-Р-171/01.014	3	пять исполнений
A15	Фильтрующий вентилятор SK 3238.100	1	Rittal
C1, C2	Конденсатор К73-16 0,1 мкФ 400В	2	
C3	Конденсатор МБГЧ-1 4 мкФ 400В	1	
FU1	Предохранитель 8А	1	5 * 20
H1	Лампа сигнальная XB7-EVO-MP	1	белая, ~220В
K1..K3	Реле PLC-RSC-12DC/21	3	Phoenix
KM1, KM2	Контактор КМИ-11810 18 А 230 В/АС-3 1 НО	2	
L1..L3	Дроссель	3	
Q1	Реле твердотельное 5П19.10ТСА1-60-8	1	
QF1	Выключатель автоматический ВА47-29 2Р С6	1	
QF2	Выключатель автоматический ВА47-29 1Р С1	1	
QF3	Выключатель автоматический ВА47-29 2Р С6	1	
QF4	Выключатель автоматический ВА47-29 1Р С3	1	
QF5	Выключатель автоматический ВА47-29 1Р С1	1	
R1..R3	Варистор JVR 14N561K	3	
TV1	Трансформатор ОСМ1-1,0 220/220	1	
SB1	Кнопка аварийного останова	1	1 Н.З.
SB2, SB3	Кнопка с подсветкой XB5 AW33M5	2	зеленая, ~220В
X1	Клемма винтовая UT 4	2	Phoenix
	Клемма заземляющая UT 4-PE	1	-//-
X2...X5	Клемма винтовая UT 2.5	40	-//-
	Клемма заземляющая UT 2.5-PE	2	-//-
X6	Розетка DB9F в кожухе DP9	1	
X7	Вилка DB37M	1	в кожухе DP-37

Номер кабеля	Обозначение	Данные кабеля	Кол.	Примечание
W2	БУРАН-Р-171/10.012		1	
W4	БУРАН-Р-171/10.013		1	

1. Источник бесперебойного питания доработать согласно схеме (рис. 1).

Изм.	Лист	№ докум.	Подп.	Дата
Разраб.		Елисеев		02.18
Пров.				
Т.контр.				
Н.контр.				
Утв.				

БУРАН-Р-171 -01 ЭЗ

Модуль контроля группы прочности муфт НКТ "БУРАН 5009М"

Лит.	Масса	Масштаб
	–	–
Лист	Листов 1	

ООО "НТЦ НК "УРАН"

Перв. примен. | Справ. № | Подп. и дата | Инв. № дубл. | Взам. инв. № | Подп. и дата | Инв. № подл.

Копировал | Формат А1