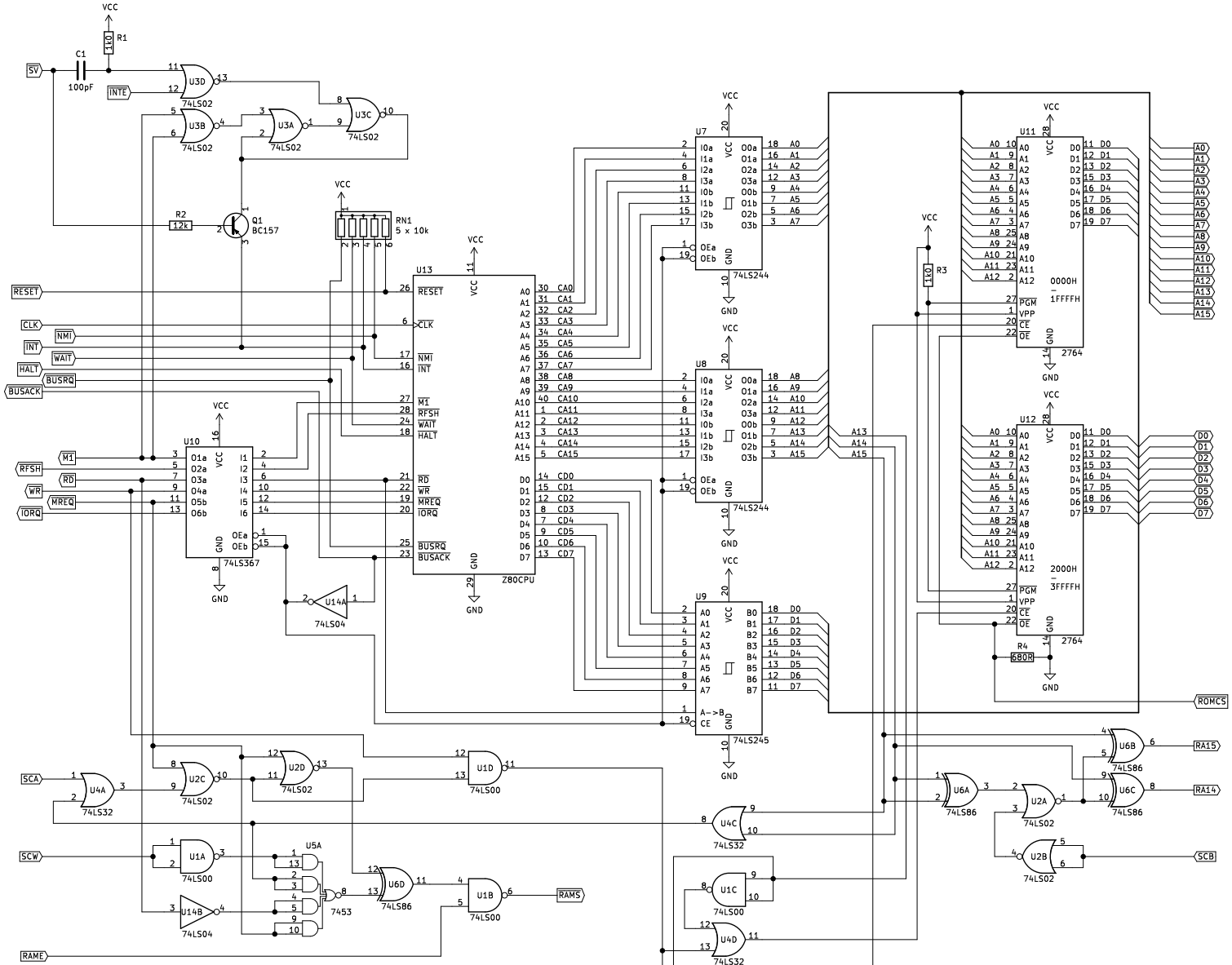

Syngały:

SCA, SCB, SCW – do portu 30

Komputer zaprojektowany przez p. Edwina Wierszelisa w 1987r.
Źródło: http://share.leonek.org/e/hermes64/

Schemat przerysowano z pliku: hermes-0003.jpeg

DRAFT

Sheet: /
File: Hermes64-CPU.sch

Title: HERMES 64 – układ CPU

Size: A3	Date: 2022-10-27	Rev: 1
KiCad E.D.A. kicad (5.1.12-1-10_14)		Id: 1/1