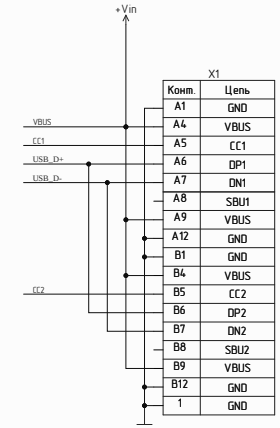


X1

| Конт. | Цепь |
|---|---|
| A1 | GND |
| A4 | VBUS |
| A5 | CC1 |
| A6 | DP1 |
| A7 | DN1 |
| A8 | SBU1 |
| A9 | VBUS |
| A12 | GND |
| B1 | GND |
| B4 | VBUS |
| B5 | CC2 |
| B6 | DP2 |
| B7 | DN2 |
| B8 | SBU2 |
| B9 | VBUS |
| B12 | GND |
| 1 | GND |

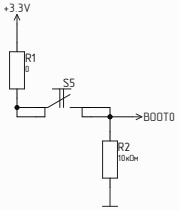


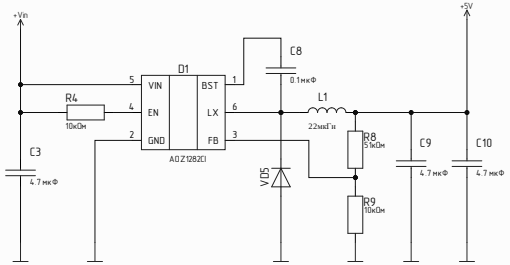


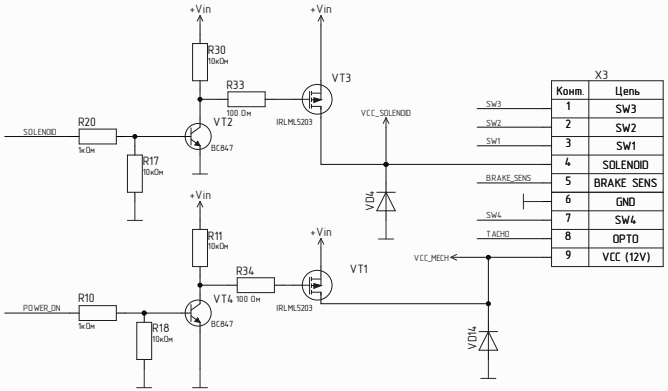


| Конт. | Цепь |
|---|---|
| 1 | SW3 |
| 2 | SW2 |
| 3 | SW1 |
| 4 | SOLENOID |
| 5 | BRAKE SENS |
| 6 | GND |
| 7 | SW4 |
| 8 | OPTO |
| 9 | VCC (12V) |

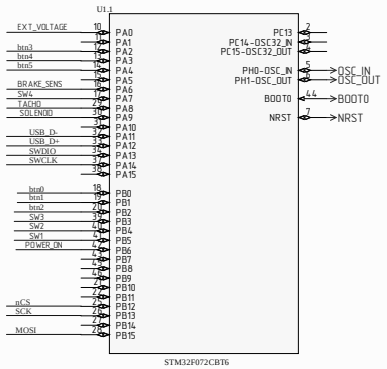


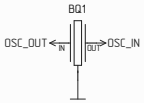


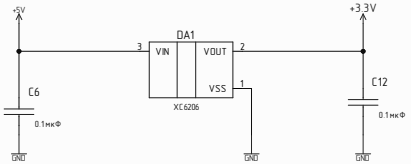


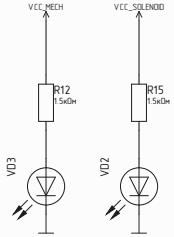


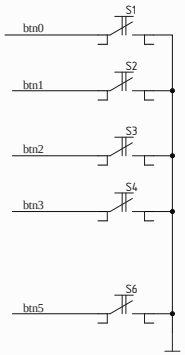


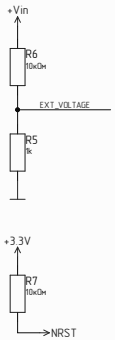


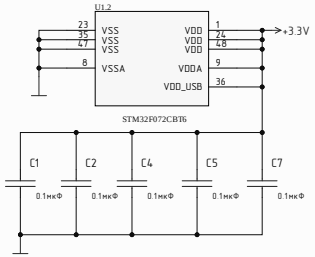


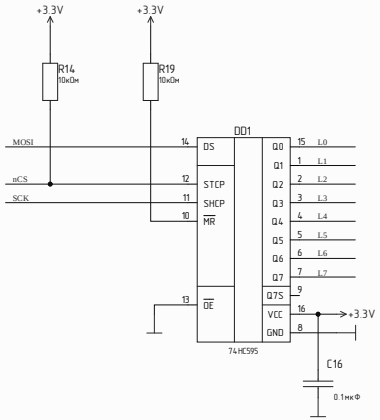


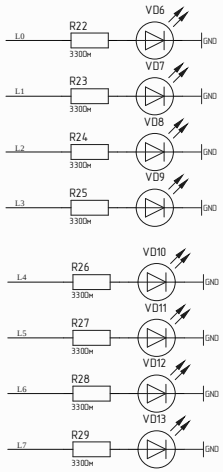


X2

| Цепь | Конт. |
|---|---|
| SWDIO | 1 |
| SWCLK | 2 |
| GND | 3 |
| +3.3V | 4 |
| RST | 5 |

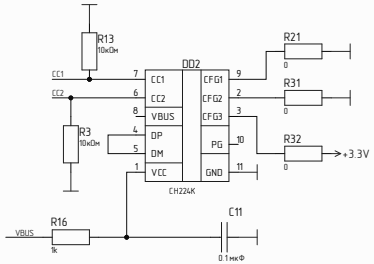


| Изм. | Лист | № докум. | Подп. | Дата |
|---|---|---|---|---|
| Разраб. | | | | |
| Пров. | | | | |
| Т.контр. | * | | | |
| | | | | |
| Н.контр. | * | | | |
| Утв. | | | | |

# Отладочная плата логгера

Схема электрическая принципиальная

| Лит. | Масса | Масштаб |
|---|---|---|
| | | 1:1 |
| Лист * | Листов * | |