TOTEM TECH

CBA9

快速版本
支持东南亚+美国

- 全球第一款为中国市场量 身定做的纸币识别器
- 增强型的传感器
- 卓越的稳定性
- 可添加循环找零系统

特征

- 增强型的传感器
- 卓越的稳定性
- MDB 远程升级
- 免费软件更新，快速，简易
- 更快的纸币处理速度
- 模块化设计
- 支持硬币找零器

优点

- 业内最好的接受率
- 高性价比
- USB，DA3升级器简易升级
- 支持高达600张的钱箱
- 可以拓展找零模块或者打印模块

技术参数

电源
要求: 12V

运行: 5A

MCBF
20万次

面板选项
绿色透明面板

其他形式的水平或者垂直面板

钱箱 选项
300/600 张抽屉式

300/600 张卡扣式

协议
SSP

MDB

脉冲 (PL1)

接口
USB

Open Collector

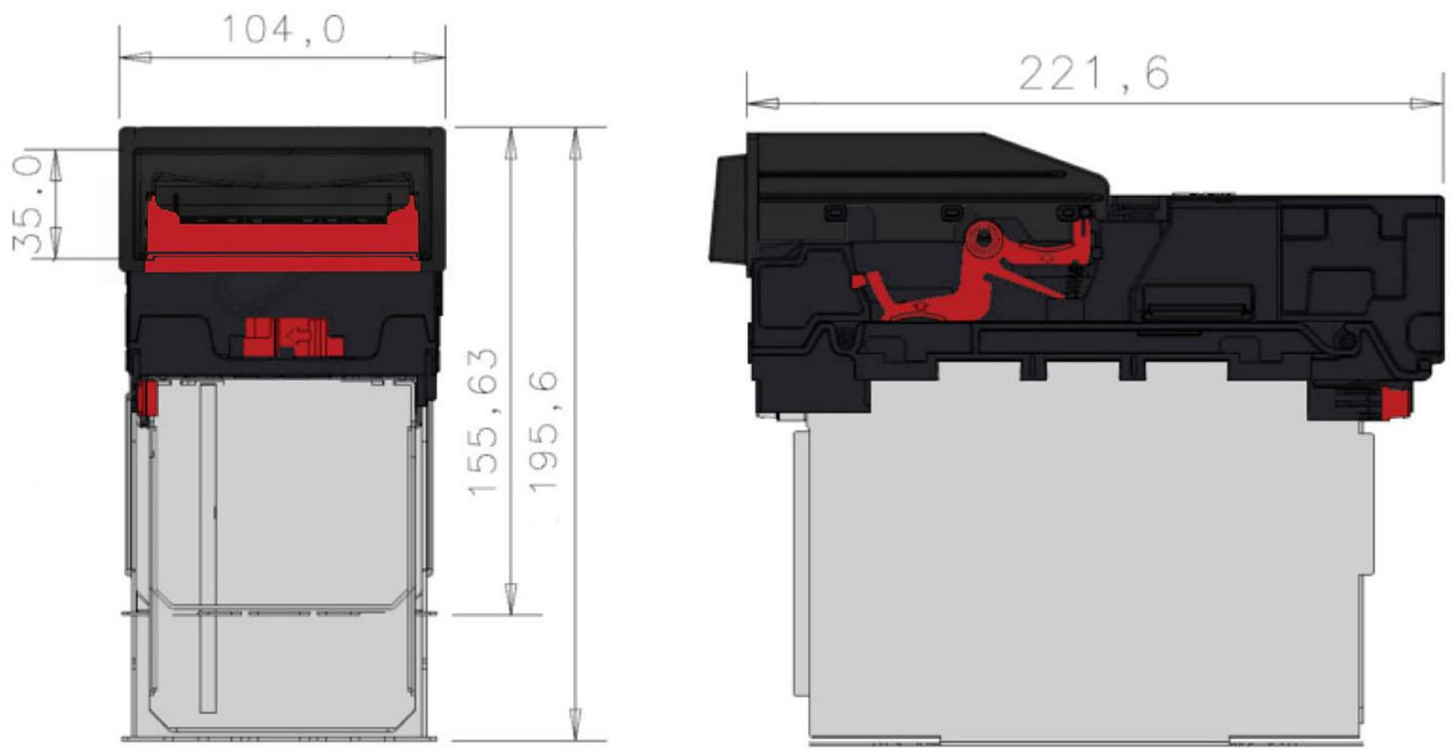

- 重量: 1.7kg