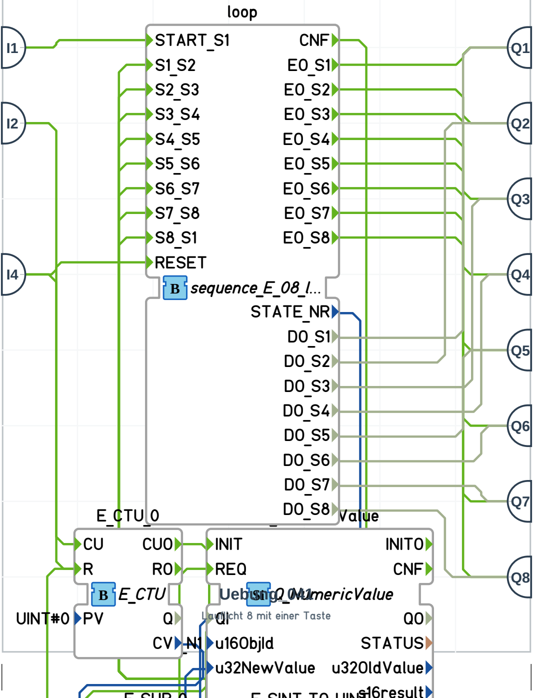
loop
I1
I2
I4
START_S1
S1_S2
S2_S3
S3_S4
S4_S5
S5_S6
S6_S7
S7_S8
S8_S1
RESET
CNF
EO_S1
EO_S2
EO_S3
EO_S4
EO_S5
EO_S6
EO_S7
EO_S8
sequence_E_08_l...
STATE_NR
DO_S1
DO_S2
DO_S3
DO_S4
DO_S5
DO_S6
DO_S7
DO_S8
Q1
Q2
Q3
Q4
Q5
Q6
Q7
Q8
E_CTU_0
CU
CUO
R
RO
E_CTU
UINT#0
PV
Q
CV
N1
Value
INIT
INITO
REQ
CNF
Uebung
Q_041
NumericValue
Lauflicht 8 mit einer Taste
QI
QO
u16ObjId
STATUS
u32NewValue
u32OldValue
s16result
E_SUB_0