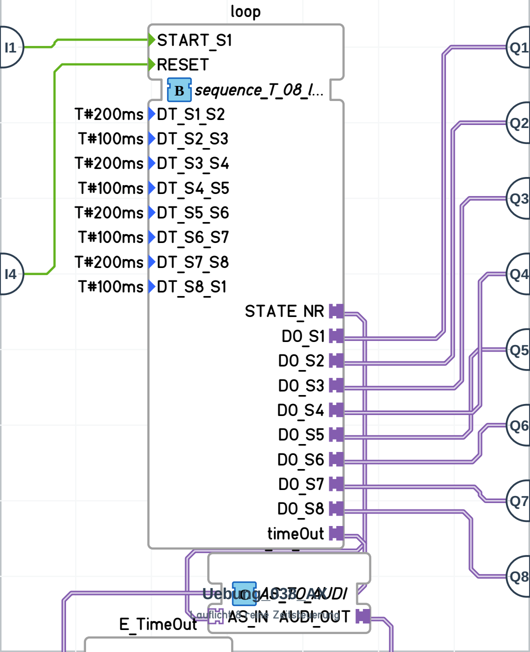
loop
I1
I4
START_S1
RESET
B sequence_T_08_l...
T#200ms DT_S1_S2
T#100ms DT_S2_S3
T#200ms DT_S3_S4
T#100ms DT_S4_S5
T#200ms DT_S5_S6
T#100ms DT_S6_S7
T#200ms DT_S7_S8
T#100ms DT_S8_S1
STATE_NR
DO_S1
DO_S2
DO_S3
DO_S4
DO_S5
DO_S6
DO_S7
DO_S8
timeOut
Q1
Q2
Q3
Q4
Q5
Q6
Q7
Q8
Uebung_9_38_OAX
C AS_TO_AUDI
Lauflicht 8 reihe Zeitsteuerung
AS_IN
AUDI_OUT
E_TimeOut