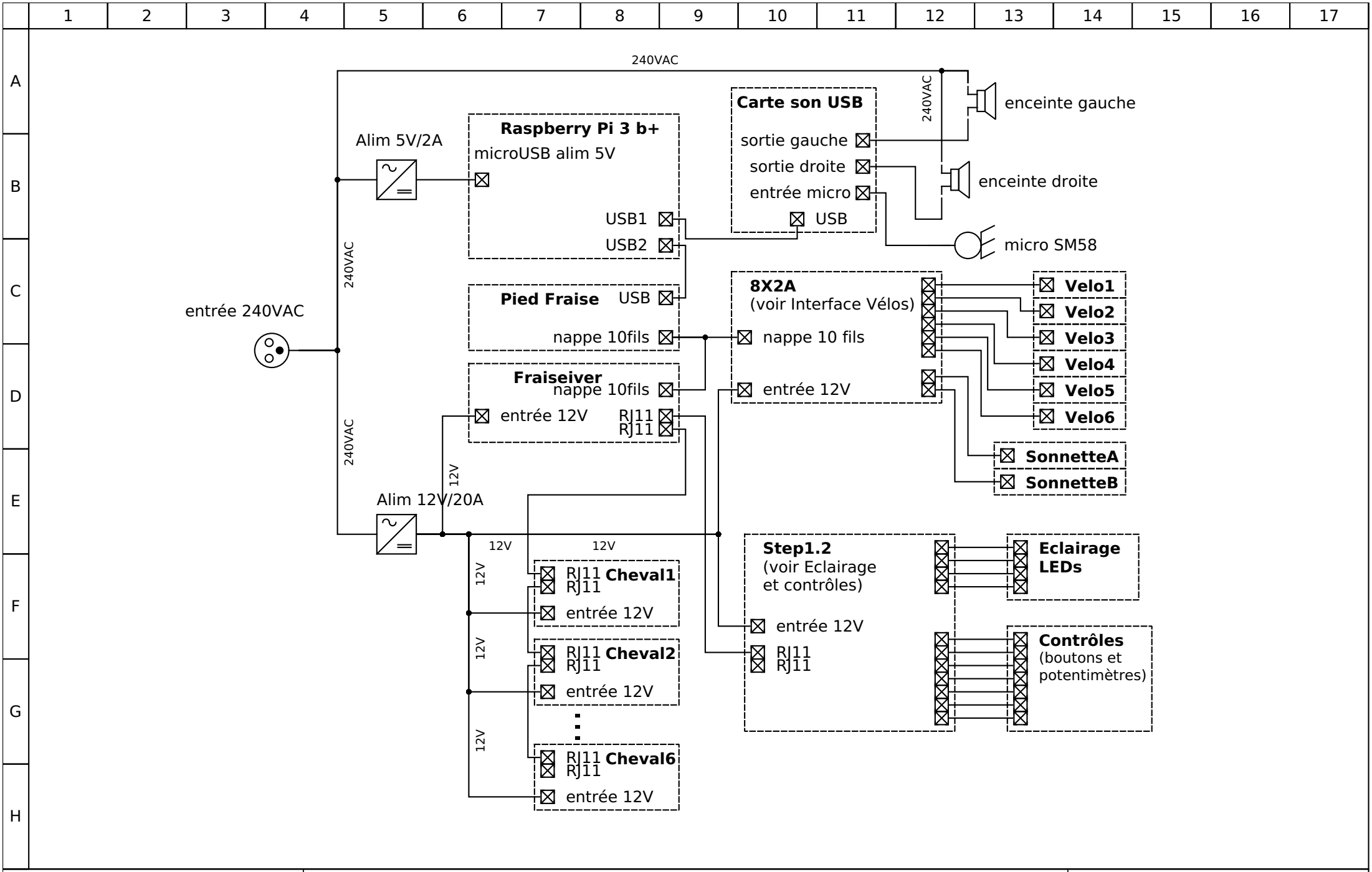

Auteur : metalu.net	Vue générale	Fichier : Câblage Derby
Date : 03/04/2019		Folio : 1/5

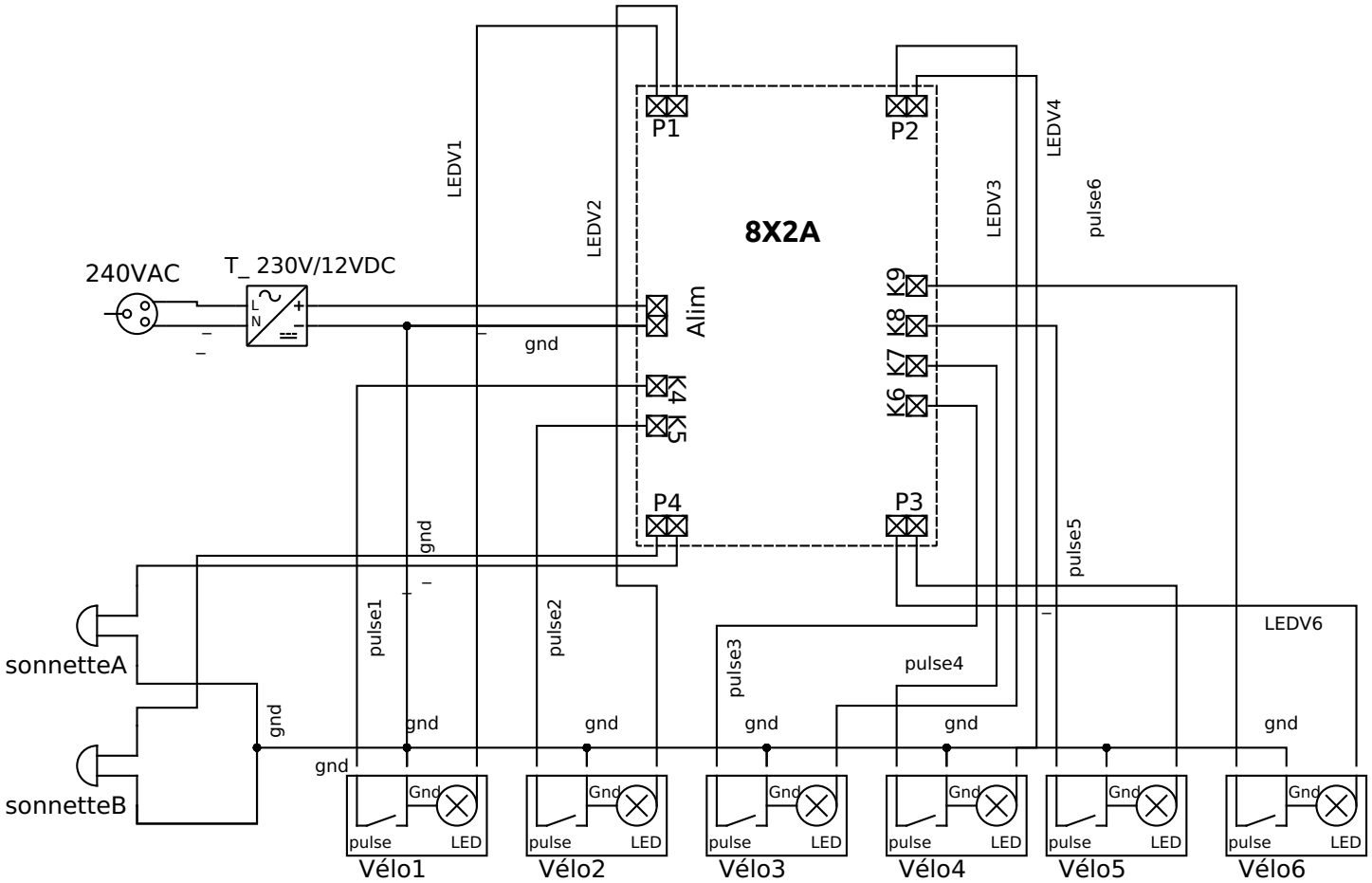

Auteur : metalu.net	Interface Vélos	Fichier : Câblage Derby
Date :		Folio : 2/5

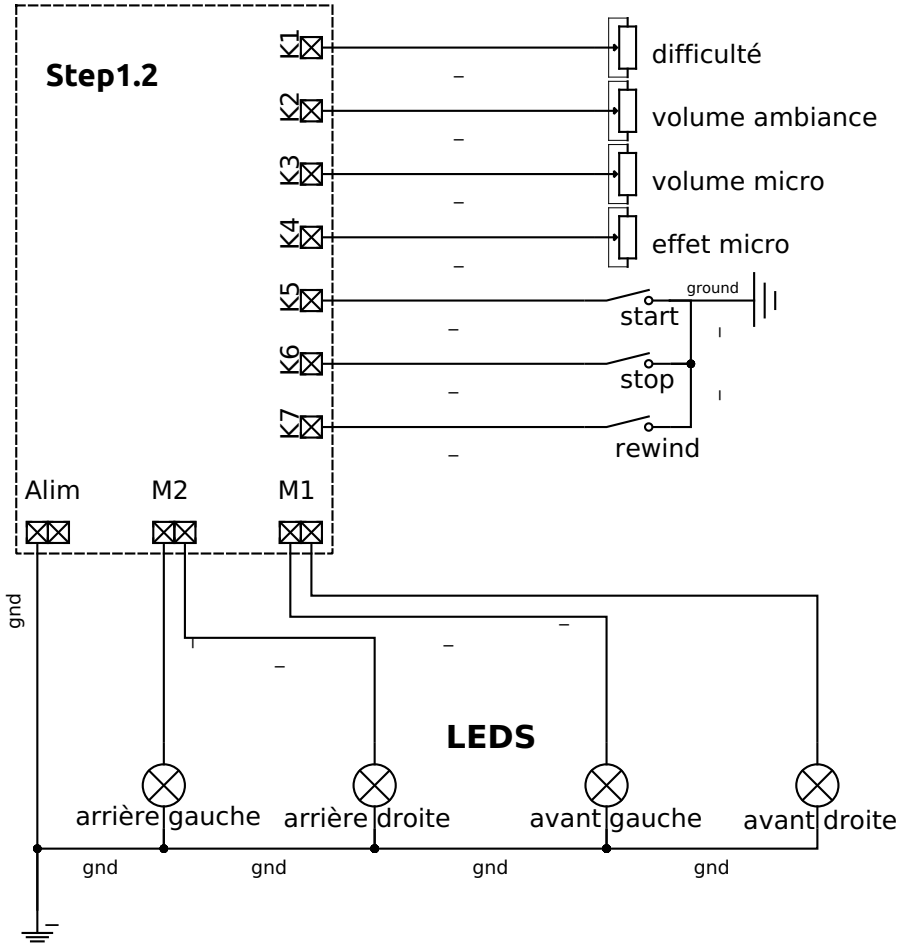

Auteur : metalu.net	Eclairage et contrôles	Fichier : Câblage Derby
Date :		Folio : 3/5

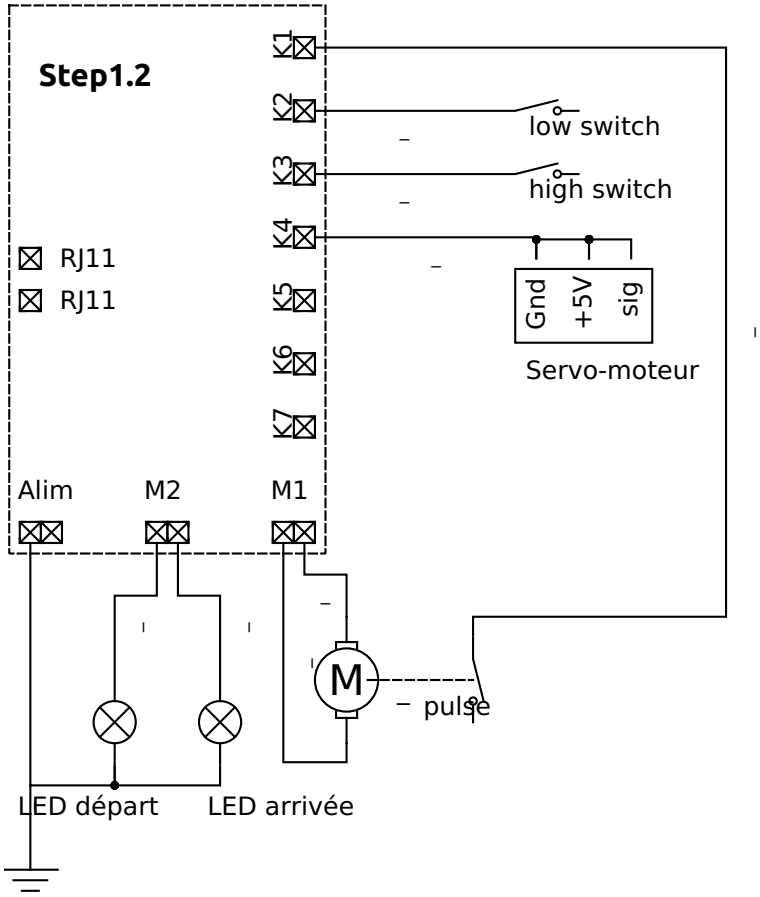

Auteur : metalu.net	Cheval	Fichier : Câblage Derby
Date :		Folio : 4/5

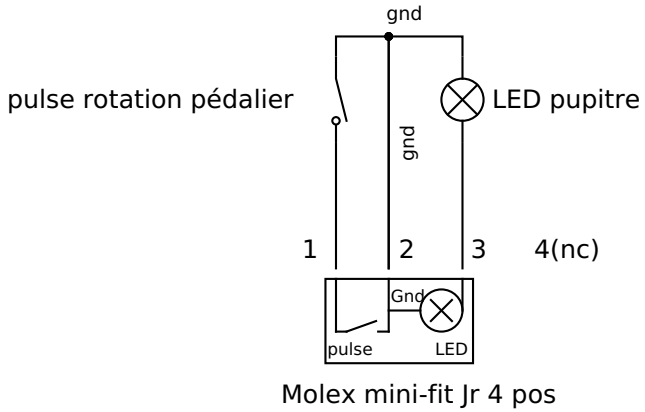

Auteur : metalu.net	Vélo	Fichier : Câblage Derby
Date :		Folio : 5/5