MODIFICACOES	NOME APROV.	DATA	IT.

Tolerancias, quando nao especificadas
sao conforme DIM 7168 grosseiro

	30-100	100-300	300-1000	1000-3000
± 0,5	± 0,8	± 1,2	± 2,0	± 2,5

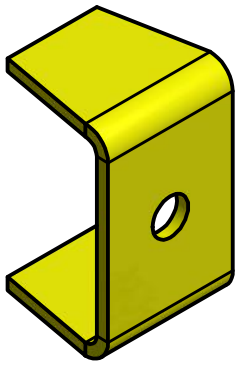

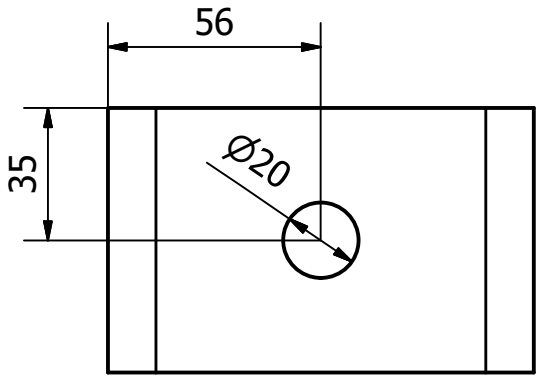

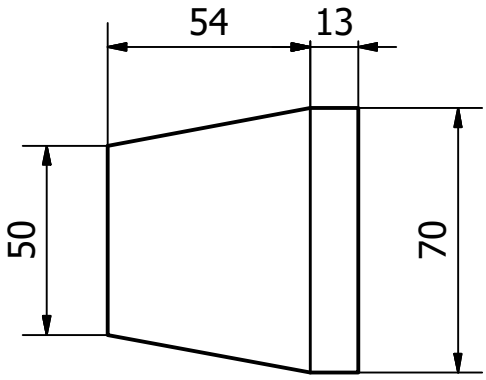

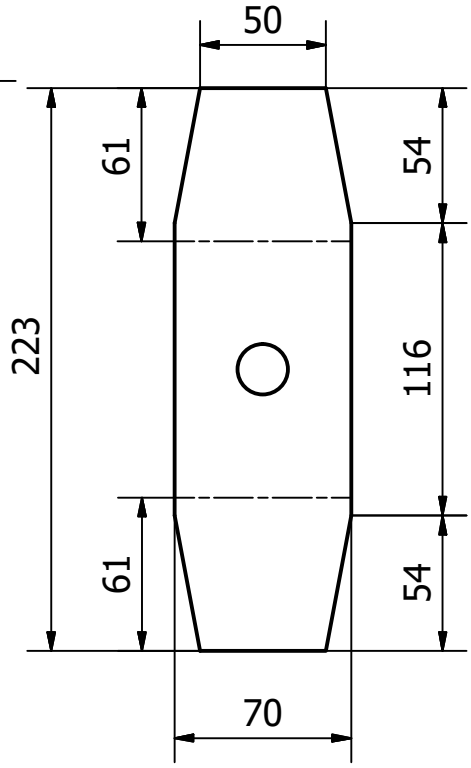

DESENVOLVIDO

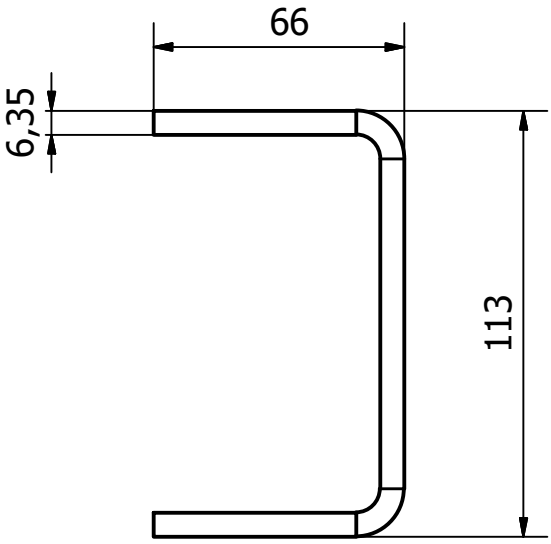

		CH A36 6,35mm	223X70mm		20953	0,714 kg
POS.	Q.T.	DENOMINACÃO	DIMENSÕES		CÓDIGO	PESO
PROJETO	FELIPE	06/02/2018	ESCALA 1 : 2	N REV.	TRATAMENTO SUPERFICIAL	
DESENHO	FELIPE	06/02/2018	Substituído por:	00		
REVISÃO	FELIPE	14/02/2018	Substitui à:			

METARO

DESCRIÇÃO
CH FIX OLHAL MESA ELEVATORIA

CÓDIGO
7899

5 4 3 2 1 CAD

MODIFICACOES	NOME APROV.	DATA	IT.

Tolerancias, quando nao especificadas
sao conforme DIM 7168 grosseiro

	30-100	100-300	300-1000	1000-3000
± 0,5	± 0,8	± 1,2	± 2,0	± 2,5

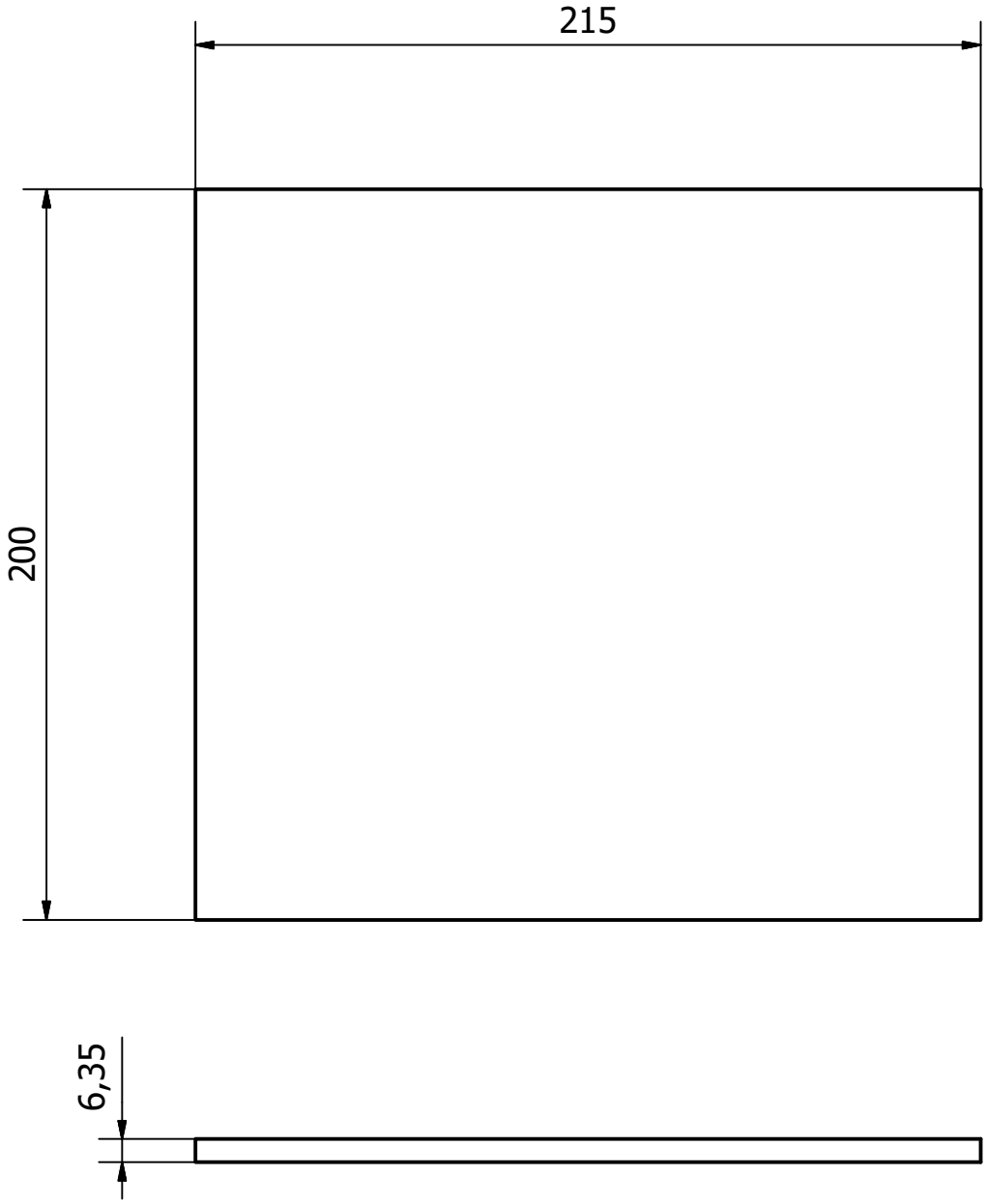

		CH A36 #6,35mm	200x215mm	20953	2,143 kg
POS.	Q.T.	DENOMINACÃO	DIMENSÕES	CÓDIGO	PESO

PROJETO	DOUGLAS	13/10/2022	ESCALA 1 : 2		N REV. 01	TRATAMENTO SUPERFICIAL
DESENHO	DOUGLAS	13/10/2022	Substituído por:	Substitui à:		
REVISÃO	DOUGLAS	13/10/2022				

METARO

DESCRIÇÃO
CH A36 #6,35 200x215mm
REF MANCAIS MEB

CÓDIGO
25366

H G F E D C B A

5 4 3 2 1 CAD