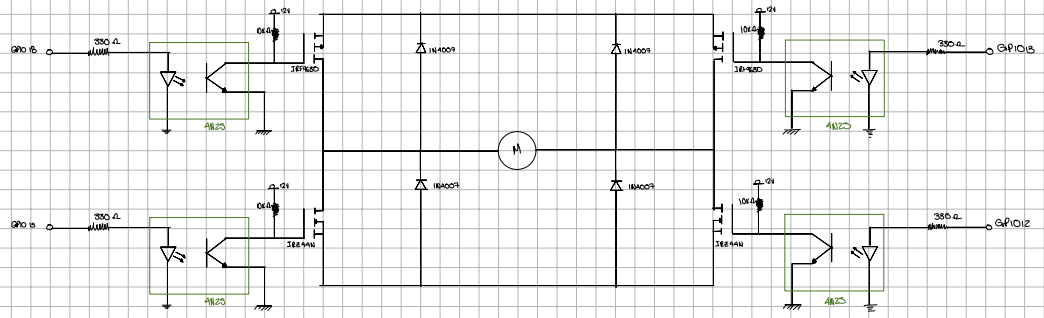
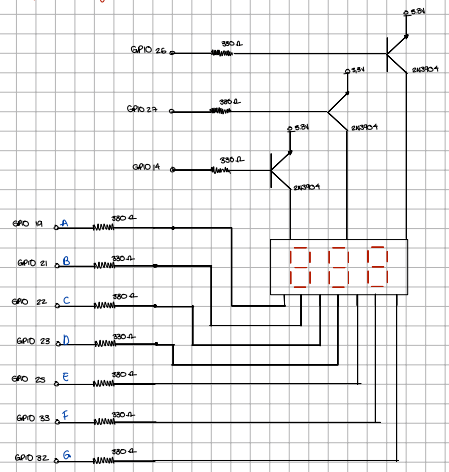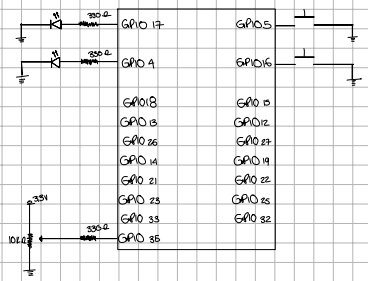
Display 7 segmentos ánodo común.