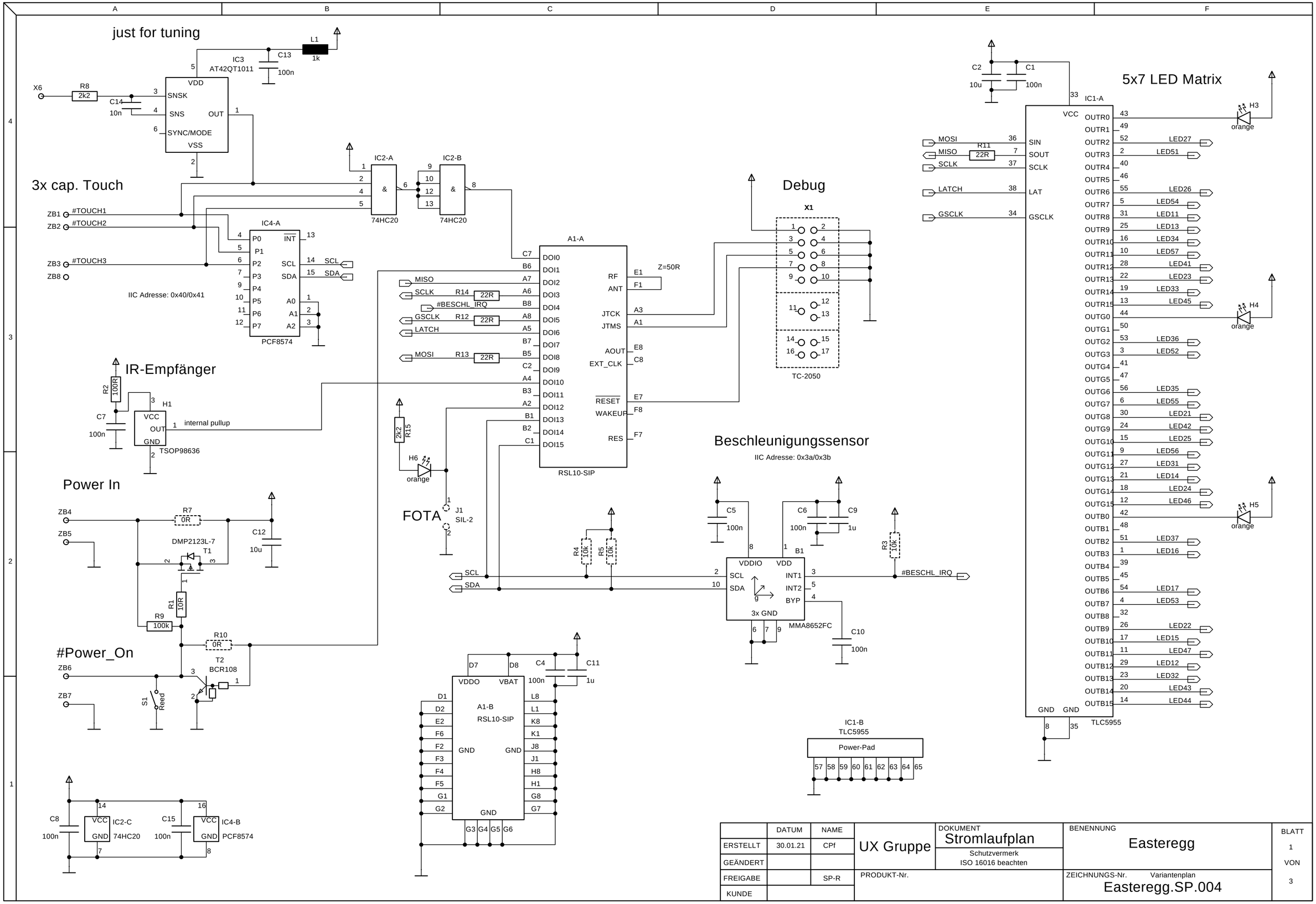

	DATUM	NAME		DOKUMENT	BENENNUNG	BLATT
ERSTELLT	30.01.21	CPf	UX Gruppe	Stromlaufplan	Easteregg	1
GEÄNDERT				Schutzvermerk ISO 16016 beachten		VON
FREIGABE		SP-R	PRODUKT-Nr.		ZEICHNUNGS-Nr. Variantenplan	3
KUNDE					Easteregg.SP.004	

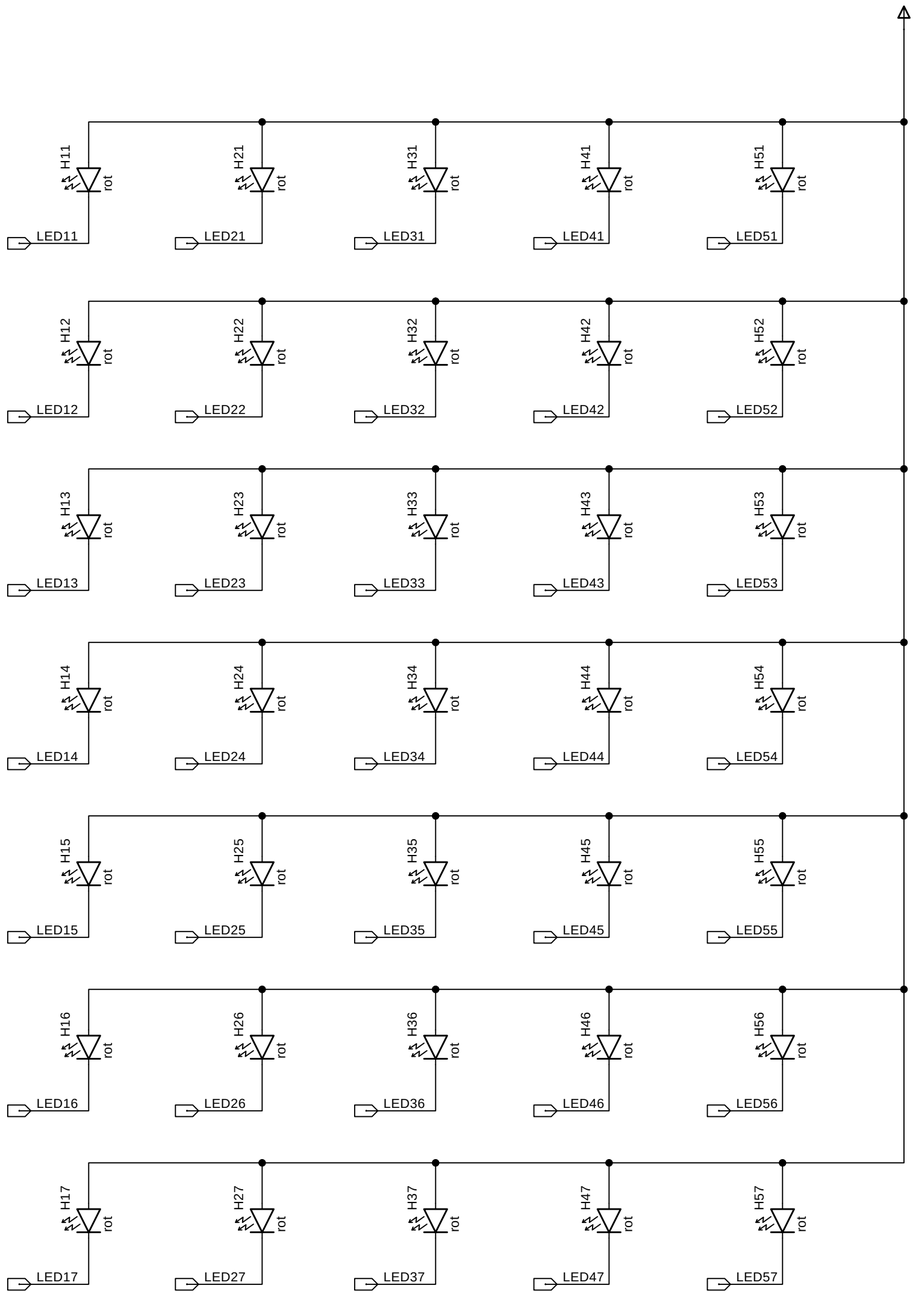

	DATUM	NAME		DOKUMENT	BENENNUNG	BLATT
ERSTELLT	30.01.21	CPf	UX Gruppe	Stromlaufplan	Easteregg	2
GEÄNDERT				Schutzvermerk ISO 16016 beachten		VON
FREIGABE		SP-R	PRODUKT-Nr.		ZEICHNUNGS-Nr. Variantenplan Easteregg.SP.004	3
KUNDE						

ÄNDERUNGS-HISTORIE

REV.	DATUM	NAME	FREIGABE	ÄNDERUNG
100	30.01.2021	CPf		Neuerstellung

Zusatzmaterial

LP1 PLATINE

SB1 TOP

PA1

PA2

	DATUM	NAME				
ERSTELLT	30.01.21	CPf	UX Gruppe	DOKUMENT Stromlaufplan	BENENNUNG Easteregg	BLATT 3
GEÄNDERT				Schutzvermerk ISO 16016 beachten	Änderungs-Historie	VON
FREIGABE		SP-R	PRODUKT-Nr.		ZEICHNUNGS-Nr. Variantenplan Easteregg.SP.004	3
KUNDE						