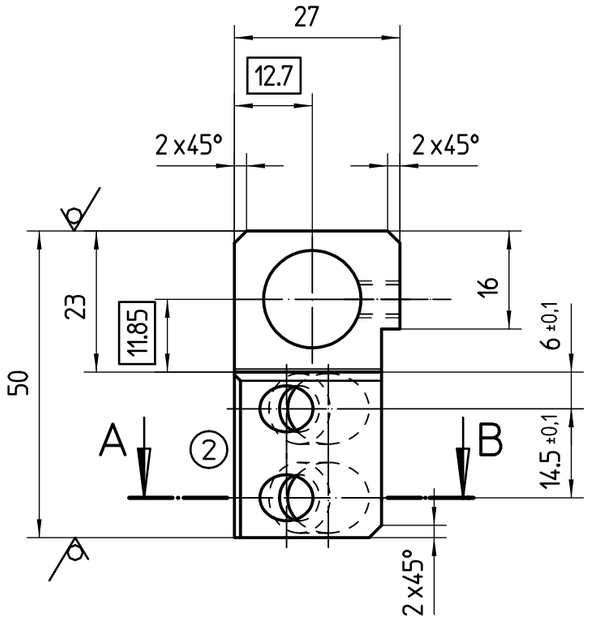

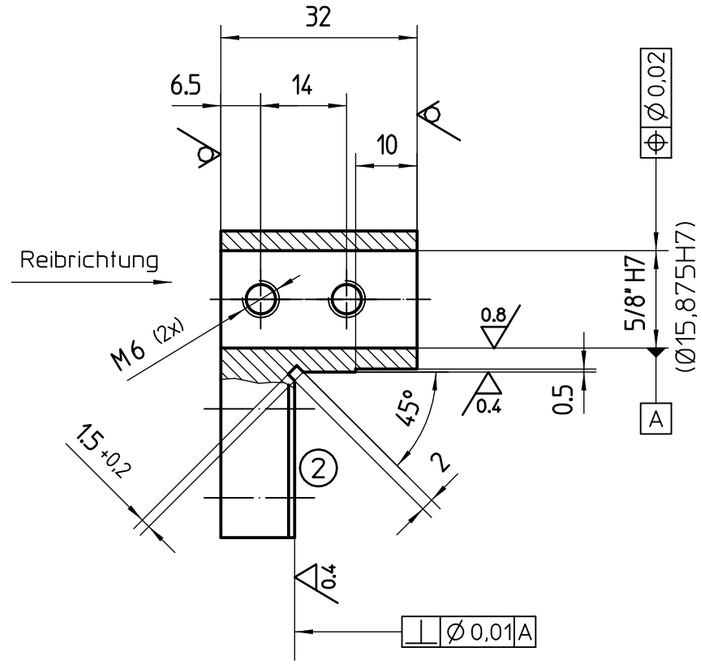

Schnitt AB:

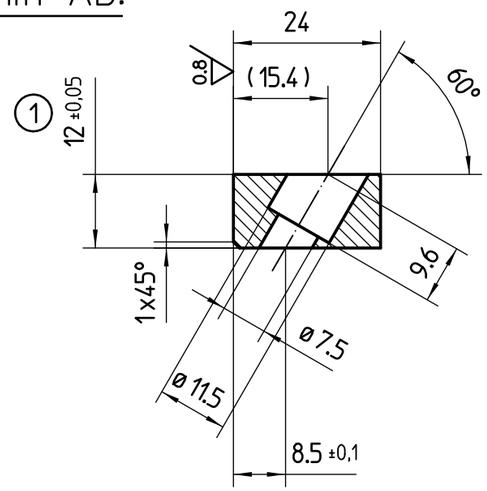

A2 D2 DIN 6784

12.5 (, 0.8 , 0.4)

roh | 12.5 schruppen | 3.2 schlichten | 0.8 feinschlichten | 0.4 schleifen

Oberflächenschutz : brüniert

Untolerierte Maße nach DIN 2768 m

79 Unterstrichene Maße nicht maßstäbl. gez.

Nr.	Änderung	Datum	Name	Änd.Nr.
2	Zeichnungsrichtigstellung	2005-06-21	reschm	525103
1	war 12	1988-10-28	reiner	4905

	2005 Tag	Name
Gez.	06-21	reschm
Geprüft		
Norm gepr.		

Für diese Zeichnung behalten wir uns alle Rechte vor.

Werkstoff: 9SMn36 DIN 1651

Rohteil-Nr:

Paßmaß	Abmaße in µ	
15,875H7	+18	0

EMCO MASCHINENBAU

Maßstab 1:1

Teil-Benennung: Werkzeughalter - Zoll

Zeichnungs Nr.: A7S 000 880

Blatt:

Ersatz für :

Änderungsantrags Nr.