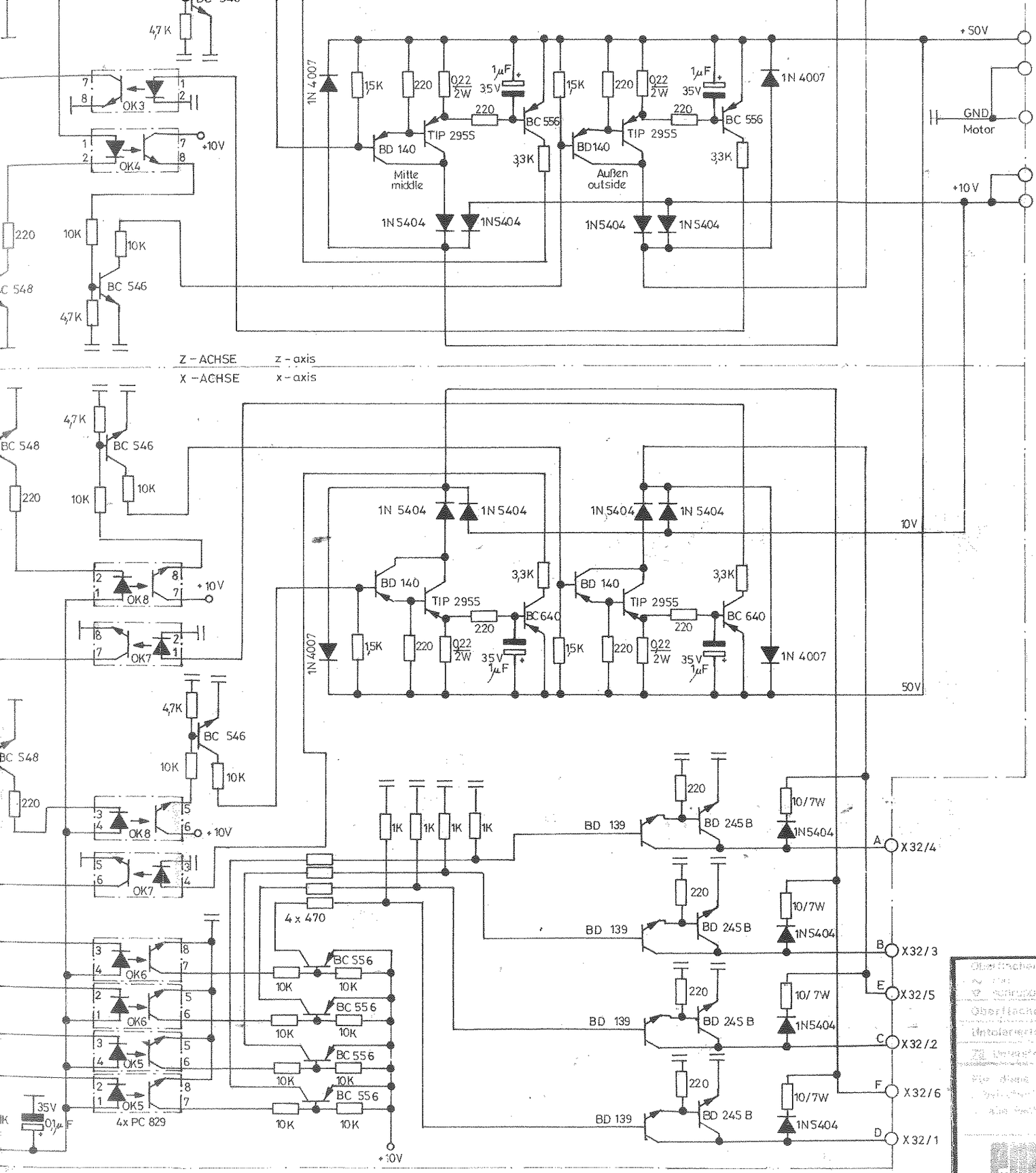

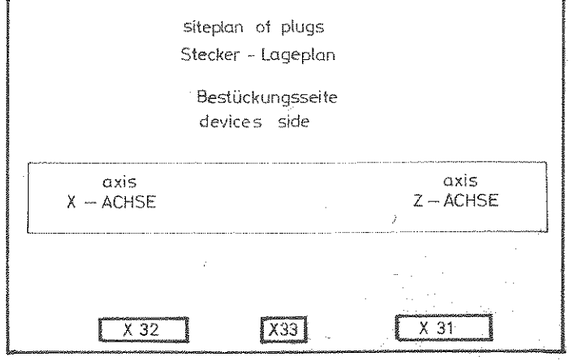

parts list :
LEGENDE :

IC 1,5	Typ	74 LS 38
IC 2,6	Typ	4 00 14 (40 106)
IC 3,4 7,8	Typ	4001

82	Tag	Name	Nr.	Änderung	Datum / Name / Mittlg.Nr
	07.06.			Werkstoff valid from control equipment No 300 gültig ab Steuerung Nr. 300	

Service

MAIER & CO

Maßstab: —

Teil-Benennung: COMPACT 5 CNC – Schaltplan (wiring diagram)
stepmotorboard
Schrittmotorplatine (A6A 113 001)

Zeichnungs-Nr.: A 13. 168 – 13

Ersatz für: | Ersetzt durch: