Elektrische Dokumentation
Electrical Documentation

EMCO PCTurn 55

Version A6P_V01

Ref. No. ZVP675010

Typenschild aufkleben!

Elektro-Dokumentation
Emco PCTurn 55
Version A6P_V01

EMCO MAIER Gesellschaft m.b.H. - P.O. Box 131 - A-5400 Hallein / Taxach - Tel. (06245)891 - Fax (06245)86965

Elektrische Dokumentation
EMCO PCTurn 55

Versionen und Änderungen:

VERSION:	ÄNDERUNGEN:	KOMMENTAR:
A6P_V00		**Neuausgabe (Serienstand)**
A6P_V01	**17.05.1999**	**Umstellung auf 3-Phasen-Schrittmotoren und Lenze Hauptantriebssteller.**

	Datum:	Name:	Unterschrift:
Bearbeitet:	17.05.1999	Friedrich Schörghofer	
Geprüft:	17.05.1999	Reiter Georg	
für Serie Freigegeben:	17.05.1999	Friedrich Schörghofer	

No. < >

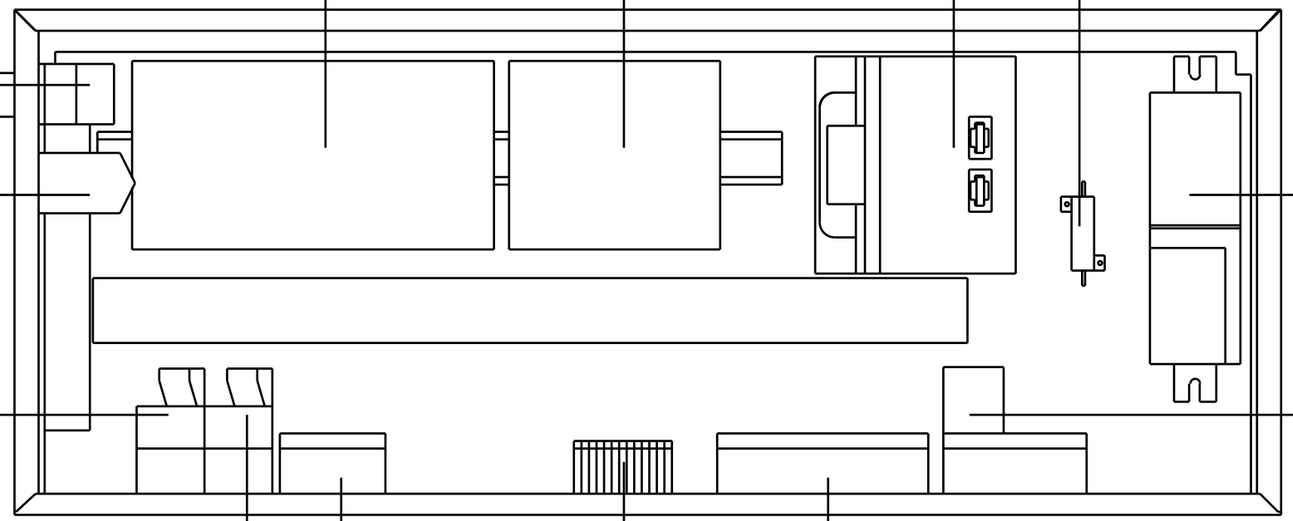

=1DC0.M1-A1
Schrittmotorplatine
stepper motor board

=1DA0.M1-A2
Axiscontroller
axiscontroller

=1DA0.C1-S2
Schlüsselhauptschalter
key main switch

=1DA0.C1-M1
Gerätesteckdose
device socket

=1DA0.R1-K1
Hauptantriebsschütz
maindrive contactor

=1DA0.R1-K2
Hauptantriebsschütz
maindrive contactor

=1DD1.U1-A1
Werkzeugwenderplatine
tool turret board

=1DA0.C1-T1
Transformator
transformer

=1DB1.D1-R1
Bremswiderstand
brakeresistor

=1DB1.U1-A1
Frequenzumrichter
frequencyconverter

=1DS1.M1-A4
Spannmittelplatine
clamping device board
(OPTION)

=1DA0.M1-A3
CAN-SPS
can-sps
(OPTION)

=1DA0.M1-X2
24V Klemmleiste
24V terminal strip

100

Nr.	Änderung	Datum	Name	Mittlg.Nr.
4				
3				
2				
1				

Für diese Zeichnung
behalten wir uns
alle Rechte vor

Datum	03.04.01
Bearb.	Schörghofer
Gepr.	
Norm	

emco
Gesellschaft m.b.H.

Benennung:
MONTAGEPLATTE
MOUNTING PANEL

= 1DA0.A0
+ 1DL1

Blatt 1
v. 1 Bl.

Zeichnungs-Nr.
A6P_V01

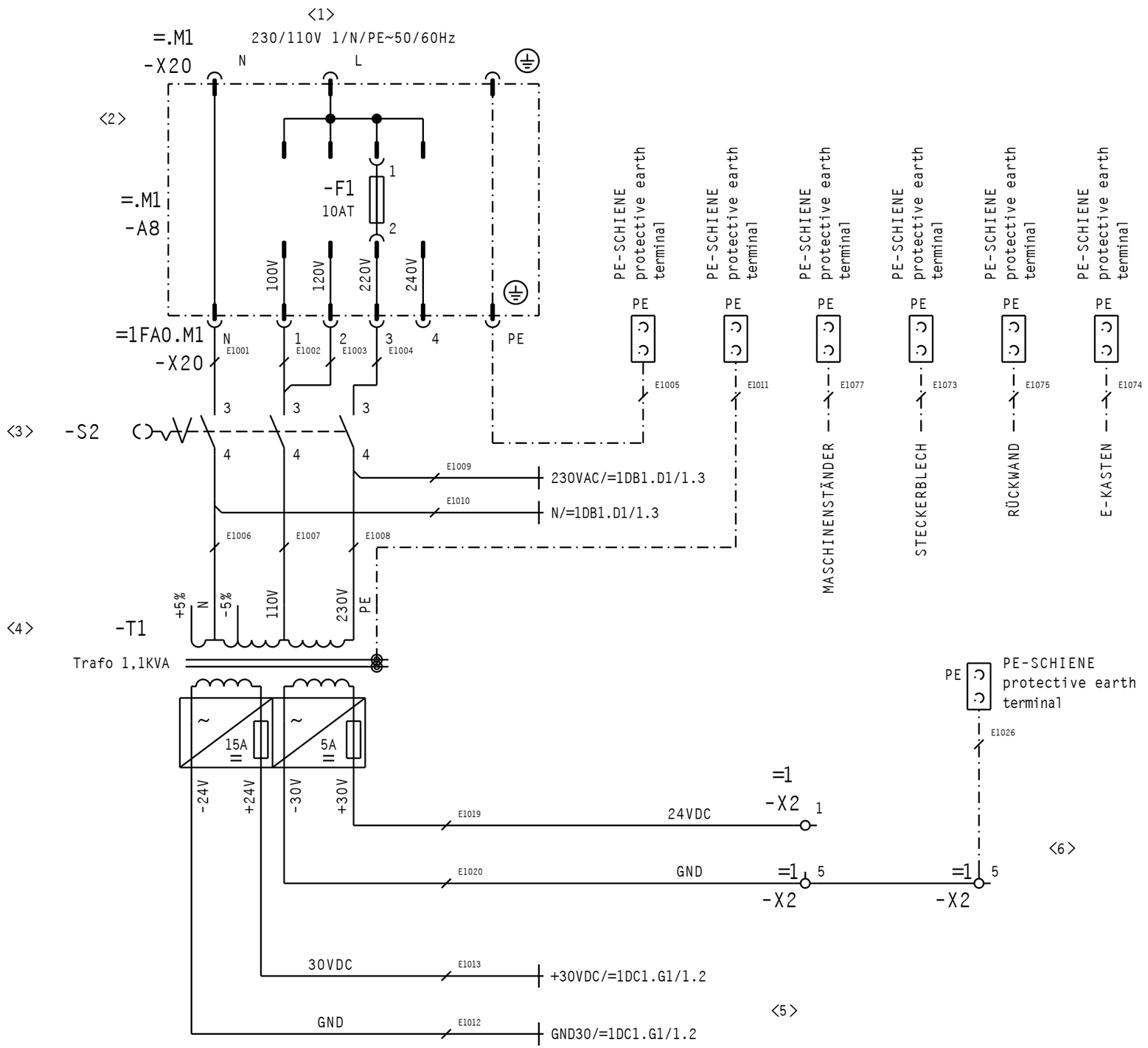

No. < >	8
1	Netzeinspeisung
2	Gerätesteckdose
3	Schlüsselhauptschalter
4	Transformator
5	30V-Netzteil
6	24V-Netzteil
7	

1	main supply
2	device socket
3	key main switch
4	transformer
5	30V supply
6	24V supply
100	

Nr.	Änderung	Datum	Name	Mittlg.Nr.
4				
3				
2				
1				

Für diese Zeichnung behalten wir uns alle Rechte vor

Datum	03.04.01
Bearb.	Schörghofer
Gepr.	
Norm	

emco Gesellschaft m.b.H.

Benennung:

EINSPEISUNG
POWER SUPPLY

= 1DA0.C1
+ 1DL1

Blatt 1
v. 1 Bl.

Zeichnungs-Nr.
A6P_V01

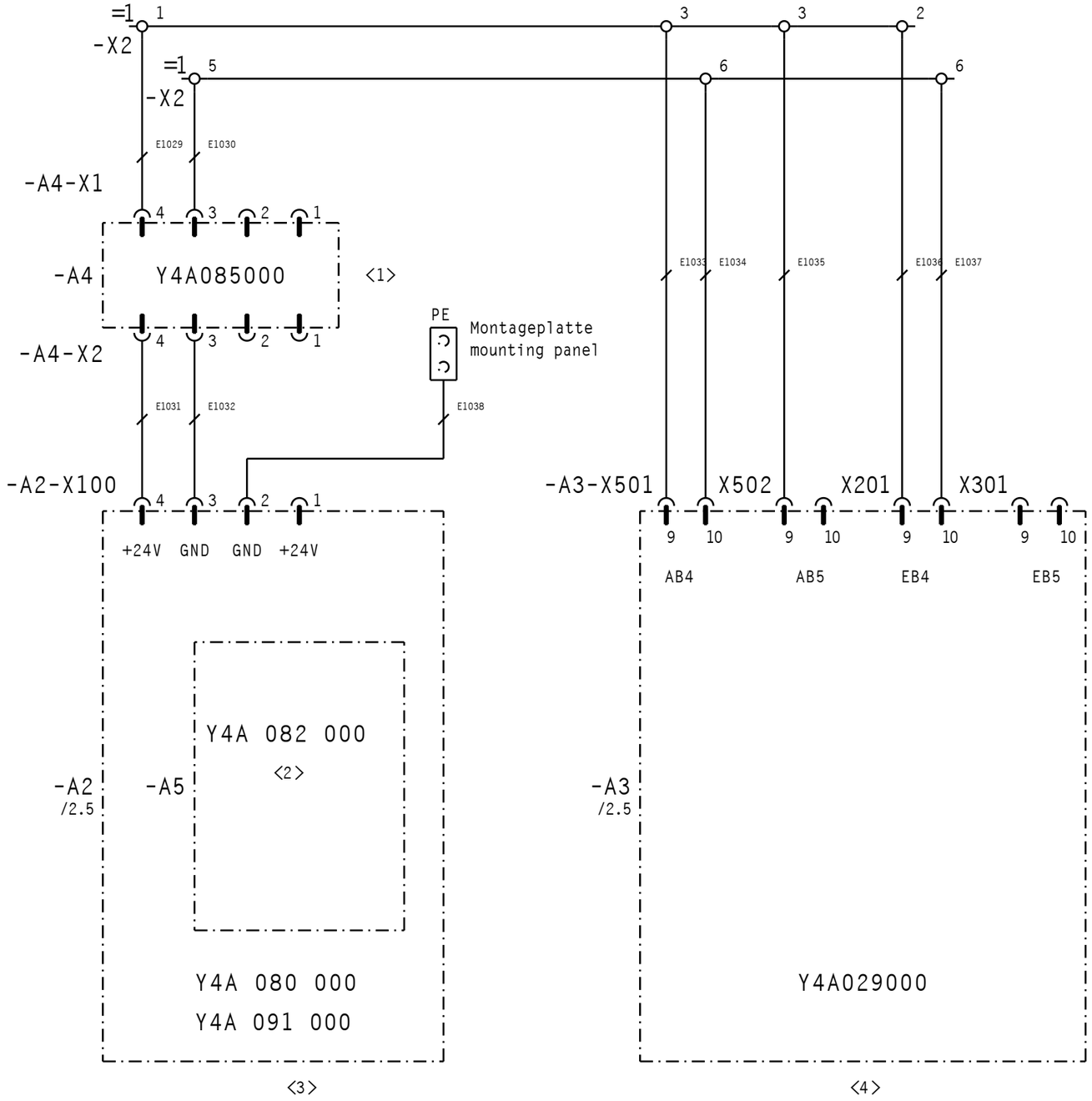

No.	8
1	Filter
2	DC/DC Netzteil
3	Axiscontroller
4	CAN-I/O (Option)

1	filter
2	DC/DC converter
3	axiscontroller
4	CAN-I/O (option)

Nr.	Änderung	Datum	Name	Mittlg.Nr.
4				
3				
2				
1				

Für diese Zeichnung behalten wir uns alle Rechte vor

Datum	03.04.01
Bearb.	Schörghofer
Gepr.	
Norm	

emco Gesellschaft m.b.H.

Benennung:
SPANNUNGSVERSORGUNG 24VDC STEUERUNG
POWER SUPPLY 24VDC CONTROL UNIT

= 1DA0.M1
+ 1DL1

Blatt 1
v. 5 Bl.

Zeichnungs-Nr.
A6P_V01

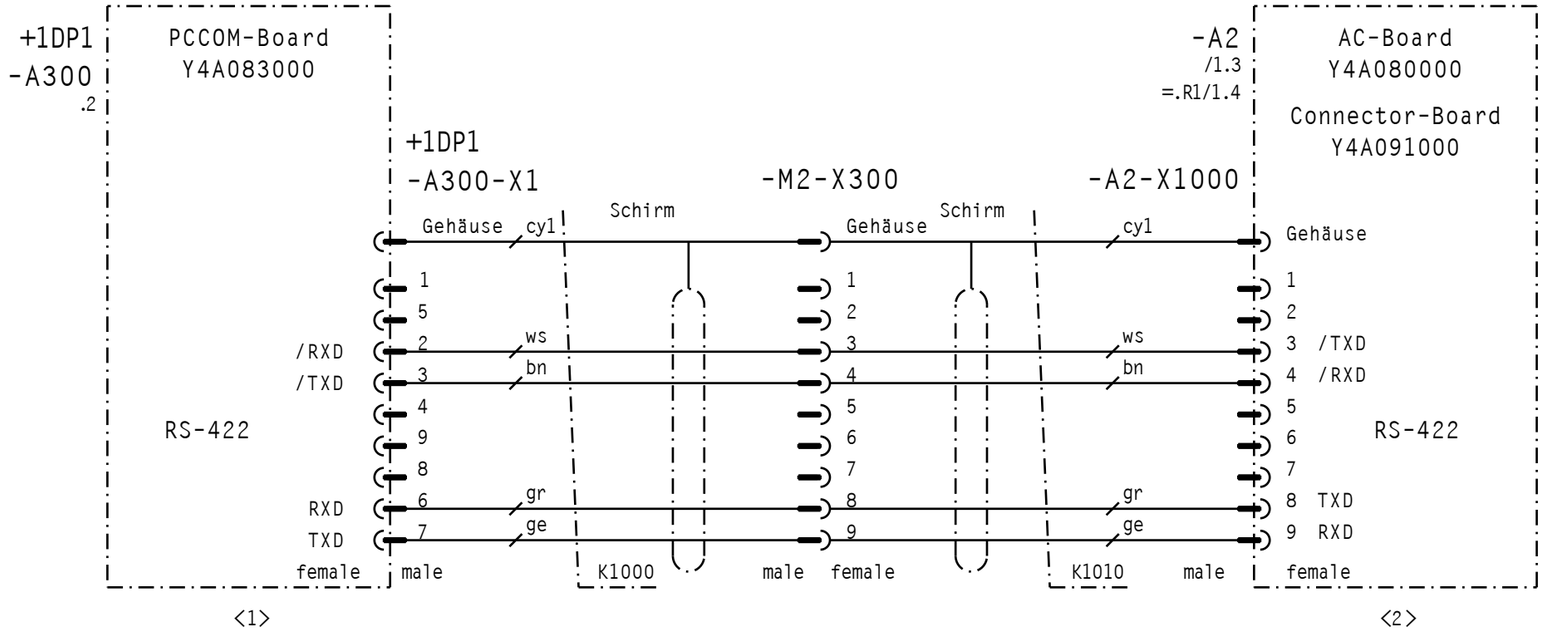

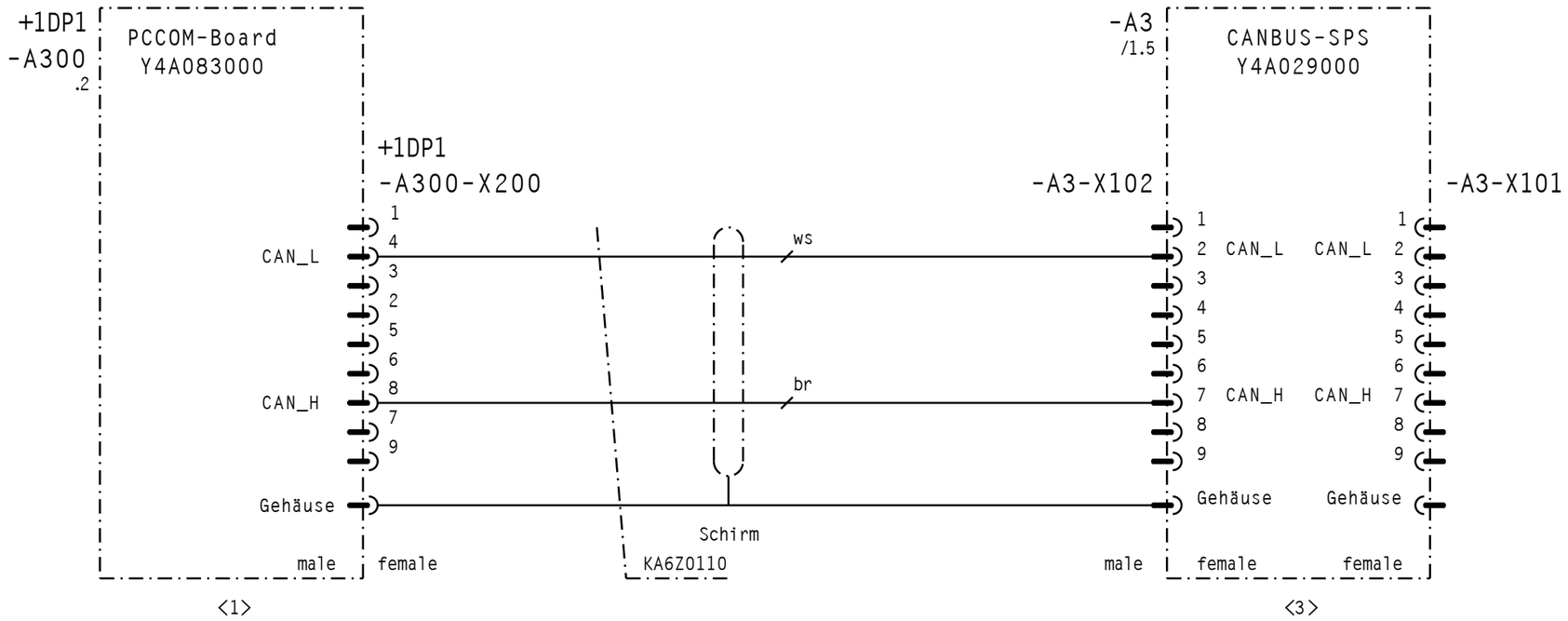

No. <>	No.
1	PCCOM-Einschub RS 422
2	Axiscontroller
3	CAN-SPS (OPTION)
1	PCCOM-board RS 422
2	axiscontroller
3	CAN-SPS (OPTION)
100	

Nr.	Änderung	Datum	Name	Mittlg.Nr.
4				
3				
2				
1				

Für diese Zeichnung behalten wir uns alle Rechte vor

Datum	03.04.01
Bearb.	Schörghofer
Gepr.	
Norm	

emco Gesellschaft m.b.H.

Benennung:

KOMMUNIKATION RS422,CAN-BUS
COMMUNICATION RS422,CAN-BUS

= 1DA0.M1
+ 1DL1

Blatt 2
v. 5 Bl.

Zeichnungs-Nr.
A6P_V01

Pin Nr.	Signal	=1DA0.M1-A2 Funktionserklärung		Blatt Strompfad
-X100 : 1	+24V			
-X100 : 2	GND			
-X100 : 3	GND	Versorgung AC	supply AC	=1DA0.M1/1.3
-X100 : 4	+24V	Versorgung AC	supply AC	=1DA0.M1/1.3
-X101 : 1	+5V	+5V	+5V	=1DD1.H1/1.5
-X101 : 2	GND	GND	GND	=1DD1.H1/1.5
-X101 : 3	E 2.1	WZW-Strobe	tool turret-strobe	=1DD1.H1/1.5
-X102 : 1	+5V			
-X102 : 2	GND			
-X102 : 3	E 2.2	WZW-Sync	tool turret-sync	=1DD1.H1/1.7
-X103 : 1	+24V	+24V	+24V	=1DB1.M1/1.7
-X103 : 2	GND			
-X103 : 3	E 2.3	n=0	n=0	=1DB1.M1/1.7
-X105 : 1	+24V			
-X105 : 2	GND			
-X105 : 3	E 2.4			
-X104 : 1	SR X	Servo Ready X	servo ready X	=1DC1.M1/1.2
-X104 : 2	DIR X	Richtung X	dirction X	=1DC1.M1/1.2
-X104 : 3	DIR X/	Richtung X/	dirction X/	=1DC1.M1/1.2
-X104 : 4	CK X	Takt X	clock X	=1DC1.M1/1.3
-X104 : 5	CK X/	Takt X/	clock X/	=1DC1.M1/1.3
-X104 : 6	SR Z	Servo Ready Z	servo ready Z	=1DC2.M1/1.3
-X104 : 7	DIR Z	Richtung Z	dirction Z	=1DC2.M1/1.3
-X104 : 8	DIR Z/	Richtung Z/	dirction Z/	=1DC2.M1/1.3
-X104 : 9	CK Z	Takt Z	clock Z	=1DC2.M1/1.3
-X104 : 10	CK Z/	Takt Z/	clock Z/	=1DC2.M1/1.4
-X104 : 11	SR Y	Servo Ready Y	servo ready Y	
-X104 : 12	DIR Y	Richtung Y	dirction Y	
-X104 : 13	DIR Y/	Richtung Y/	dirction Y/	
-X104 : 14	CK Y/	Takt Y	clock Y	
-X104 : 15	CK Y/	Takt Y/	clock Y/	
-X104 : 16	DOOR	Freigabe Achsen	enable axis	=1DC2.M1/1.4
-X106 : 1	+5V	+5V	+5V	=1DC1.M1/1.4
-X106 : 2	GND	GND	GND	=1DC1.M1/1.4
-X106 : 3	+5V			

Pin Nr.	Signal	=1DA0.M1-A2 Funktionserklärung		Blatt Strompfad
-X1070: 1	NI	Drehfeldfrequenz	rotating frequency +5V	=1DB1.M1/1.2
-X1070: 2	GND	GND	GND	=1DB1.M1/1.2
-X1070: 3	NS	Sollwert	control value	=1DB1.M1/1.2
-X1070: 4				
-X1070: 5				
-X1070: 6	+24V	+24V	+24V	=1DB1.M1/1.3
-X1070: 7	SR	Betriebsbereit	Servo ready	=1DB1.M1/1.3
-X107 : 1				
-X107 : 2	A 0.0	Reglerfreigabe	release controler	=1DB1.M1/1.4
-X107 : 3				
-X107 : 4				
-X107 : 5				
-X107 : 6	DIR	Richtung HA	direction MD	=1DB1.M1/1.5
-X107 : 7	GND	GND	GND	=1DB1.M1/1.5
-X109 : 1	+5V	+5V	+5V	=1DB1.M1/1.6
-X109 : 2	GND	GND	GND	=1DB1.M1/1.6
-X109 : 3				
-X109 : 4	SYNC	SYNC	sync	=1DB1.M1/1.7
-X109 : 5	STROBE	STROBE	strobe	=1DB1.M1/1.6
-X110 : 1	E 1.4	NOT AUS	E-OFF	=1DA0.R1/1.6
-X110 : 2	GND			
-X110 : 3	E 2.0			
-X110 : 4		Freigabe Achsen	enable axis	
-X111 : 1	E 1.5	HA-Schütz	HA-contactor	=1DA0.R1/1.6
-X111 : 2	GND			
-X111 : 3	E 1.6	Türendschalter	limit-switch door	=1DA0.R1/1.5
-X111 : 4	E 1.7	Räderdeckelschalter	gear box switch	=1DA0.R1/1.5

Nr.	Änderung	Datum	Name	Mittlg.Nr.
4				
3				
2				
1				

Für diese Zeichnung behalten wir uns alle Rechte vor

Datum	03.04.01
Bearb.	Schörghofer
Gepr.	
Norm	

emco Gesellschaft m.b.H.

Benennung: AC-AUSGANGS/EINGANGSLISTE
AC-output/input list

= 1DA0.M1
+ 1DL1

Blatt 3
v. 5 Bl.

Zeichnungs-Nr.
A6P_V01

Pin Nr.	Signal	=1DA0.M1-A2 Funktionserklärung		Blatt Strompfad
-X112 : 1				
-X112 : 2				
-X112 : 3				
-X112 : 4	+5V	+5V	+5V	
-X112 : 5	UA0	Sync-Impuls HA	sync-impuls MD	
-X112 : 6	/UA2	Impulse HA	Impulse MD	
-X112 : 7	GND	GND	GND	
-X112 : 8	UA1	Impulse HA	Impulse MD	
-X112 : 9				
-X112 : 10	+5V	+5V	+5V	
-X112 : 11				
-X112 : 12	/UA0	Sync-Impuls HA	sync-impuls MD	
-X112 : 13	GND	GND	GND	
-X112 : 14	UA2	Impulse HA	Impulse MD	
-X112 : 15	/UA1	Impulse HA	Impulse MD	
-X113 : 1	+24V	+24V	+24V	=1DC1.M1/1.5
-X113 : 2	GND			
-X113 : 3	REF X	Referenzpunktschalter X	reference point switch X	=1DC1.M1/1.5
-X114 : 1	+24V	+24V	+24V	=1DC1.M1/1.7
-X114 : 2	GND	GND	GND	=1DC1.M1/1.7
-X114 : 3	SYNC X	Sync-Impuls X-Achse	sync-impuls X-axis	=1DC1.M1/1.6
-X115 : 1	+24V	+24V	+24V	
-X115 : 2	GND			
-X115 : 3	REF Y	Referenzpunktschalter Y	reference point switch Y	
-X116 : 1	+24V	+24V	+24V	
-X116 : 2	GND	GND	GND	
-X116 : 3	SYNC Y	Sync-Impuls Y-Achse	sync-impuls Y-axis	
-X117 : 1	+24V	+24V	+24V	=1DC2.M1/1.5
-X117 : 2	GND			
-X117 : 3	REF Z	Referenzpunktschalter Z	reference point switch Z	=1DC2.M1/1.5
-X118 : 1	+24V	+24V	+24V	=1DC2.M1/1.6
-X118 : 2	GND	GND	GND	=1DC2.M1/1.6
-X118 : 3	SYNC Z	Sync-Impuls Z-Achse	sync-impuls Z-axis	=1DC2.M1/1.6

Pin Nr.	Signal	=1DA0.M1-A2 Funktionserklärung		Blatt Strompfad
-X120 : 1	+24V			
-X120 : 2	GND			
-X120 : 3	A 0.2	WZW-schwenken	tool turret change	=1DD1.H1/1.4
-X121 : 1	+24V			
-X121 : 2	GND			
-X121 : 3	A 0.1			
-X122 : 1	+24V			
-X122 : 2	GND			
-X122 : 3	A 0.4			
-X123 : 1	+24V			
-X123 : 2	GND			
-X123 : 3	A 0.3			
-X1000 :1	N.C.			
-X1000 :2	N.C.			
-X1000 :3	/TXD	RS 422	RS 422	=1DA0.M1/4.5
-X1000 :4	/RXD	RS 422	RS 422	=1DA0.M1/4.5
-X1000 :5	N.C.			
-X1000 :6	N.C.			
-X1000 :7	N.C.			
-X1000 :8	TXD	RS 422	RS 422	=1DA0.M1/4.5
-X1000 :9	RXD	RS 422	RS 422	=1DA0.M1/4.5

Nr.	Änderung	Datum	Name	Mittlg.Nr.
4				
3				
2				
1				

Für diese Zeichnung behalten wir uns alle Rechte vor

Datum	03.04.01
Bearb.	Schörghofer
Gepr.	
Norm	

emco Gesellschaft m.b.H.

Benennung:

SPS - BELEGUNG
SPS - CONNECTIONS
EINGÄNGE EB 0/1/2/3
INPUTS EB 0/1/2/3

= 1DA0.M1
+ 1DL1

Blatt 4
v. 5 Bl.

Zeichnungs-Nr.
A6P_V01

-A3

Eingänge	Funktionserklärung	Blatt Strompfad	PIN EINGANG		Ausgänge	Funktionserklärung	Blatt Strompfad	PIN AUSGANG
E 4.0	quill no part clamped	=1DS1.M1/1.5	X201:1		A 4.0	chuck open	=1DR2.M1/1.2	X501:1
E 4.1	quill open	=1DS1.M1/1.6	X201:2		A 4.1	chuck close	=1DR2.M1/1.4	X501:2
E 4.2			X201:3		A 4.2	exhaust valve	=1DR1.M1/1.4	X501:3
E 4.3	chuck pressure switch	=1DR2.M1/1.5	X201:4		A 4.3	open door	=1DP1.M1/1.2	X501:4
E 4.4	door open	=1DP1.M1/1.6	X201:5		A 4.4	close door	=1DP1.M1/1.4	X501:5
E 4.5	quill clamped	=1DS1.M1/1.4	X201:6		A 4.5	close quill	=1DS1.M1/1.3	X501:6
E 4.6			X201:7		A 4.6	open quill	=1DS1.M1/1.3	X501:7
E 4.7			X201:8		A 4.7			X501:8
+24VDC			X201:9		+24VDC			X501:9
GND			X201:10		GND			X501:10
E 5.0	Robotic/close door		X301:1		A 5.0	Robotic/programm stop (M0,M1,M2,M30)		X502:1
E 5.1	Robotic/open door		X301:2		A 5.1	Robotic/chuck declamped		X502:2
E 5.2	Robotic/open quill		X301:3		A 5.2	Robotic/chuck clamped		X502:3
E 5.3	Robotic/close quill		X301:4		A 5.3	Robotic/door open		X502:4
E 5.4	Robotic/open chuck		X301:5		A 5.4	Robotic/door closed		X502:5
E 5.5	Robotic/close chuck		X301:6		A 5.5	Robotic/quill declamped		X502:6
E 5.6	Robotic/programm start		X301:7		A 5.6	Robotic/quill clamped		X502:7
E 5.7	Robotic/feed hold		X301:8		A 5.7	Alarm status		X502:8
+24VDC			X201:9		+24VDC			X501:9
GND			X201:10		GND			X501:10

Nr.	Änderung	Datum	Name	Mittlg.Nr.
4				
3				
2				
1				

Für diese Zeichnung behalten wir uns alle Rechte vor

Datum	03.04.01
Bearb.	schoerg
Gepr.	
Norm	

emco Gesellschaft m.b.H.

Benennung:
CAN-EIN/AUSGÄNGE
CAN-input/output

= 1DA0.M1
+ 1DL1

Blatt 5
v. 5 Bl.

Zeichnungs-Nr.
A6P_V01

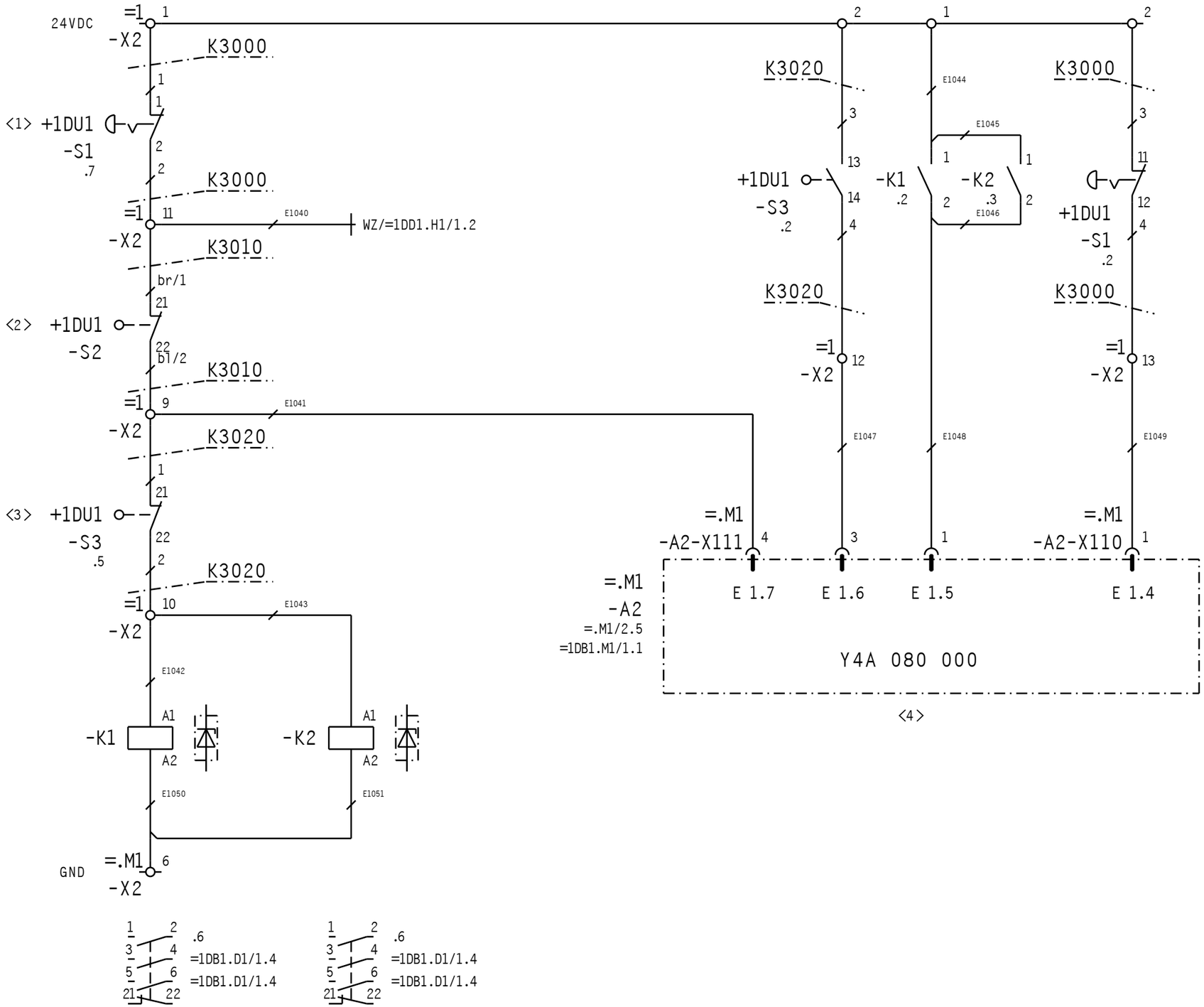

No. < >	8
1	Notausschalter
2	Räderdeckelschalter
3	Türendschalter
4	Axiscontroller

1	emergency switch
2	gear box switch
3	door end switch
4	axiscontroller
100	

Nr.	Änderung	Datum	Name	Mittlg.Nr.
4				
3				
2				
1				

Für diese Zeichnung behalten wir uns alle Rechte vor

Datum	03.04.01
Bearb.	Schörghofer
Gepr.	
Norm	

emco Gesellschaft m.b.H.

Benennung:

NOT-AUS KREIS
EMERGENCY OFF CIRCUIT

= 1DA0.R1
+ 1DL1

Blatt 1
v. 1 Bl.

Zeichnungs-Nr.
A6P_V01

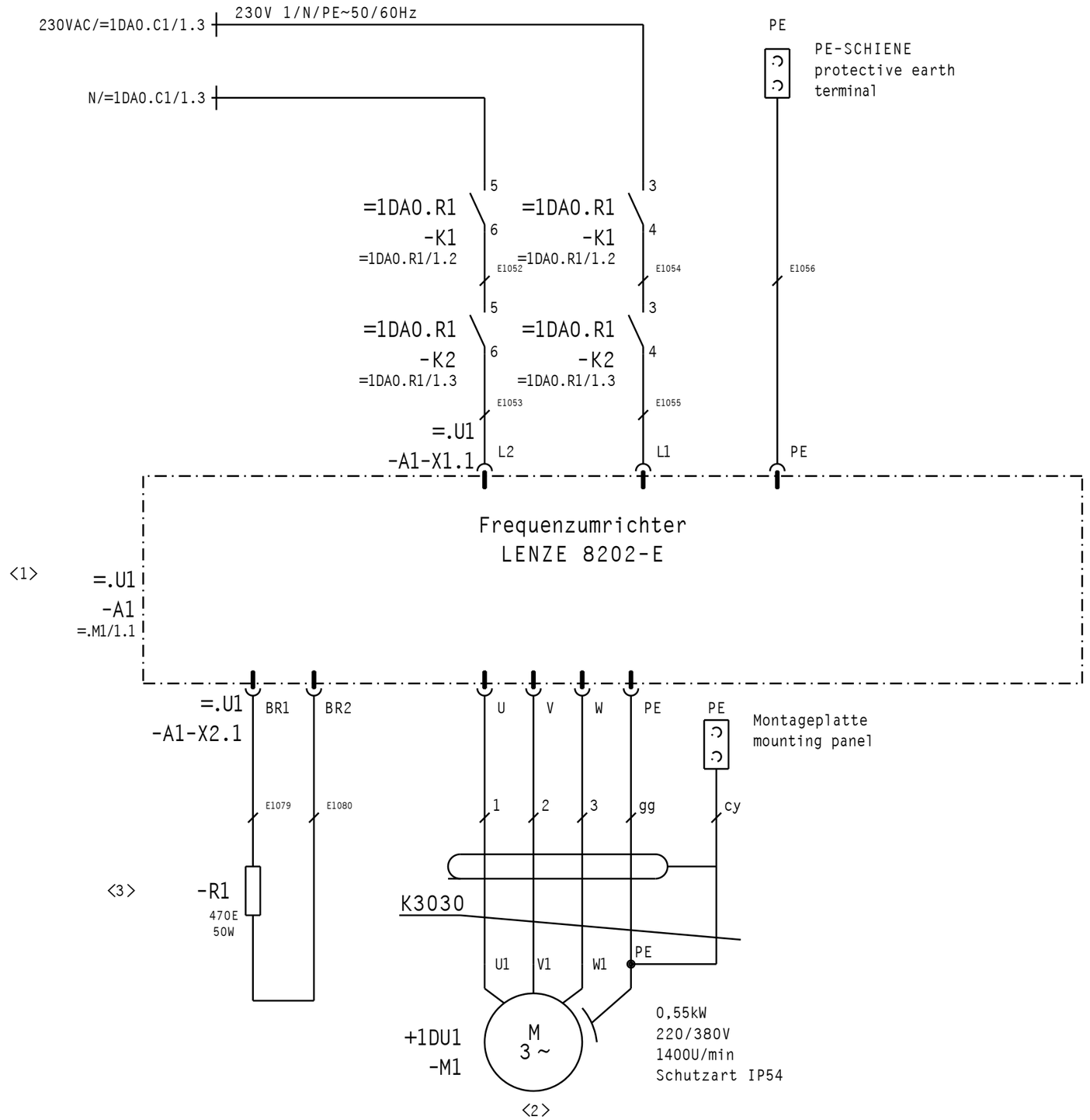

No. < >	8
1	Frequenzumrichter
2	Hauptmotor
3	Bremswiderstand
1	frequenzconverter
2	main motor
3	brakeresistor
100	

Nr.	Änderung	Datum	Name	Mittlg.Nr.
4				
3				
2				
1				

Für diese Zeichnung behalten wir uns alle Rechte vor

Datum	03.04.01
Bearb.	Schörghofer
Gepr.	
Norm	

emco Gesellschaft m.b.H.

Benennung: HAUPTANTRIEB LEISTUNG
MAIN DRIVE POWER

= 1DB1.D1
+ 1DL1

Blatt 1
v. 1 Bl.

Zeichnungs-Nr.
A6P_V01

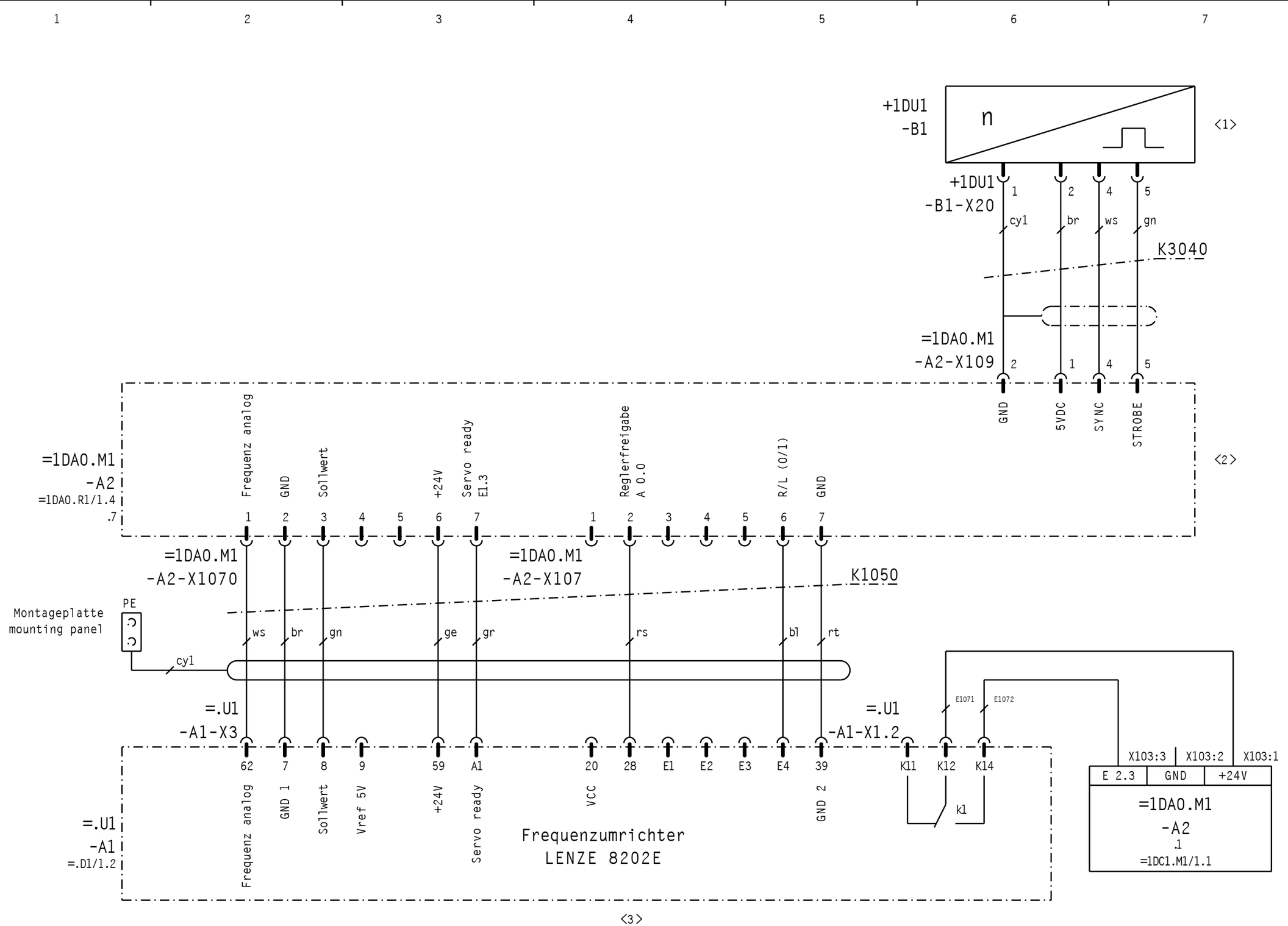

No.	8
1	Encoder
2	Axiscontroller
3	Frequenzumrichter

1	encoder
2	axiscontroller
3	frequenzconverter
100	

Nr.	Änderung	Datum	Name	Mittlg.Nr.
4				
3				
2				
1				

Für diese Zeichnung behalten wir uns alle Rechte vor

Datum	03.04.01
Bearb.	Schörghofer
Gepr.	
Norm	

emco Gesellschaft m.b.H.

Benennung:
HAUPTANTRIEB STEUERUNG
MAIN DRIVE CONTROL

= 1DB1.M1
+ 1DL1

Blatt 1
v. 1 Bl.

Zeichnungs-Nr.
A6P_V01

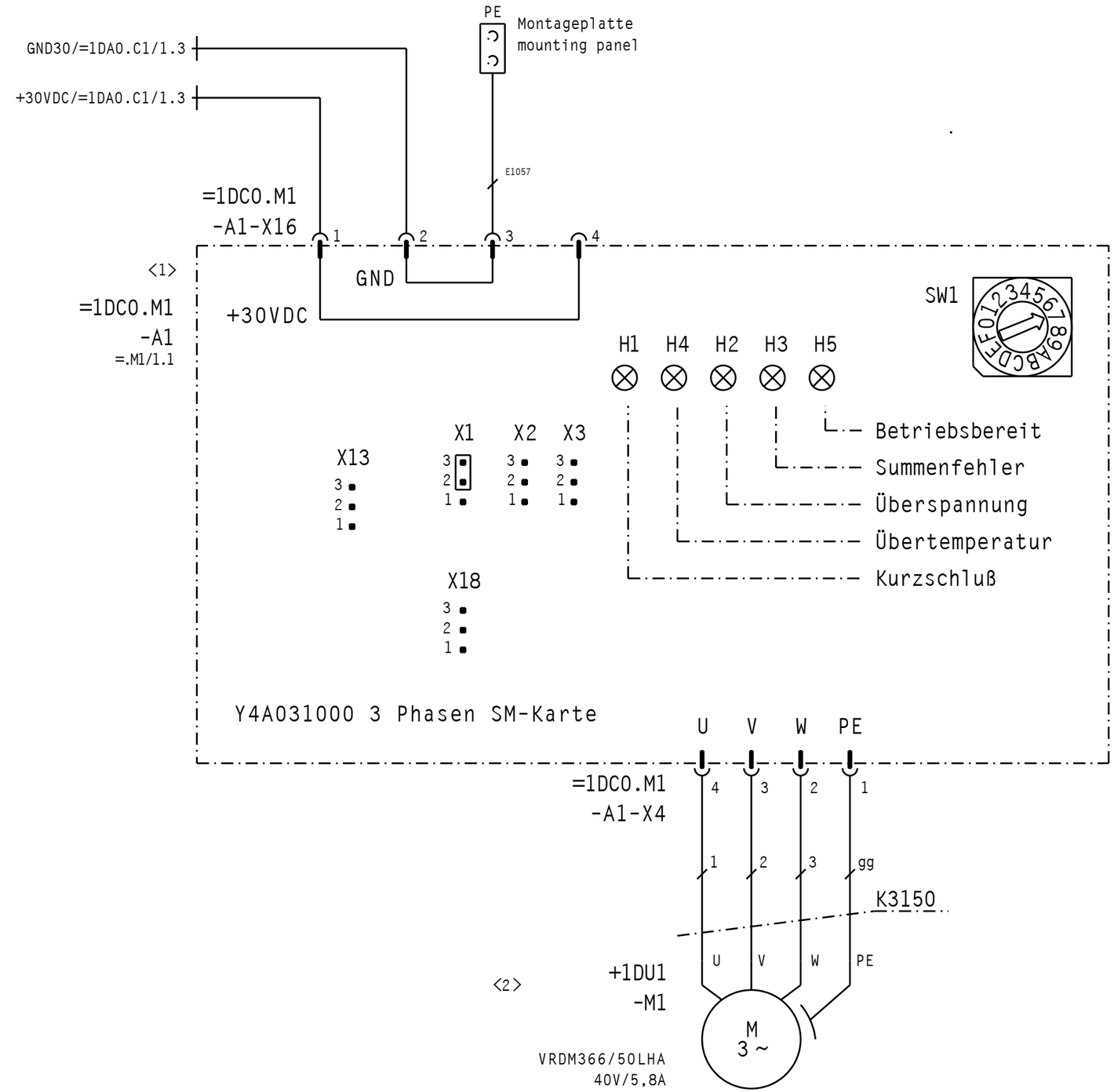

No. < >	8
1	Schrittmotorplatine
2	Schrittmotor
1	stepper-motor board
2	stepper motor
100	

Nr.	Änderung	Datum	Name	Mittlg.Nr.
4				
3				
2				
1				

Für diese Zeichnung behalten wir uns alle Rechte vor

Datum	03.04.01
Bearb.	Schörghofer
Gepr.	
Norm	

Gesellschaft m.b.H.

Benennung:
ACHSENANTRIEB X-ACHSE LEISTUNG
AXISCONTROL X-AXIS POWER

= 1DC1.G1	Blatt 1
+ 1DL1	v. 1 Bl.

Zeichnungs-Nr.
A6P_V01

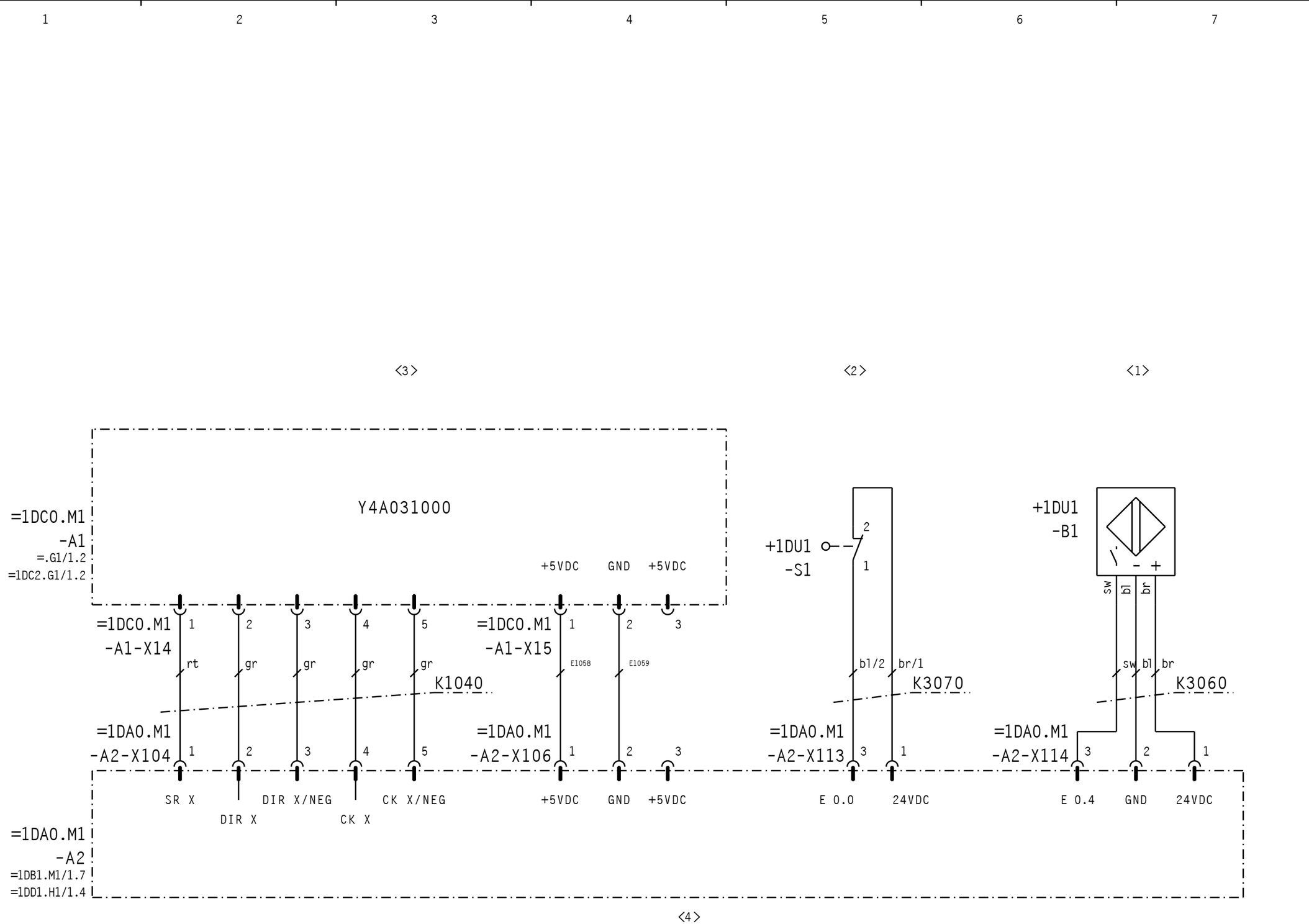

No. < >	8
1	Sync-Bero
2	Referenzschalter
3	Schrittmotorplatine
4	Axiscontroller
1	sync-bero
2	reference-switch
3	stepper-motor board
4	axiscontroller
100	

Nr.	Änderung	Datum	Name	Mittlg.Nr.
4				
3				
2				
1				

Für diese Zeichnung behalten wir uns alle Rechte vor

Datum	03.04.01
Bearb.	Schörghofer
Gepr.	
Norm	

emco Gesellschaft m.b.H.

Benennung: ACHSANTRIEB X-ACHSE STEUERUNG
AXISCONTROL X-AXIS

= 1DC1.M1
+ 1DL1

Blatt 1
v. 1 Bl.

Zeichnungs-Nr. A6P_V01

<1>

=1DC0.M1
-A1
=1DC1.M1/1.1
=.M1/1.2

SW3

H11 H14 H12 H13 H15

X9 X10 X11

X18

Betriebsbereit
Summenfehler
Überspannung
Übertemperatur
Kurzschluß

Y4A031000 3 Phasen SM-Karte

U V W PE

=1DC0.M1
-A1-X12

4 3 2 1

1 2 3 gg

K3180

<2>

+1DU1
-M1

U V W PE

M
3 ~

VRDM366/50LHA
40V/5,8A

No. < >	8
1	Schrittmotorplatine
2	Schrittmotor
1	stepper-motor board
2	stepper-motor
100	

Nr.	Änderung	Datum	Name	Mittlg.Nr.
4				
3				
2				
1				

Für diese Zeichnung behalten wir uns alle Rechte vor

Datum	03.04.01
Bearb.	Schörghofer
Gepr.	
Norm	

emco Gesellschaft m.b.H.

Benennung:
ACHSENANTRIEB Z-ACHSE LEISTUNG
AXIS CONTROL Z-AXIS POWER

= 1DC2.G1
+ 1DL1

Blatt 1
v. 1 Bl.

Zeichnungs-Nr.
A6P_V01

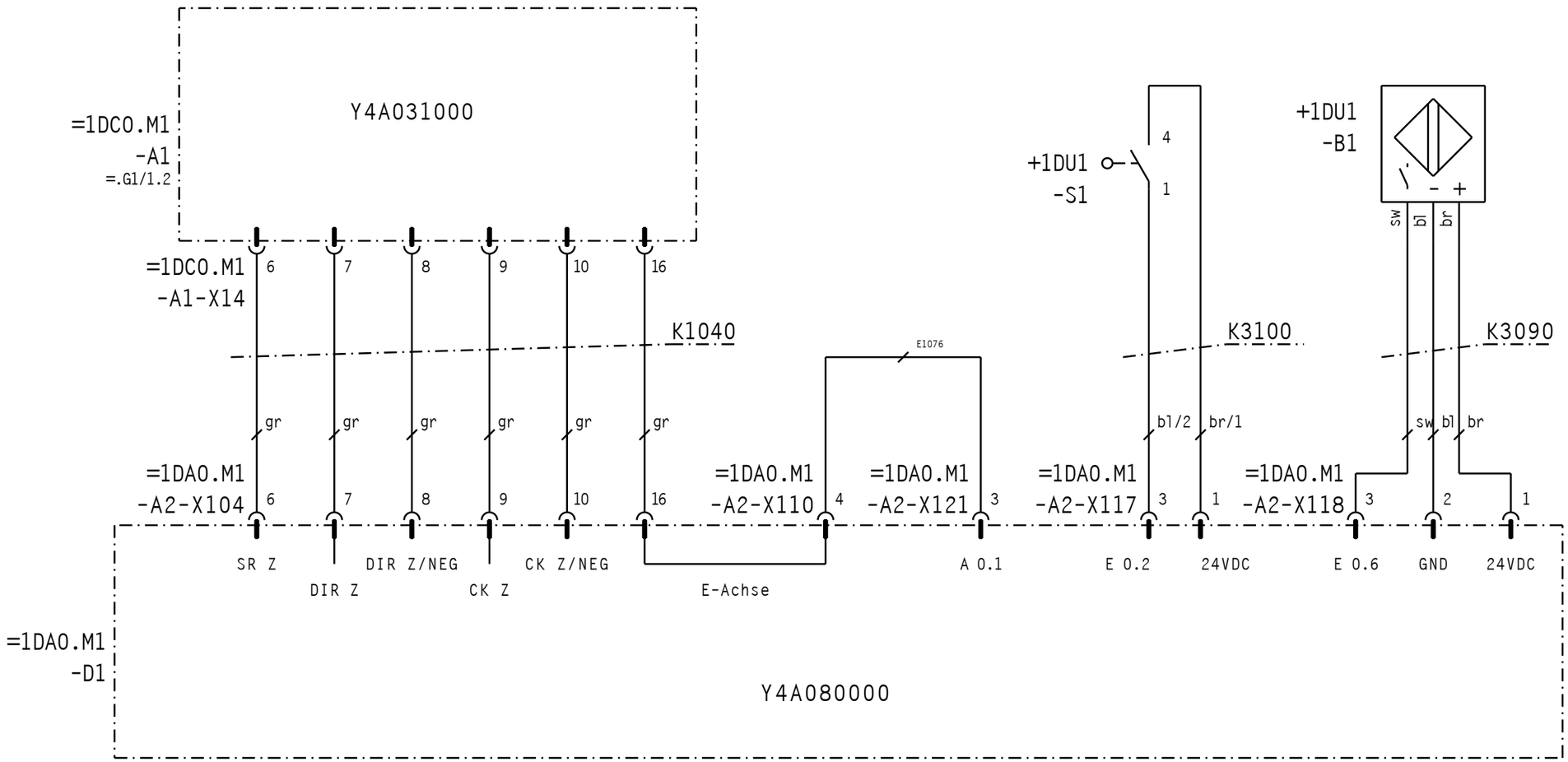

<3>
<2>
<1>
<4>

No. < >	8
1	Sync-Bero
2	Referenzschalter
3	Schrittmotorplatine
4	Axiscontroller

1	sync-bero
2	reference switch
3	stepper-motor board
4	axiscontroller
100	

Nr.	Änderung	Datum	Name	Mittlg.Nr.
4				
3				
2				
1				

Für diese Zeichnung behalten wir uns alle Rechte vor

Datum	03.04.01
Bearb.	Schörghofer
Gepr.	
Norm	

emco Gesellschaft m.b.H.

Benennung:
ACHSANTRIEB Z-ACHSE STEUERUNG
AXISCONTROL Z-AXIS

= 1DC2.M1
+ 1DL1

Blatt 1
v. 1 Bl.

Zeichnungs-Nr.
A6P_V01

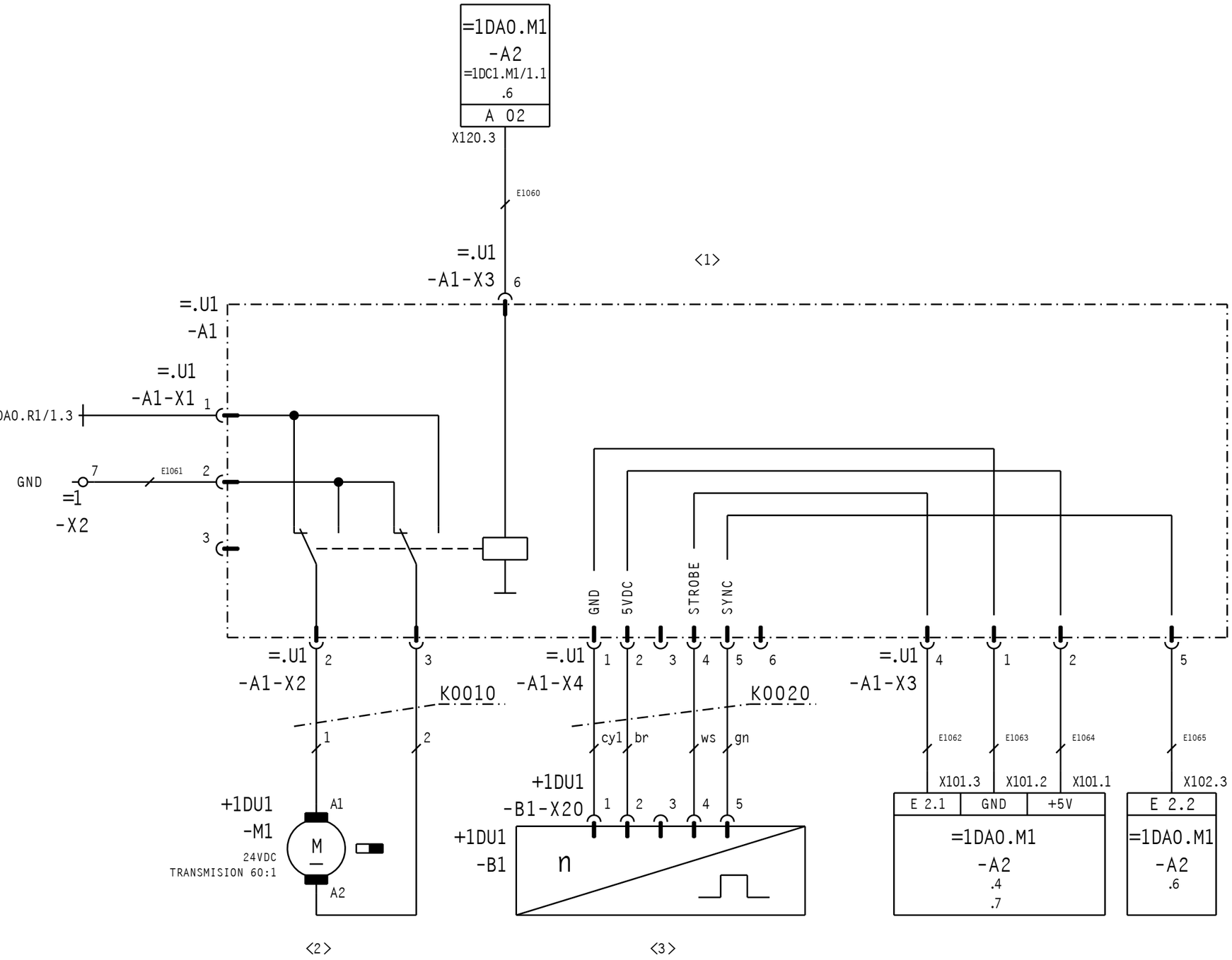

No. < >	8
1	Werkzeugwenderplatine
2	Werkzeugwendermotor
3	Werkzeugwenderdecoder
4	
1	tool turret board
2	tool turret motor
3	tool turret encoder
4	
100	

Nr.	Änderung	Datum	Name	Mittlg.Nr.
4				
3				
2				
1				

Für diese Zeichnung behalten wir uns alle Rechte vor

Datum	03.04.01
Bearb.	Schörghofer
Gepr.	
Norm	

emco
Gesellschaft m.b.H.

Benennung:
WERKZEUGWENDER
TOOL TURRET

= 1DD1.H1
+ 1DL1

Blatt 1
v. 1 Bl.

Zeichnungs-Nr.
A6P_V01

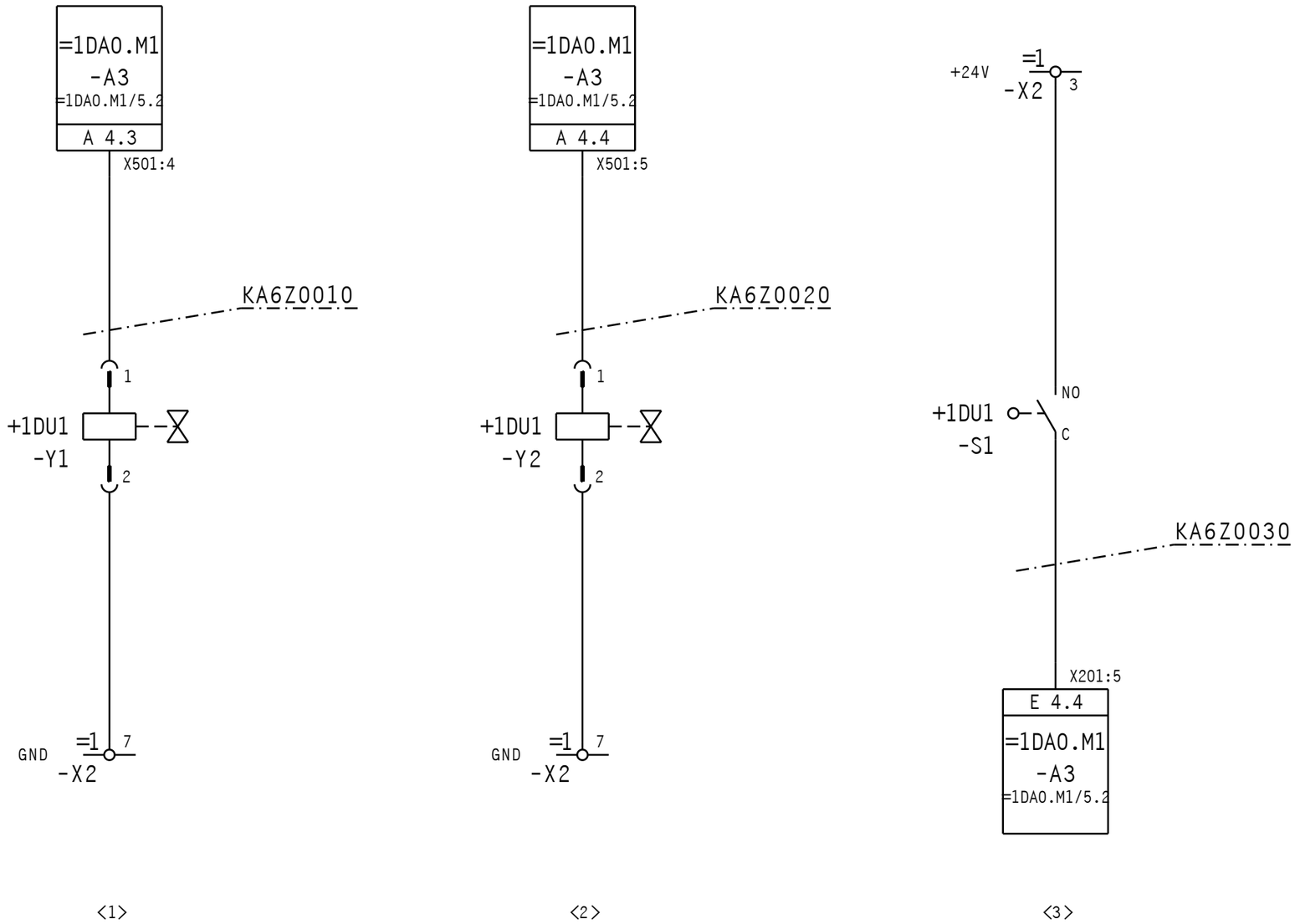

No. < >	8
1	MV Tür auf
2	MV Tür zu
3	Endschalter Tür offen

1	valve open door
2	valve close door
3	door limit switch open

Nr.	Änderung	Datum	Name	Mittlg.Nr.
4				
3				
2				
1				

Für diese Zeichnung behalten wir uns alle Rechte vor

Datum	03.04.01
Bearb.	Schörghofer
Gepr.	
Norm	

emco Gesellschaft m.b.H.

Benennung:

TÜRAUTOMATIK
AUTOMATIC DOOR

= 1DP1.M1
+ 1DL1

Blatt 1
v. 1 Bl.

Zeichnungs-Nr.
A6P_V01

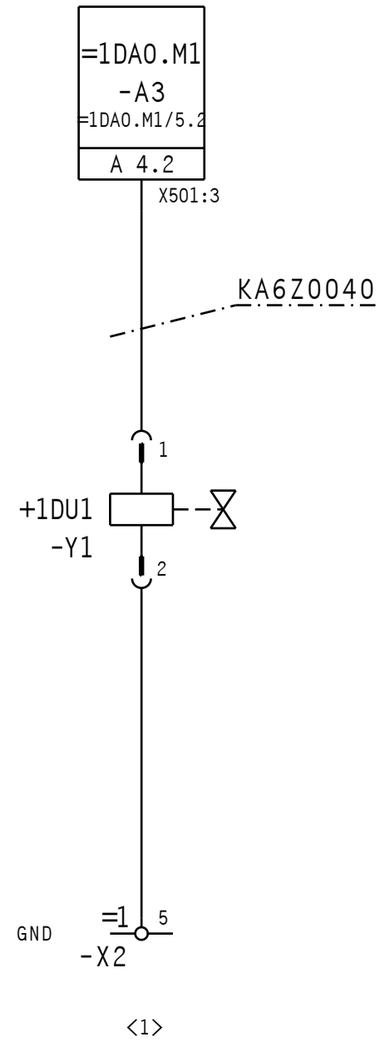

<1>

No. < >	8
1	Ausblasmagnetventil
1	exhaust valve

Nr.	Änderung	Datum	Name	Mittlg.Nr.
4				
3				
2				
1				

Für diese Zeichnung behalten wir uns alle Rechte vor

Datum	03.04.01
Bearb.	Schörghofer
Gepr.	
Norm	

emco Gesellschaft m.b.H.

Benennung:

AUSBLASEINRICHTUNG
EXHAUST UNIT

= 1DR1.M1
+ 1DL1

Blatt 1
v. 1 Bl.

Zeichnungs-Nr.
A6P_V01

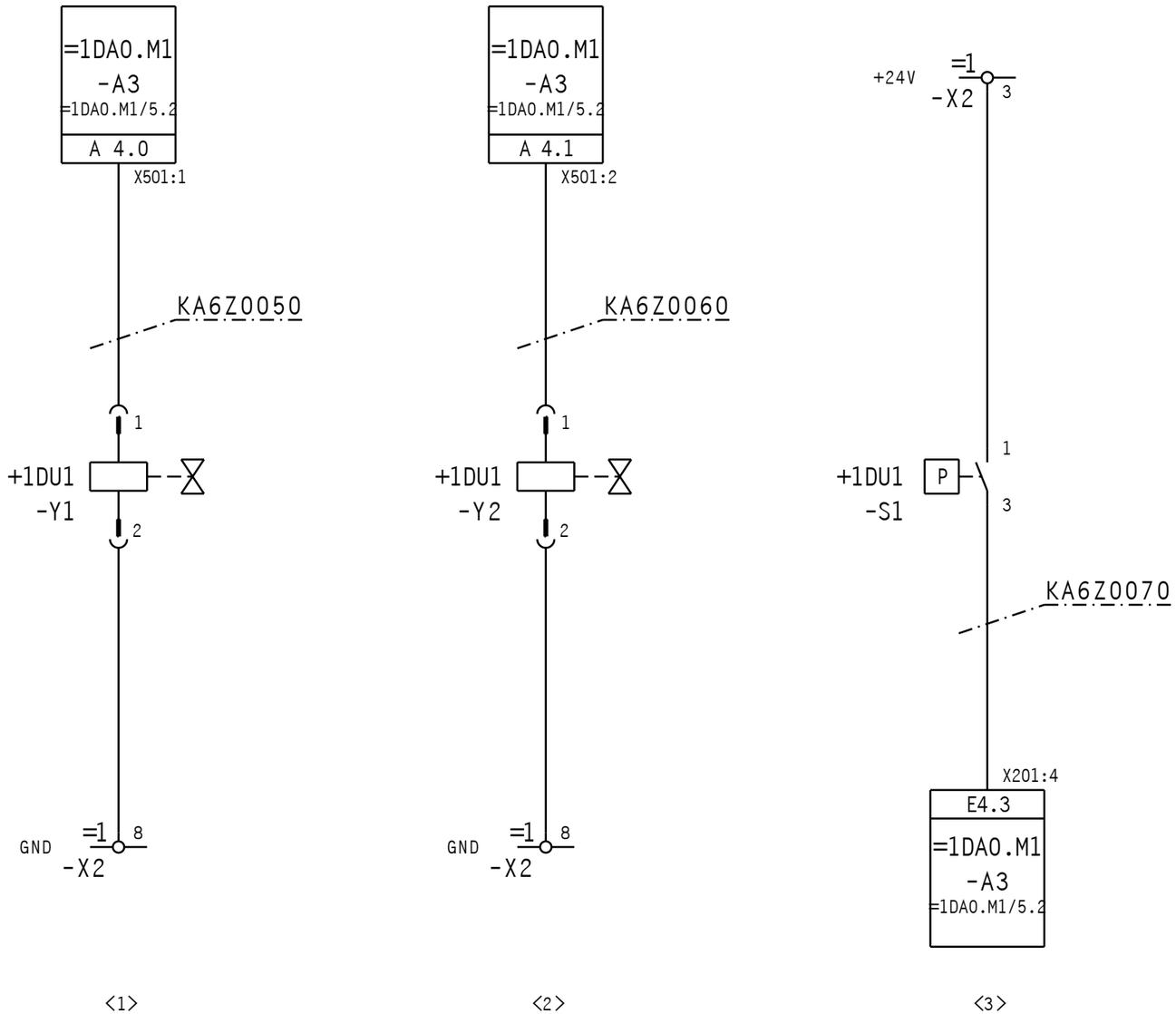

No. < >	8
1	MV Futter auf
2	MV Futter zu
3	Druckschalter auf/zu

1	valve chuck open
2	valve chuck close
3	pressure switch open/close

Nr.	Änderung	Datum	Name	Mittlg.Nr.
4				
3				
2				
1				

Für diese Zeichnung behalten wir uns alle Rechte vor

Datum	03.04.01
Bearb.	Schörghofer
Gepr.	
Norm	

emco Gesellschaft m.b.H.

Benennung:

PNEUMATISCHES FUTTER
PNEUMATIC CHUCK

= 1DR2.M1	Blatt 1
+ 1DL1	v. 1 Bl.

Zeichnungs-Nr.

A6P_V01

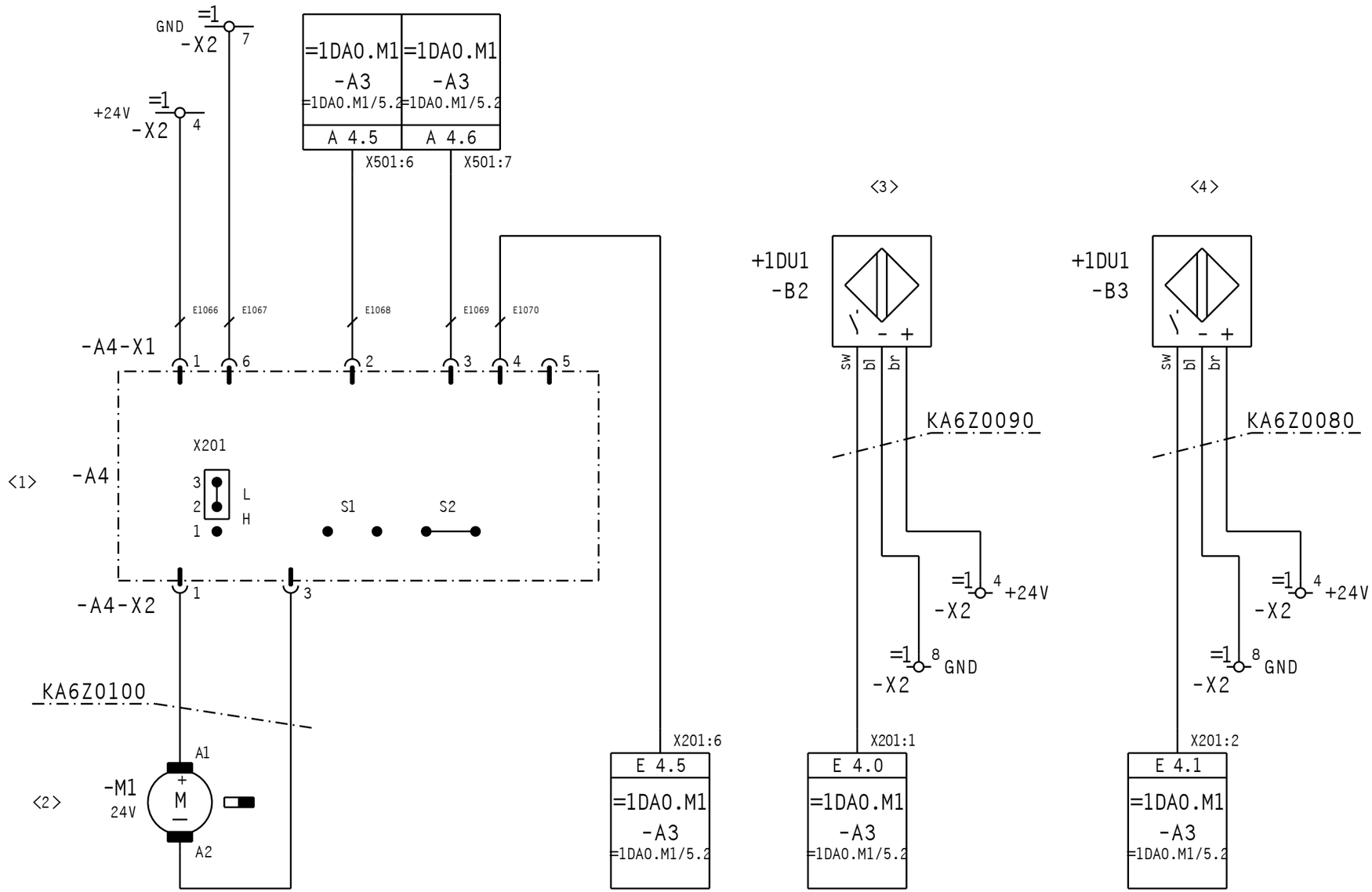

No. < >	8
1	Spannmittelplatine Y4A035000
2	Gleichstrommotor Pinole
3	Bero kein Teil gespannt
4	Bero Pinole hintere Endlage
1	clamping device card Y4A035000
	dc-motor quill
	bero no part clamped
	bero quill back position

Nr.	Änderung	Datum	Name	Mittlg.Nr.
4				
3				
2				
1				

Für diese Zeichnung behalten wir uns alle Rechte vor

Datum	03.04.01
Bearb.	Schörghofer
Gepr.	
Norm	

emco Gesellschaft m.b.H.

Benennung:

ELEKTR. PINOLE
ELECTR. QUILL

= 1DS1.M1
+ 1DL1

Blatt 1
v. 1 Bl.

Zeichnungs-Nr.
A6P_V01

Anschlußleiste =1+1DL1-PE

terminal connector

Bezeichnung Kabel marking cable	von /leading from			nach /leading to	Bezeichnung Kabel marking cable															
	=Anlage+Ort-BMK:Anschl =system+place-npl:connect.	Quer-verweis cross-reference		Klemmen-Nr. terminal number	=Anlage+Ort-BMK:Anschl =system+place-npl:connect.	E1057	E1038	E1011	E1005	E1056	K3030	E1026	E1073	E1075	E1077	E1074				
		=1DC1.G1/1.3	o	PE	=1DC0.M1-A1-X16:3	gg														
		=1DA0.M1/1.4	o	PE	=1DA0.M1-A2-X100:2		dbl													
		=1DA0.C1/1.4	o	PE	=1DA0.C1-T1:PE			gg												
		=1DA0.C1/1.4	o	PE	=1FA0.M1-X20:PE				gg											
		=1DB1.D1/1.5	o	PE	=1DB1.U1-A1-X1.1:PE					gg										
		=1DB1.D1/1.5	o	PE	=1DB1.D1+1DU1-M1:PE						cy									
		=1DA0.C1/1.5	o	PE	-X2:5							gg								
		=1DA0.C1/1.5	o	PE									gg							
		=1DA0.C1/1.5	o	PE										gg						
		=1DA0.C1/1.5	o	PE											gg					
		=1DA0.C1/1.6	o	PE												gg				
			o																	
			o																	
			o												

Anschlußleiste =1+1DL1-X2

terminal connector

| Bezeichnung Kabel marking cable | | | | | | | | | | | | | | | | von /leading from | Quer-verweis cross-reference | | Klemmen-Nr. terminal number | nach /leading to | Bezeichnung Kabel marking cable | | | | | | | | | | | | | | | |

1 2 3 4 5 6 7 8

Bezeichnung Kabel
marking cable

E1049	E1047	K3010
		br/1
	dbl	
dbl		

Anschlußleiste =1+1DL1-X2
terminal connector

von /leading from =Anlage+Ort-BMK:Anschl =system+place-npl:connect.	Quer-verweis cross-reference		Klemmen-Nr. terminal number	nach /leading to =Anlage+Ort-BMK:Anschl =system+place-npl:connect.
		o		=1DA0.R1-K2:A1
=1DA0.R1+1DU1-S2:21	=1DA0.R1/1.2	o	11	=1DA0.R1+1DU1-S1:2
		o		=1DD1.U1-A1-X1:1
=1DA0.M1-A2-X111:3	=1DA0.R1/1.5	o	12	=1DA0.R1+1DU1-S3:14
=1DA0.M1-A2-X110:1	=1DA0.R1/1.7	o	13	=1DA0.R1+1DU1-S1:12

Bezeichnung Kabel
marking cable

E1043	K3000	E1040	K3020
dbl			
	2		
		dbl	
			4
	4		

FUNKTIONSTEXT
function text

Nr.	Änderung	Datum	Name	Mittlg.Nr.
4				
3				
2				
1				

Für diese Zeichnung behalten wir uns alle Rechte vor

Datum	03.04.01
Bearb.	schoerg
Gepr.	
Norm	

emco Gesellschaft m.b.H.

Benennung: Klemmenplan
terminal-strip

Klemmenplan-terminal-strip

= 100
+ 1DL1

Blatt 102.1
v. 3 Bl.

Zeichnungs-Nr.
A6P_V01

□(s12H

* G E R Ä T E S T Ü C K L I S T E	A6P_V01	Datum: 03.04.01 *
* appliance list		date *
*EMCO Maier GMBH	*	* Seite *
*Salzachtal Bundesstr.Nord 58	* Projektbez: PCT 55	* page *
*A-5400 HALLEIN-TAXACH	* Zeichn.Nr.: A6P_V01	* 1 *
*Tel.: 06245/891-0	*	* *

□(s14H

Anlage Ort BMK install loc equ.	Pfad path	SachNr. parts no	Technische Beschreibung technical description Funktionstext/description	Hersteller/manufact Bestellnr./ordernumber
=1DA0.C1+1DL1-F1	1.3	ZEE750028	GLASROHRSICHERUNG 10 AT 5x20 glas tube fuse 10 AT time-lag 5x20	WICKMANN
=1DA0.C1+1DL1-S2	1.2	ZEL440022	SCHLOSSTASTE ZB2 BG2 2 Stellungen rastend, links abziehbar key-switched-button ZB2 BG2 two positions grided, strippable left	TELEMECANIQUE ZB2 BG2
=1DA0.C1+1DL1-S2	1.2	ZEL491103	KONTAKTELEMENT ZB2 BZ103 2 Schließer contact element ZB2 BZ103 two NO contacts	TELEMECANIQUE ZB2 BZ103
=1DA0.C1+1DL1-S2	1.2	ZEL491101	KONTAKTBLOCK 1 SCHLIESSER contactbloc 1 nc	TELEMECANIQUE
=1DA0.C1+1DL1-T1	1.2	ZET000386	TRANSFORMATOR PRIM.SPARWICKLUNG: 110V/10 A, 230V/3A SEKUNDÄR: 24VDC/4A, 30VDC/15A tranformer prim.autotransformer: 110V/10 A, 230V/3A sec.: 24Vdc/4A, 30Vdc/15A	HABERMANN
=1DA0.M1+1DL1-A2	1.3	Y4A080000	G.AXISCONTROLLER AC95 MONTAGEPLATTE g.axiscontroller AC95 mounting panel	EMCO
=1DA0.M1+1DL1-A2	1.3	Y4A091000	G.STECKERPL. AC95 MONTAGEPLATTE FREMD FU g.plug-board AC95 mounting panel buy FC	EMCO
=1DA0.M1+1DL1-A3	1.5	Y4A029000	G.SPS-ERWEITERUNG g.sps-extension board	EMCO
=1DA0.M1+1DL1-A4	1.3	Y4A085000	G.FILTERPLATINE g.filter-board	EMCO
=1DA0.M1+1DL1-A8	1.2	ZES150061	GERÄTESTECKER 1-POLIG 10A/250V TYP:KEC MIT STECKKONTAKTEN 4,8x0,8 single-pole plug 10A/250V type:KEC with male contacts 4,8x0,8	SCHURTER 4303.0091
=1DA0.M1+1DP1-A300	2.2	Y4A083000	G.PC-EINSCHUB RS422/RS485/CAN-SPS g.PC insert-card RS422/RS485/CAN-SPS	EMCO Y4A083000
=1DA0.R1+1DL1-K1	1.2	ZEL590210	WECHSELSTROMSCHÜTZ alternating current contactor	SIEMENS 3TJ5001-0BB4
=1DA0.R1+1DL1-K1	1.2	ZED450200	ENTSTÖRDIODE 3TX4490-4A FÜR HILFSSCHÜTZ 3TH2.. supression diode for relay type 3TH2..	SIEMENS 3TX4490-4A

Fortsetzung auf Seite 2

□(s12H

□(s14H

Anlage Ort BMK install loc equ.	Pfad path	SachNr. parts no	Technische Beschreibung technical description Funktionstext/description	Hersteller/manufact Bestellnr./ordernumber
=1DA0.R1+1DL1-K2	1.3	ZEL590210	WECHSELSTROMSCHÜTZ alternating current contactor	SIEMENS 3TJ5001-0BB4
=1DA0.R1+1DL1-K2	1.3	ZED450200	ENTSTÖRDIODE 3TX4490-4A FÜR HILFSSCHÜTZ 3TH2.. supression diode for relay type 3TH2..	SIEMENS 3TX4490-4A
=1DA0.R1+1DU1-S1	1.2	ZEL401010	PILZTASTE mushroom button	RAFI 1.30043.551/030
=1DA0.R1+1DU1-S1	1.2	ZEL491040	KONTAKTELEMENT Aufschnappkontakt 1ÖFFNER contact-element snapp-on-contact one NC-contact	RAFI 5.00100.054
=1DA0.R1+1DU1-S1	1.2	ZEE710701	KUPPLUNG 45294/0 coupling 452940	ABB GHV 8706602P2
=1DA0.R1+1DU1-S2	1.2	ZEL212040	TÜRENDSCHALTER MIT ROLLENSCHWENKHEBEL Kontakte zwangsgeführt lt. VDE 660 Teil 206 door limit switch with roller-joystick contacts positive-operated for VDE 660 part 206	SIEMENS 3SE 3200-1E
=1DA0.R1+1DU1-S3	1.2	ZEL212040	TÜRENDSCHALTER MIT ROLLENSCHWENKHEBEL Kontakte zwangsgeführt lt. VDE 660 Teil 206 door limit switch with roller-joystick contacts positive-operated for VDE 660 part 206	SIEMENS 3SE 3200-1E
=1DB1.D1+1DU1-M1	1.4	ZM0473381	DREHSTROMMOTOR 0.55KW 1400U/MIN 220/380V BAUGRÖSSE 71,BAUFORM B14 KL.FLANSCH three-phase-motor 0,55KW 1400upm 220/380V size 71, design B14 small flange	ELIN
=1DB1.M1+1DU1-B1	1.6	R3D423001	G.DREHGEBERPLATINE HAUPTANTRIEB g.encoder board main drive	EMCO
=1DB1.U1+1DL1-A1	1.2	ZEG905075	FREQUENZUMRICHTER 230V 0,75KW TYP:E82EV751 VECTOR Frequency converter 230V 0,75kW typ:E82EV751 VECTOR	LENZE
=1DC0.M1+1DL1-A1	1.2	Y4A031000	3-PHASEN SCHRITTMOTORPLATINE FÜR 2 ACHSEN 3-phase steppermotorboard for 2 axis	EMCO
=1DC1.G1+1DU1-M1	1.4	ZM0780031	SCHRITTMOTOR VRDM366/50LHA 3-PHASIG 40V 5,8A 0,9NM Steppermotor VRDM366/50LHA 3-phase 40V 5,8A 0,9NM	BERGERLAHR

Fortsetzung auf Seite 3

□(s12H

□(s14H

Anlage Ort BMK install loc equ.	Pfad path	SachNr. parts no	Technische Beschreibung technical description Funktionstext/description	Hersteller/manufact Bestellnr./ordernumber
=1DC1.M1+1DU1-B1	1.7	ZEL212023	INDUKTIVER NÄHERUNGSSCHALTER PNP-Schließer M8x1 7m Kabel inductance proximity switch PNP-closer M8x1 7m cable	BALLUF BES 516-324-EOL
=1DC1.M1+1DU1-S1	1.5	ZEL239002	BASISSCHALTER V-1OFL2-1C2 V3L-E9001M-D18 microswitch V-1OFL2-1C2 V3L-E9001M-D18	OMRON
=1DC2.G1+1DU1-M1	1.4	ZMO780031	SCHRITTMOTOR VRDM366/5OLHA 3-PHASIG 4OV 5,8A 0,9NM Steppermotor VRDM366/5OLHA 3-phase 4OV 5,8A 0,9NM	BERGERLAHR
=1DC2.M1+1DU1-B1	1.7	ZEL212023	INDUKTIVER NÄHERUNGSSCHALTER PNP-Schließer M8x1 7m Kabel inductance proximity switch PNP-closer M8x1 7m cable	BALLUF BES 516-324-EOL
=1DC2.M1+1DU1-S1	1.6	ZEL239002	BASISSCHALTER V-1OFL2-1C2 V3L-E9001M-D18 microswitch V-1OFL2-1C2 V3L-E9001M-D18	OMRON
=1DD1.H1+1DU1-B1	1.4	Y4A020000	G.DREHGEBERPLATINE WZW g.encoder board	EMCO
=1DD1.H1+1DU1-M1	1.3	ZMO780120	DC-MOTOR 12V MIT GETRIEBE 60 : 1 DC-motor 12V with transmission 60 : 1	MAXON
=1DD1.U1+1DL1-A1	1.2	Y4A017000	G.WERKZEUGWENDERPLATINE g.tool turret board	EMCO
=1DS1.M1+1DL1-A4	1.2	Y4A035000	G.SPANNMITTELPLATINE g.clamping device board	EMCO
=1DS1.M1+1DL1-M1	1.2	ZMO780124	GLEICHSTROMMOTOR MIT GETRIEBE 12V direct-current motor with transmission 12v	MAXON
=1DS1.M1+1DU1-B2	1.5	ZEL212023	INDUKTIVER NÄHERUNGSSCHALTER PNP-Schließer M8x1 7m Kabel inductance proximity switch PNP-closer M8x1 7m cable	BALLUF BES 516-324-EOL
=1DS1.M1+1DU1-B3	1.6	ZEL212023	INDUKTIVER NÄHERUNGSSCHALTER PNP-Schließer M8x1 7m Kabel inductance proximity switch PNP-closer M8x1 7m cable	BALLUF BES 516-324-EOL

Ende der Liste